BLACHPROFIL 2®

Blacha trapezowa T-35 ECO

KARTA PRODUKTU

Blachy trapezowe to produkty, które dzięki swej uniwersalności znajdują szerokie zastosowanie w przemyśle budowlanym. Sprawdzają się jako pokrycie elewacyjne oraz dachowe od najmniejszych zabudowań (garaże, wiaty) po wielkopowierzchniowe hale produkcyjne czy obiekty handlowe. Nasza oferta obejmuje szeroki przekrój produktów od rozwiązań ekonomicznych po wysokie profile konstrukcyjne o parametrach umożliwiających wykorzystanie w najbardziej wymagających zastosowaniach przemysłowych.

Blacha trapezowa T-35 ECO

Parametry techniczne [w mm]

Szerokość efektywna	1080
Szerokość całkowita	~1120
Wysokość profilu	34
Grubość blachy	0,5–1,0
Maksymalna dł. arkusza	12 000

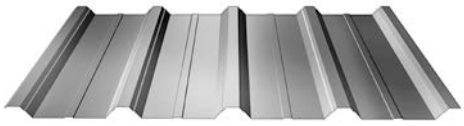

NEGATYW

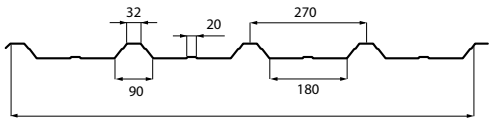

POZYTYW

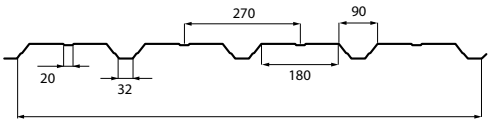

Założenie i komentarz do tablic nośności blach

Tablice nośności opracowano dla blach trapezowych firmy „BLACHPROFIL 2”, pracujących jako belki jednoprzęsłowe oraz belki ciągłe: dwuprzęsłowe i trójprzęsłowe, a także dla blach układanych zakładkowo – jako belki dwu- i trójprzęsłowe (tablice dla układów zakładkowych dostępne są po kontakcie z działem sprzedaży projektowej BLACHPROFIL 2). Uwzględniono wariantowe oparcie na podporach (pozytyw lub negatyw).

Wyniki uzyskano w oparciu o analizę statyczno-wytrzymałościową blach traktowanych jako elementy cienkościenne według algorytmu dr hab. inż. R. J. Garncarka, profesora Politechniki Białostockiej, zgodnie z PN-EN 1993-1-3: Sierpień 2008 wraz z późniejszymi zmianami. Do obliczeń wykorzystano programy autorstwa firmy „KOTEX” (www.kotex.waw.pl).

W obliczeniach przyjmowano wg PN-EN 1993-1-3:
- materiał sprężysty o granicy plastyczności $\mathbf{f_{yb}}$ według tablicy 3.1b.,
- materiałowy współczynnik bezpieczeństwa γ_m = 1,0.

W tablicach zestawiono obciążenia obliczeniowe dla I stanu granicznego (SGN), wyrażające dopuszczalną nośność oraz obciążenia charakterystyczne dla II stanu granicznego (SGU), odpowiadające dopuszczalnym ugięciom.
Dopuszczalne obciążenia w stanie SGU określono dla ugięć **L**/150, **L**/200 i **L**/300.
Obciążenia wyrażono w kN/m^2.

W tablicy poniżej podano zakresy parametrów dla analizowanych blach:

<table>
<tr><th rowspan="2">Typ blachy</th><th rowspan="2">Stal</th><th rowspan="2">Grubości blachy [mm]</th><th rowspan="2">Szerokości podparcia pośredniego [b]</th><th colspan="2">Rozpiętości przęseł [m]</th></tr>
<tr><th>L_{min}</th><th>L_{max}</th></tr>
<tr><td>T35 / T35 ECO</td><td rowspan="5">S250GD
S280GD
S320GD</td><td rowspan="3">0.50, 0.60, 0.63, 0.70, 0.75
0.80, 0.88, 1.00</td><td rowspan="9">60 mm, 80 mm, 120 mm,
160 mm, 300 mm</td><td>0.50</td><td>5.00</td></tr>
<tr><td>T50</td><td rowspan="2">1.00</td><td rowspan="2">6.00</td></tr>
<tr><td>T55</td></tr>
<tr><td>T62</td><td>0.60, 0.63, 0.70, 0.75, 0.80,
0.88, 1.00, 1.10, 1.20, 1.25</td><td>2.00</td><td>8.00</td></tr>
<tr><td>T90</td><td>0.60, 0.63, 0.70, 0.75, 0.80,
0.88, 1.00, 1.10, 1.20, 1.25,
1.50</td><td>2.00</td><td>8.50</td></tr>
<tr><td>T135</td><td>S280GD
S320GD
S350GD</td><td>0.70, 0.75, 0.80, 0.88, 1.00,
1.10, 1.20, 1.25, 1.50</td><td>2.00</td><td>8.50</td></tr>
<tr><td>T153</td><td>S320GD
S350GD</td><td rowspan="2">0.70, 0.75, 0.80, 0.88, 1.00,
1.20, 1.25, 1.50</td><td rowspan="2">3.00</td><td rowspan="2">11.00</td></tr>
<tr><td>T160</td><td>S320GD
S350GD</td></tr>
</table>

Rozpiętości przęseł w podanych w powyższej tablicy zakresach zmieniane są krokiem 0.25 m.

Zalecenia ogólne

W tablicach podano szerokości podparcia skrajnego zalecane przez producenta (40 lub 60 mm), natomiast do obliczeń przyjęto zgodnie z PN-EN szerokość podparcia skrajnego a=10 mm. Tablice dla układów zwykłych dwu- i trójprzęsłowych wykonano dla szerokości podparcia pośredniego b=60, 80, 120, 160 i 300 mm.

Zestawione obciążenia obliczeniowe należy porównać z wartościami z tablic – wiersz nr 1, dla rozpiętości nie mniejszej od przyjętej w projektowaniu konstrukcji.
W przypadku blachy dwu- i trójprzęsłowej należy wybierać tablicę odpowiadającą szerokości podpory pośredniej **b** nie większej od szerokości przyjętej w projekcie konstrukcji.
Zarówno dla szerokości podpory pośredniej **b**, jak i dla rozpiętości przęseł **L** można stosować interpolację liniową.

Z niniejszych tablic można korzystać przy spełnieniu następujących warunków:
- obciążenie oddziałujące na przyjęte układy statyczne jest obciążeniem ciągłym równomiernie rozłożonym,
- długości przęseł w układach wieloprzęsłowych nie różnią się o więcej niż 5%, przy czym do wyznaczenia SGN i SGU przyjmuje się największą długość przęsła,
- sposób mocowania blach trapezowych jest zgodny z instrukcją producenta.

W innych, indywidualnych przypadkach zaleca się konsultację z przedstawicielem naszej firmy.

Zalecenia dotyczące układów zakładkowych

Tablice zostały sporządzone w założeniu zakładek równych 0.1 rozpiętości przęsła, jak na rysunku:

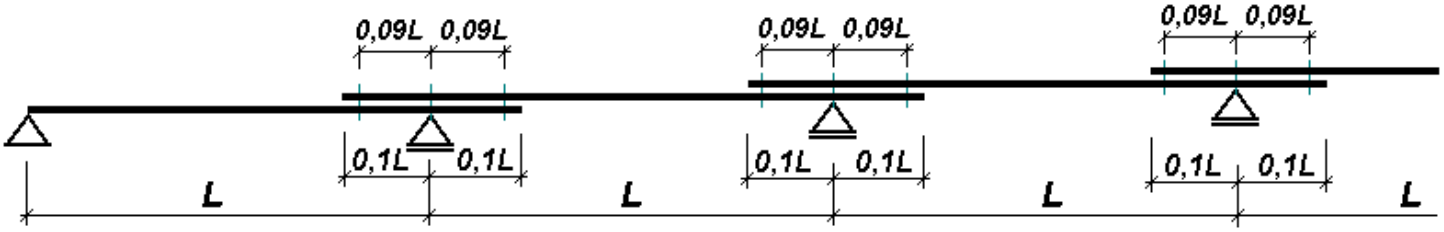

Dla układów zakładkowych podparcie pośrednie musi spełniać warunek >=60 mm.

Łączniki powinny być umieszczone nad osiami podpór oraz po obu stronach podparcia w odległości 0.09 rozpiętości:

Minimalna odległość środka ciężkości łączników od podpory

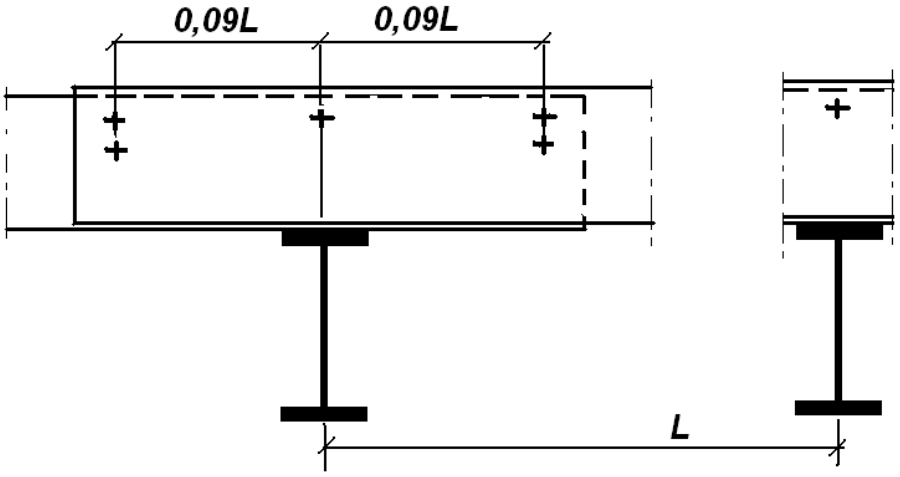

Ciężar blach (kg/m²)

GRUBOŚĆ	WAGA
0,50	4,42
0,60	5,30
0,63	5,56
0,70	6,18
0,75	6,62
0,80	7,06
0,88	7,77
1,00	8,83

S250 GD

T35 ECO		Pozytyw																			
Liczba przęseł:		**1**	**podparcie: 40 - 40**																		
Grubość	*Jx [cm4]*	*Przypadek*	*0,50*	*0,75*	*1,00*	*1,25*	*1,50*	*1,75*	*2,00*	*2,25*	*2,50*	*2,75*	*3,00*	*3,25*	*3,50*	*3,75*	*4,00*	*4,25*	*4,50*	*4,75*	*5,00*
0,50	min/max	SGN	12,80	8,53	5,35	3,43	2,39	1,76	1,34	1,06	0,86	0,71	0,60	0,51	0,44	0,38	0,34	0,30	0,27	0,24	0,22
	6,02	L/150	12,80	8,53	5,35	3,23	1,97	1,30	0,90	0,65	0,49	0,37	0,29	0,23	0,18	0,15	0,12	0,10	0,09	0,08	0,06
	7,97	L/200	12,80	8,53	4,80	2,62	1,60	1,04	0,72	0,51	0,38	0,29	0,22	0,18	0,14	0,12	0,10	0,08	0,07	0,06	0,05
		L/300	12,80	7,54	3,57	1,93	1,15	0,73	0,50	0,35	0,26	0,20	0,15	0,12	0,10	0,08	0,06	0,05	0,05	0,04	0,03
0,60		SGN	18,25	12,08	6,82	4,38	3,04	2,24	1,71	1,35	1,10	0,91	0,76	0,65	0,56	0,49	0,43	0,38	0,34	0,30	0,27
	7,87	L/150	18,25	12,08	6,82	4,23	2,58	1,69	1,17	0,84	0,62	0,47	0,36	0,29	0,23	0,19	0,16	0,13	0,11	0,09	0,08
	9,97	L/200	18,25	12,08	6,28	3,42	2,07	1,34	0,91	0,65	0,48	0,36	0,28	0,22	0,18	0,14	0,12	0,10	0,08	0,07	0,06
		L/300	18,25	10,14	4,63	2,46	1,45	0,93	0,63	0,44	0,33	0,25	0,19	0,15	0,12	0,10	0,08	0,07	0,06	0,05	0,04
0,63		SGN	20,05	12,89	7,27	4,66	3,24	2,38	1,82	1,44	1,17	0,97	0,81	0,69	0,60	0,52	0,46	0,40	0,36	0,32	0,29
	8,43	L/150	20,05	12,89	7,27	4,53	2,76	1,81	1,25	0,90	0,66	0,50	0,39	0,31	0,25	0,20	0,17	0,14	0,12	0,10	0,09
	10,58	L/200	20,05	12,89	6,73	3,66	2,22	1,43	0,97	0,69	0,51	0,38	0,30	0,23	0,19	0,15	0,13	0,11	0,09	0,08	0,07
		L/300	20,05	10,88	4,96	2,62	1,54	0,98	0,67	0,47	0,35	0,26	0,20	0,16	0,13	0,10	0,09	0,07	0,06	0,05	0,04
0,70		SGN	24,56	14,78	8,35	5,35	3,72	2,74	2,10	1,66	1,34	1,11	0,93	0,79	0,68	0,60	0,52	0,46	0,41	0,37	0,34
	9,81	L/150	24,56	14,78	8,35	5,27	3,21	2,10	1,44	1,02	0,75	0,57	0,44	0,35	0,28	0,23	0,19	0,16	0,13	0,11	0,10
	11,99	L/200	24,56	14,78	7,83	4,25	2,56	1,63	1,11	0,78	0,58	0,44	0,34	0,27	0,21	0,17	0,14	0,12	0,10	0,09	0,07
		L/300	24,56	12,63	5,69	2,99	1,76	1,12	0,76	0,54	0,39	0,30	0,23	0,18	0,15	0,12	0,10	0,08	0,07	0,06	0,05
0,75		SGN	28,04	16,18	9,14	5,86	4,07	2,99	2,29	1,81	1,47	1,21	1,02	0,87	0,75	0,65	0,57	0,51	0,45	0,41	0,37
	10,83	L/150	28,04	16,18	9,14	5,82	3,53	2,31	1,57	1,12	0,82	0,62	0,48	0,38	0,31	0,25	0,21	0,17	0,15	0,12	0,11
	12,90	L/200	28,04	16,18	8,63	4,68	2,78	1,78	1,20	0,85	0,63	0,47	0,37	0,29	0,23	0,19	0,16	0,13	0,11	0,09	0,08
		L/300	28,04	13,92	6,20	3,25	1,91	1,22	0,82	0,58	0,43	0,32	0,25	0,20	0,16	0,13	0,11	0,09	0,07	0,06	0,05
0,80		SGN	31,73	17,60	9,93	6,37	4,43	3,25	2,49	1,97	1,60	1,32	1,11	0,94	0,81	0,71	0,62	0,55	0,49	0,44	0,40
	12,42	L/150	31,73	17,60	9,93	6,37	3,86	2,51	1,70	1,21	0,89	0,67	0,52	0,41	0,33	0,27	0,22	0,19	0,16	0,13	0,12
	13,76	L/200	31,73	17,60	9,45	5,12	3,02	1,92	1,30	0,92	0,68	0,51	0,40	0,31	0,25	0,20	0,17	0,14	0,12	0,10	0,09
		L/300	31,73	15,23	6,72	3,52	2,07	1,32	0,89	0,63	0,46	0,35	0,27	0,21	0,17	0,14	0,11	0,09	0,08	0,07	0,06
0,88		SGN	38,06	19,90	11,23	7,20	5,00	3,68	2,82	2,23	1,80	1,49	1,25	1,07	0,92	0,80	0,70	0,62	0,56	0,50	0,45
	14,16	L/150	38,06	19,90	11,23	7,20	4,40	2,82	1,91	1,36	1,00	0,75	0,58	0,46	0,37	0,30	0,25	0,21	0,17	0,15	0,13
	15,14	L/200	38,06	19,90	10,78	5,75	3,39	2,16	1,46	1,03	0,76	0,57	0,44	0,35	0,28	0,23	0,19	0,16	0,13	0,11	0,10
		L/300	38,06	17,26	7,55	3,95	2,32	1,47	0,99	0,70	0,51	0,38	0,29	0,23	0,19	0,15	0,12	0,10	0,09	0,07	0,06
1,00		SGN	48,56	23,39	13,20	8,46	5,88	4,32	3,31	2,62	2,12	1,75	1,47	1,25	1,08	0,94	0,83	0,73	0,65	0,59	0,53
	16,58	L/150	48,56	23,39	13,20	8,46	5,16	3,29	2,23	1,57	1,15	0,87	0,67	0,53	0,42	0,34	0,28	0,24	0,20	0,17	0,14
	17,20	L/200	48,56	23,39	12,81	6,71	3,95	2,51	1,69	1,19	0,86	0,65	0,50	0,39	0,32	0,26	0,21	0,18	0,15	0,13	0,11
		L/300	48,56	20,17	8,80	4,58	2,66	1,68	1,12	0,79	0,58	0,43	0,33	0,26	0,21	0,17	0,14	0,12	0,10	0,08	0,07
Liczba przęseł:		**2**	**podparcie: 40 - 60 - 40**																		
Grubość	*Jx [cm4]*	*Przypadek*	*0,50*	*0,75*	*1,00*	*1,25*	*1,50*	*1,75*	*2,00*	*2,25*	*2,50*	*2,75*	*3,00*	*3,25*	*3,50*	*3,75*	*4,00*	*4,25*	*4,50*	*4,75*	*5,00*
0,50	min/max	SGN	10,78	5,87	3,72	2,58	1,90	1,45	1,15	0,91	0,74	0,62	0,52	0,44	0,38	0,34	0,30	0,26	0,23	0,21	0,19
	6,02	L/150	10,78	5,87	3,72	2,58	1,90	1,45	1,15	0,91	0,74	0,62	0,52	0,44	0,38	0,34	0,30	0,25	0,21	0,18	0,16
	7,97	L/200	10,78	5,87	3,72	2,58	1,90	1,45	1,15	0,91	0,74	0,62	0,52	0,42	0,34	0,28	0,23	0,19	0,16	0,14	0,12
		L/300	10,78	5,87	3,72	2,58	1,90	1,45	1,15	0,84	0,62	0,47	0,37	0,29	0,23	0,19	0,16	0,13	0,11	0,10	0,08
0,60		SGN	14,58	7,89	4,98	3,44	2,52	1,93	1,51	1,20	0,97	0,81	0,68	0,58	0,50	0,44	0,39	0,34	0,31	0,28	0,25
	7,87	L/150	14,58	7,89	4,98	3,44	2,52	1,93	1,51	1,20	0,97	0,81	0,68	0,58	0,50	0,44	0,38	0,32	0,27	0,23	0,20
	9,97	L/200	14,58	7,89	4,98	3,44	2,52	1,93	1,51	1,20	0,97	0,81	0,67	0,53	0,43	0,35	0,29	0,24	0,21	0,18	0,15
		L/300	14,58	7,89	4,98	3,44	2,52	1,93	1,50	1,06	0,78	0,59	0,46	0,36	0,29	0,24	0,20	0,17	0,14	0,12	0,10
0,63		SGN	15,80	8,53	5,38	3,71	2,72	2,08	1,62	1,29	1,05	0,87	0,73	0,63	0,54	0,47	0,42	0,37	0,33	0,30	0,27
	8,43	L/150	15,80	8,53	5,38	3,71	2,72	2,08	1,62	1,29	1,05	0,87	0,73	0,63	0,54	0,47	0,40	0,34	0,28	0,24	0,21
	10,58	L/200	15,80	8,53	5,38	3,71	2,72	2,08	1,62	1,29	1,05	0,87	0,71	0,56	0,45	0,37	0,31	0,26	0,22	0,19	0,16
		L/300	15,80	8,53	5,38	3,71	2,72	2,08	1,59	1,13	0,83	0,63	0,49	0,39	0,31	0,25	0,21	0,18	0,15	0,13	0,11
0,70		SGN	18,77	10,10	6,35	4,38	3,21	2,45	1,89	1,50	1,22	1,01	0,85	0,73	0,63	0,55	0,49	0,43	0,38	0,35	0,31
	9,81	L/150	18,77	10,10	6,35	4,38	3,21	2,45	1,89	1,50	1,22	1,01	0,85	0,73	0,63	0,55	0,46	0,38	0,32	0,28	0,24
	11,99	L/200	18,77	10,10	6,35	4,38	3,21	2,45	1,89	1,50	1,22	1,01	0,81	0,64	0,52	0,42	0,35	0,29	0,25	0,21	0,18
		L/300	18,77	10,10	6,35	4,38	3,21	2,45	1,81	1,29	0,95	0,72	0,55	0,44	0,35	0,29	0,24	0,20	0,17	0,14	0,12
0,75		SGN	20,99	11,27	7,08	4,88	3,57	2,71	2,09	1,66	1,35	1,12	0,95	0,81	0,70	0,61	0,54	0,48	0,43	0,38	0,35
	10,83	L/150	20,99	11,27	7,08	4,88	3,57	2,71	2,09	1,66	1,35	1,12	0,95	0,81	0,70	0,60	0,50	0,42	0,35	0,30	0,26
	12,90	L/200	20,99	11,27	7,08	4,88	3,57	2,71	2,09	1,66	1,35	1,12	0,88	0,70	0,56	0,46	0,38	0,32	0,27	0,23	0,20
		L/300	20,99	11,27	7,08	4,88	3,57	2,71	1,97	1,40	1,03	0,78	0,60	0,47	0,38	0,31	0,25	0,21	0,18	0,15	0,13
0,80		SGN	23,29	12,47	7,83	5,38	3,94	2,98	2,30	1,82	1,48	1,23	1,04	0,89	0,77	0,67	0,59	0,52	0,47	0,42	0,38
	12,42	L/150	23,29	12,47	7,83	5,38	3,94	2,98	2,30	1,82	1,48	1,23	1,04	0,89	0,77	0,65	0,54	0,45	0,38	0,32	0,28
	13,76	L/200	23,29	12,47	7,83	5,38	3,94	2,98	2,30	1,82	1,48	1,23	0,95	0,75	0,61	0,49	0,41	0,34	0,29	0,24	0,21
		L/300	23,29	12,47	7,83	5,38	3,94	2,98	2,13	1,51	1,11	0,83	0,64	0,50	0,40	0,33	0,27	0,23	0,19	0,16	0,14
0,88		SGN	26,97	14,40	9,01	6,19	4,52	3,39	2,61	2,07	1,69	1,40	1,18	1,01	0,87	0,76	0,67	0,59	0,53	0,48	0,43
	14,16	L/150	26,97	14,40	9,01	6,19	4,52	3,39	2,61	2,07	1,69	1,40	1,18	1,01	0,87	0,72	0,60	0,50	0,42	0,36	0,31
	15,14	L/200	26,97	14,40	9,01	6,19	4,52	3,39	2,61	2,07	1,69	1,37	1,06	0,83	0,67	0,54	0,45	0,37	0,31	0,27	0,23
		L/300	26,97	14,40	9,01	6,19	4,52	3,39	2,37	1,67	1,22	0,92	0,71	0,56	0,44	0,36	0,30	0,25	0,21	0,18	0,15
1,00		SGN	32,31	17,13	10,67	7,31	5,29	3,92	3,02	2,40	1,95	1,62	1,37	1,17	1,01	0,88	0,78	0,69	0,61	0,55	0,50
	16,58	L/150	32,31	17,13	10,67	7,31	5,29	3,92	3,02	2,40	1,95	1,62	1,37	1,17	1,01	0,82	0,68	0,56	0,48	0,40	0,35
	17,20	L/200	32,31	17,13	10,67	7,31	5,29	3,92	3,02	2,40	1,95	1,56	1,20	0,95	0,76	0,62	0,51	0,42	0,36	0,30	0,26
		L/300	32,31	17,13	10,67	7,31	5,29	3,92	2,70	1,90	1,38	1,04	0,80	0,63	0,51	0,41	0,34	0,28	0,24	0,20	0,17
Liczba przęseł:		**3**	**podparcie: 40 - 60 - 60 - 40**																		
Grubość	*Jx [cm4]*	*Przypadek*	*0,50*	*0,75*	*1,00*	*1,25*	*1,50*	*1,75*	*2,00*	*2,25*	*2,50*	*2,75*	*3,00*	*3,25*	*3,50*	*3,75*	*4,00*	*4,25*	*4,50*	*4,75*	*5,00*
0,50	min/max	SGN	12,83	7,04	4,49	3,13	2,31	1,77	1,41	1,14	0,93	0,77	0,65	0,55	0,48	0,42	0,37	0,33	0,29	0,26	0,24
	6,02	L/150	12,83	7,04	4,49	3,13	2,31	1,77	1,41	1,14	0,87	0,67	0,53	0,42	0,34	0,28	0,23	0,20	0,17	0,14	0,12
	7,97	L/200	12,83	7,04	4,49	3,13	2,31	1,77	1,28	0,94	0,70	0,53	0,41	0,33	0,26	0,22	0,18	0,15	0,13	0,11	0,09
		L/300	12,83	7,04	4,49	3,13	2,04	1,35	0,92	0,66	0,48	0,37	0,29	0,23	0,18	0,15	0,12	0,10	0,09	0,07	0,06
0,60		SGN	17,38	9,48	6,02	4,18	3,08	2,36	1,87	1,49	1,21	1,01	0,85	0,73	0,63	0,55	0,48	0,43	0,38	0,34	0,31
	7,87	L/150	17,38	9,48	6,02	4,18	3,08	2,36	1,87	1,49	1,14	0,87	0,68	0,54	0,43	0,36	0,29	0,25	0,21	0,18	0,15
	9,97	L/200	17,38	9,48	6,02	4,18	3,08	2,36	1,68	1,20	0,89	0,67	0,52	0,41	0,33	0,27	0,23	0,19	0,16	0,14	0,12
		L/300	17,38	9,48	6,02	4,18	2,67	1,72	1,17	0,83	0,61	0,46	0,36	0,28	0,23	0,19	0,15	0,13	0,11	0,09	0,08
0,63		SGN	18,84	10,26	6,51	4,51	3,32	2,55	2,02	1,60	1,31	1,08	0,91	0,78	0,67	0,59	0,52	0,46	0,41	0,37	0,33
	8,43	L/150	18,84	10,26	6,51	4,51	3,32	2,55	2,02	1,60	1,22	0,93	0,72	0,57	0,46	0,38	0,31	0,26	0,22	0,19	0,16
	10,58	L/200	18,84	10,26	6,51	4,51	3,32	2,55	1,80	1,28	0,94	0,72	0,56	0,44	0,35	0,29	0,24	0,20	0,17	0,14	0,12
		L/300	18,84	10,26	6,51	4,51	2,84	1,83	1,24	0,88	0,65	0,49	0,38	0,30	0,24	0,20	0,16	0,14	0,12	0,10	0,08
0,70		SGN	22,39	12,15	7,69	5,33	3,91	3,00	2,36	1,87	1,52	1,26	1,07	0,91	0,79	0,69	0,61	0,54	0,48	0,43	0,39
	9,81	L/150	22,39	12,15	7,69	5,33	3,91	3,00	2,36	1,87	1,40	1,06	0,83	0,65	0,53	0,43	0,36	0,30	0,25	0,22	0,19
	11,99	L/200	22,39	12,15	7,69	5,33	3,91	3,00	2,06	1,46	1,08	0,82	0,63	0,50	0,40	0,33	0,27	0,23	0,19	0,16	0,14
		L/300	22,39	12,15	7,69	5,33	3,25	2,09	1,42	1,01	0,74	0,56	0,43	0,34	0,27	0,22	0,19	0,15	0,13	0,11	0,10
0,75		SGN	25,05	13,57	8,57	5,93	4,35	3,33	2,61	2,07	1,69	1,40	1,18	1,01	0,87	0,76	0,67	0,59	0,53	0,48	0,43
	10,83	L/150	25,05	13,57	8,57	5,93	4,35	3,33	2,61	2,07	1,53	1,16	0,90	0,71	0,57	0,47	0,39	0,33	0,27	0,23	0,20
	12,90	L/200	25,05	13,57	8,57	5,93	4,35	3,30	2,24	1,59	1,17	0,89	0,69	0,55	0,44	0,36	0,30	0,25	0,21	0,18	0,15
		L/300	25,05	13,57	8,57	5,93	3,54	2,27	1,54	1,09	0,80	0,61	0,47	0,37	0,30	0,24	0,20	0,17	0,14	0,12	0,10
0,80		SGN	27,81	15,03	9,48	6,55	4,81	3,68	2,86	2,27	1,85	1,54	1,29	1,11	0,96	0,83	0,74	0,65	0,58	0,52	0,47
	12,42	L/150	27,81	15,03	9,48	6,55	4,81	3,68	2,86	2,25	1,66	1,26	0,97	0,77	0,62	0,51	0,42	0,35	0,30	0,25	0,22
	13,76	L/200	27,81	15,03	9,48	6,55	4,81	3,57	2,43	1,73	1,27	0,96	0,74	0,59	0,47	0,39	0,32	0,27	0,22	0,19	0,16
		L/300	27,81	15,03	9,48	6,47	3,84	2,46	1,67	1,18	0,87	0,65	0,50	0,40	0,32	0,26	0,21	0,18	0,15	0,13	0,11
0,88		SGN	32,24	17,35	10,93	7,53	5,52	4,22	3,25	2,59	2,10	1,75	1,47	1,26	1,09	0,95	0,84	0,74	0,66	0,60	0,54
	14,16	L/150	32,24	17,35	10,93	7,53	5,52	4,22	3,25	2,53	1,86	1,41	1,09	0,86	0,69	0,57	0,47	0,39	0,33	0,28	0,24
	15,14	L/200	32,24	17,35	10,93	7,53	5,52	4,02	2,73	1,94	1,42	1,07	0,83	0,66	0,52	0,43	0,35	0,29	0,25	0,21	0,18
		L/300	32,24	17,35	10,93	7,28	4,31	2,76	1,86	1,31	0,96	0,72	0,56	0,44	0,35	0,28	0,23	0,20	0,16	0,14	0,12
1,00		SGN	38,69	20,68	12,96	8,91	6,51	4,89	3,77	3,00	2,44	2,02	1,70	1,46	1,26	1,10	0,97	0,86	0,77	0,69	0,62
	16,58	L/150	38,69	20,68	12,96	8,91	6,51	4,89	3,77	2,94	2,16	1,64	1,26	0,99	0,79	0,65	0,53	0,44	0,37	0,32	0,27
	17,20	L/200	38,69	20,68	12,96	8,91	6,51	4,68	3,17	2,24	1,63	1,23	0,95	0,74	0,60	0,48	0,40	0,33	0,28	0,24	0,20
		L/300	38,69	20,68	12,96	8,49	5,01	3,16	2,12	1,49	1,09	0,82	0,63	0,50	0,40	0,32	0,27	0,22	0,19	0,16	0,14

S250 GD

T35 ECO		Negatyw																				
Liczba przęseł:		**1**	**podparcie: 40 - 40**																			
Grubość	*Jx [cm4]*	*Przypadek*	*0,50*	*0,75*	*1,00*	*1,25*	*1,50*	*1,75*	*2,00*	*2,25*	*2,50*	*2,75*	*3,00*	*3,25*	*3,50*	*3,75*	*4,00*	*4,25*	*4,50*	*4,75*	*5,00*
0,50	min/max	SGN	9,15	6,10	4,57	3,08	2,14	1,57	1,20	0,95	0,77	0,64	0,54	0,46	0,39	0,34	0,30	0,27	0,24	0,21	0,19
	7,52	L/150	9,15	6,10	4,57	3,08	2,14	1,47	1,00	0,71	0,52	0,40	0,31	0,24	0,20	0,16	0,13	0,11	0,09	0,08	0,07
	8,52	L/200	9,15	6,10	4,57	3,00	1,77	1,14	0,77	0,55	0,40	0,30	0,24	0,19	0,15	0,12	0,10	0,09	0,07	0,06	0,05
		L/300	9,15	6,10	3,94	2,08	1,23	0,78	0,53	0,38	0,28	0,21	0,16	0,13	0,10	0,08	0,07	0,06	0,05	0,04	0,04
0,60		SGN	12,98	8,66	6,29	4,03	2,80	2,06	1,58	1,25	1,01	0,84	0,70	0,60	0,52	0,45	0,39	0,35	0,31	0,28	0,25
	9,51	L/150	12,98	8,66	6,29	4,03	2,80	1,86	1,27	0,90	0,66	0,50	0,39	0,31	0,25	0,20	0,17	0,14	0,12	0,10	0,09
	10,32	L/200	12,98	8,66	6,29	3,80	2,24	1,43	0,97	0,69	0,51	0,38	0,30	0,23	0,19	0,15	0,13	0,11	0,09	0,08	0,06
		L/300	12,98	8,66	5,00	2,63	1,55	0,99	0,67	0,47	0,35	0,26	0,20	0,16	0,13	0,10	0,08	0,07	0,06	0,05	0,04
0,63		SGN	14,27	9,51	6,76	4,33	3,01	2,21	1,70	1,34	1,09	0,90	0,75	0,64	0,55	0,48	0,42	0,38	0,34	0,30	0,27
	10,13	L/150	14,27	9,51	6,76	4,33	3,01	1,98	1,35	0,96	0,70	0,53	0,41	0,33	0,26	0,21	0,18	0,15	0,12	0,11	0,09
	10,84	L/200	14,27	9,51	6,76	4,04	2,39	1,53	1,03	0,73	0,54	0,41	0,32	0,25	0,20	0,16	0,13	0,11	0,09	0,08	0,07
		L/300	14,27	9,51	5,32	2,79	1,64	1,05	0,71	0,50	0,36	0,27	0,21	0,17	0,13	0,11	0,09	0,07	0,06	0,05	0,05
0,70		SGN	17,49	11,66	7,89	5,06	3,52	2,58	1,98	1,56	1,27	1,05	0,88	0,75	0,65	0,56	0,50	0,44	0,39	0,35	0,32
	11,58	L/150	17,49	11,66	7,89	5,06	3,52	2,27	1,54	1,09	0,80	0,61	0,47	0,37	0,29	0,24	0,20	0,16	0,14	0,12	0,10
	12,04	L/200	17,49	11,66	7,89	4,62	2,73	1,74	1,18	0,83	0,60	0,45	0,35	0,28	0,22	0,18	0,15	0,12	0,10	0,09	0,08
		L/300	17,49	11,66	6,08	3,18	1,86	1,17	0,79	0,55	0,40	0,30	0,23	0,18	0,15	0,12	0,10	0,08	0,07	0,06	0,05
0,75		SGN	20,01	13,34	8,72	5,59	3,89	2,86	2,19	1,73	1,40	1,16	0,97	0,83	0,72	0,62	0,55	0,49	0,43	0,39	0,35
	12,43	L/150	20,01	13,34	8,72	5,59	3,87	2,47	1,68	1,18	0,86	0,65	0,50	0,39	0,32	0,26	0,21	0,18	0,15	0,13	0,11
	12,90	L/200	20,01	13,34	8,72	5,04	2,97	1,88	1,26	0,89	0,65	0,49	0,38	0,30	0,24	0,19	0,16	0,13	0,11	0,09	0,08
		L/300	20,01	13,34	6,63	3,43	1,99	1,26	0,84	0,59	0,43	0,32	0,25	0,20	0,16	0,13	0,11	0,09	0,07	0,06	0,05
0,80		SGN	22,70	15,13	9,57	6,14	4,27	3,14	2,40	1,90	1,54	1,27	1,07	0,91	0,79	0,68	0,60	0,53	0,48	0,43	0,38
	13,48	L/150	22,70	15,13	9,57	6,14	4,19	2,68	1,80	1,26	0,92	0,69	0,53	0,42	0,34	0,27	0,23	0,19	0,16	0,13	0,12
	13,76	L/200	22,70	15,13	9,57	5,46	3,19	2,01	1,35	0,95	0,69	0,52	0,40	0,32	0,25	0,21	0,17	0,14	0,12	0,10	0,09
		L/300	22,70	15,13	7,10	3,66	2,12	1,34	0,90	0,63	0,46	0,35	0,27	0,21	0,17	0,14	0,11	0,09	0,08	0,07	0,06
0,88		SGN	27,38	18,25	10,88	6,98	4,85	3,56	2,72	2,15	1,74	1,44	1,21	1,03	0,89	0,78	0,68	0,60	0,54	0,48	0,44
	15,02	L/150	27,38	18,25	10,88	6,98	4,67	2,95	1,98	1,39	1,01	0,76	0,59	0,46	0,37	0,30	0,25	0,21	0,17	0,15	0,13
	15,14	L/200	27,38	18,25	10,88	6,04	3,50	2,21	1,48	1,04	0,76	0,57	0,44	0,35	0,28	0,23	0,19	0,16	0,13	0,11	0,10
		L/300	27,38	18,25	7,81	4,02	2,34	1,47	0,99	0,70	0,51	0,38	0,29	0,23	0,19	0,15	0,12	0,10	0,09	0,07	0,06
1,00		SGN	35,31	22,32	12,60	8,08	5,62	4,13	3,15	2,49	2,02	1,67	1,40	1,20	1,03	0,90	0,79	0,70	0,63	0,56	0,51
	17,07	L/150	35,31	22,32	12,60	8,08	5,31	3,35	2,25	1,58	1,15	0,87	0,67	0,53	0,42	0,34	0,28	0,23	0,20	0,17	0,14
	17,20	L/200	35,31	22,32	12,60	6,86	3,98	2,51	1,69	1,18	0,86	0,65	0,50	0,39	0,32	0,26	0,21	0,18	0,15	0,13	0,11
		L/300	35,31	20,78	8,88	4,57	2,65	1,68	1,12	0,79	0,58	0,43	0,33	0,26	0,21	0,17	0,14	0,12	0,10	0,08	0,07

Liczba przęseł:		**2**	**podparcie: 40 - 60 - 40**																		
Grubość	*Jx [cm4]*	*Przypadek*	*0,50*	*0,75*	*1,00*	*1,25*	*1,50*	*1,75*	*2,00*	*2,25*	*2,50*	*2,75*	*3,00*	*3,25*	*3,50*	*3,75*	*4,00*	*4,25*	*4,50*	*4,75*	*5,00*
0,50	min/max	SGN	9,53	5,42	3,54	2,50	1,86	1,45	1,16	0,95	0,79	0,67	0,57	0,49	0,43	0,37	0,33	0,29	0,26	0,23	0,21
	7,52	L/150	9,53	5,42	3,54	2,50	1,86	1,45	1,16	0,95	0,79	0,67	0,57	0,49	0,43	0,37	0,32	0,27	0,23	0,20	0,17
	8,52	L/200	9,53	5,42	3,54	2,50	1,86	1,45	1,16	0,95	0,79	0,67	0,57	0,45	0,37	0,30	0,25	0,21	0,18	0,15	0,13
		L/300	9,53	5,42	3,54	2,50	1,86	1,45	1,16	0,90	0,67	0,51	0,39	0,31	0,25	0,21	0,17	0,14	0,12	0,10	0,09
0,60		SGN	13,10	7,28	4,69	3,30	2,45	1,89	1,51	1,23	1,03	0,87	0,74	0,63	0,55	0,48	0,42	0,37	0,33	0,30	0,27
	9,51	L/150	13,10	7,28	4,69	3,30	2,45	1,89	1,51	1,23	1,03	0,87	0,74	0,63	0,55	0,48	0,40	0,34	0,29	0,24	0,21
	10,32	L/200	13,10	7,28	4,69	3,30	2,45	1,89	1,51	1,23	1,03	0,87	0,72	0,57	0,45	0,37	0,30	0,25	0,21	0,18	0,16
		L/300	13,10	7,28	4,69	3,30	2,45	1,89	1,51	1,14	0,83	0,62	0,48	0,38	0,30	0,25	0,20	0,17	0,14	0,12	0,10
0,63		SGN	14,17	7,86	5,06	3,55	2,63	2,04	1,62	1,32	1,10	0,93	0,79	0,67	0,58	0,51	0,45	0,40	0,35	0,32	0,29
	10,13	L/150	14,17	7,86	5,06	3,55	2,63	2,04	1,62	1,32	1,10	0,93	0,79	0,67	0,58	0,51	0,43	0,36	0,30	0,25	0,22
	10,84	L/200	14,17	7,86	5,06	3,55	2,63	2,04	1,62	1,32	1,10	0,93	0,76	0,60	0,48	0,39	0,32	0,27	0,22	0,19	0,16
		L/300	14,17	7,86	5,06	3,55	2,63	2,04	1,62	1,19	0,87	0,66	0,50	0,40	0,32	0,26	0,21	0,18	0,15	0,13	0,11
0,70		SGN	16,79	9,27	5,95	4,16	3,08	2,38	1,89	1,54	1,28	1,08	0,91	0,77	0,67	0,58	0,51	0,46	0,41	0,37	0,33
	11,58	L/150	16,79	9,27	5,95	4,16	3,08	2,38	1,89	1,54	1,28	1,08	0,91	0,77	0,67	0,58	0,47	0,40	0,33	0,28	0,24
	12,04	L/200	16,79	9,27	5,95	4,16	3,08	2,38	1,89	1,54	1,28	1,08	0,84	0,66	0,53	0,43	0,36	0,30	0,25	0,21	0,18
		L/300	16,79	9,27	5,95	4,16	3,08	2,38	1,89	1,33	0,97	0,73	0,56	0,44	0,35	0,29	0,24	0,20	0,17	0,14	0,12
0,75		SGN	18,77	10,33	6,61	4,61	3,41	2,63	2,09	1,70	1,41	1,18	0,99	0,85	0,73	0,64	0,56	0,50	0,45	0,40	0,36
	12,43	L/150	18,77	10,33	6,61	4,61	3,41	2,63	2,09	1,70	1,41	1,18	0,99	0,85	0,73	0,62	0,51	0,42	0,36	0,30	0,26
	12,90	L/200	18,77	10,33	6,61	4,61	3,41	2,63	2,09	1,70	1,41	1,17	0,90	0,71	0,57	0,46	0,38	0,32	0,27	0,23	0,20
		L/300	18,77	10,33	6,61	4,61	3,41	2,63	2,02	1,42	1,04	0,78	0,60	0,47	0,38	0,31	0,25	0,21	0,18	0,15	0,13
0,80		SGN	20,76	11,38	7,27	5,07	3,75	2,89	2,29	1,87	1,55	1,28	1,08	0,92	0,80	0,70	0,61	0,54	0,49	0,44	0,39
	13,48	L/150	20,76	11,38	7,27	5,07	3,75	2,89	2,29	1,87	1,55	1,28	1,08	0,92	0,80	0,66	0,54	0,45	0,38	0,32	0,28
	13,76	L/200	20,76	11,38	7,27	5,07	3,75	2,89	2,29	1,87	1,55	1,25	0,96	0,76	0,61	0,49	0,41	0,34	0,29	0,24	0,21
		L/300	20,76	11,38	7,27	5,07	3,75	2,89	2,15	1,52	1,11	0,83	0,64	0,50	0,40	0,33	0,27	0,23	0,19	0,16	0,14
0,88		SGN	24,08	13,14	8,36	5,82	4,29	3,30	2,62	2,13	1,75	1,45	1,22	1,04	0,90	0,79	0,69	0,61	0,55	0,49	0,45
	15,02	L/150	24,08	13,14	8,36	5,82	4,29	3,30	2,62	2,13	1,75	1,45	1,22	1,04	0,89	0,72	0,60	0,50	0,42	0,36	0,31
	15,14	L/200	24,08	13,14	8,36	5,82	4,29	3,30	2,62	2,13	1,75	1,37	1,06	0,83	0,67	0,54	0,45	0,37	0,31	0,27	0,23
		L/300	24,08	13,14	8,36	5,82	4,29	3,30	2,37	1,67	1,22	0,92	0,71	0,55	0,44	0,36	0,30	0,25	0,21	0,18	0,15
1,00		SGN	29,39	15,92	10,08	6,99	5,14	3,95	3,13	2,52	2,05	1,70	1,43	1,22	1,06	0,92	0,81	0,72	0,64	0,58	0,52
	17,07	L/150	29,39	15,92	10,08	6,99	5,14	3,95	3,13	2,52	2,05	1,70	1,43	1,22	1,01	0,82	0,68	0,56	0,48	0,40	0,35
	17,20	L/200	29,39	15,92	10,08	6,99	5,14	3,95	3,13	2,52	2,05	1,56	1,20	0,95	0,76	0,62	0,51	0,42	0,36	0,30	0,26
		L/300	29,39	15,92	10,08	6,99	5,14	3,95	2,69	1,89	1,38	1,04	0,80	0,63	0,51	0,41	0,34	0,28	0,24	0,20	0,17

Liczba przęseł:		**3**	**podparcie: 40 - 60 - 60 - 40**																		
Grubość	*Jx [cm4]*	*Przypadek*	*0,50*	*0,75*	*1,00*	*1,25*	*1,50*	*1,75*	*2,00*	*2,25*	*2,50*	*2,75*	*3,00*	*3,25*	*3,50*	*3,75*	*4,00*	*4,25*	*4,50*	*4,75*	*5,00*
0,50	min/max	SGN	11,23	6,44	4,24	3,00	2,25	1,75	1,40	1,15	0,96	0,82	0,70	0,61	0,53	0,47	0,41	0,36	0,33	0,29	0,26
	7,52	L/150	11,23	6,44	4,24	3,00	2,25	1,75	1,40	1,15	0,96	0,75	0,58	0,46	0,37	0,30	0,25	0,21	0,18	0,15	0,13
	8,52	L/200	11,23	6,44	4,24	3,00	2,25	1,75	1,40	1,02	0,76	0,57	0,45	0,35	0,29	0,23	0,19	0,16	0,14	0,12	0,10
		L/300	11,23	6,44	4,24	3,00	2,25	1,45	0,99	0,71	0,52	0,39	0,31	0,24	0,20	0,16	0,13	0,11	0,09	0,08	0,07
0,60		SGN	15,47	8,68	5,63	3,97	2,96	2,30	1,84	1,50	1,25	1,06	0,91	0,79	0,68	0,59	0,52	0,46	0,42	0,37	0,34
	9,51	L/150	15,47	8,68	5,63	3,97	2,96	2,30	1,84	1,50	1,24	0,94	0,73	0,58	0,47	0,38	0,32	0,27	0,22	0,19	0,16
	10,32	L/200	15,47	8,68	5,63	3,97	2,96	2,30	1,81	1,29	0,95	0,72	0,56	0,44	0,36	0,29	0,24	0,20	0,17	0,14	0,12
		L/300	15,47	8,68	5,63	3,97	2,85	1,83	1,25	0,89	0,65	0,49	0,38	0,30	0,24	0,19	0,16	0,13	0,11	0,10	0,08
0,63		SGN	16,75	9,37	6,07	4,28	3,19	2,47	1,97	1,62	1,35	1,14	0,98	0,84	0,73	0,63	0,56	0,50	0,44	0,40	0,36
	10,13	L/150	16,75	9,37	6,07	4,28	3,19	2,47	1,97	1,62	1,32	1,00	0,78	0,62	0,50	0,41	0,34	0,28	0,24	0,20	0,17
	10,84	L/200	16,75	9,37	6,07	4,28	3,19	2,47	1,92	1,37	1,01	0,77	0,60	0,47	0,38	0,31	0,25	0,21	0,18	0,15	0,13
		L/300	16,75	9,37	6,07	4,28	3,03	1,95	1,33	0,94	0,69	0,52	0,40	0,31	0,25	0,20	0,17	0,14	0,12	0,10	0,09
0,70		SGN	19,86	11,06	7,14	5,02	3,73	2,89	2,30	1,88	1,57	1,33	1,13	0,97	0,83	0,73	0,64	0,57	0,51	0,46	0,41
	11,58	L/150	19,86	11,06	7,14	5,02	3,73	2,89	2,30	1,88	1,50	1,14	0,88	0,69	0,56	0,45	0,37	0,31	0,26	0,22	0,19
	12,04	L/200	19,86	11,06	7,14	5,02	3,73	2,89	2,20	1,56	1,14	0,86	0,66	0,52	0,42	0,34	0,28	0,23	0,20	0,17	0,14
		L/300	19,86	11,06	7,14	5,02	3,46	2,21	1,48	1,04	0,76	0,57	0,44	0,35	0,28	0,23	0,19	0,16	0,13	0,11	0,10
0,75		SGN	22,23	12,34	7,94	5,57	4,13	3,19	2,55	2,08	1,73	1,46	1,24	1,06	0,91	0,80	0,70	0,62	0,56	0,50	0,45
	12,43	L/150	22,23	12,34	7,94	5,57	4,13	3,19	2,55	2,08	1,63	1,23	0,95	0,74	0,60	0,48	0,40	0,33	0,28	0,24	0,20
	12,90	L/200	22,23	12,34	7,94	5,57	4,13	3,19	2,38	1,68	1,22	0,92	0,71	0,56	0,45	0,36	0,30	0,25	0,21	0,18	0,15
		L/300	22,23	12,34	7,94	5,57	3,75	2,37	1,59	1,12	0,82	0,61	0,47	0,37	0,30	0,24	0,20	0,17	0,14	0,12	0,10
0,80		SGN	24,60	13,61	8,75	6,13	4,55	3,52	2,80	2,28	1,90	1,60	1,35	1,15	0,99	0,87	0,76	0,68	0,61	0,54	0,49
	13,48	L/150	24,60	13,61	8,75	6,13	4,55	3,52	2,80	2,28	1,74	1,31	1,01	0,79	0,64	0,52	0,43	0,36	0,30	0,25	0,22
	13,76	L/200	24,60	13,61	8,75	6,13	4,55	3,52	2,54	1,79	1,31	0,98	0,76	0,60	0,48	0,39	0,32	0,27	0,22	0,19	0,16
		L/300	24,60	13,61	8,75	6,13	4,00	2,53	1,70	1,19	0,87	0,65	0,50	0,40	0,32	0,26	0,21	0,18	0,15	0,13	0,11
0,88		SGN	28,58	15,73	10,07	7,04	5,21	4,02	3,20	2,61	2,17	1,81	1,53	1,30	1,13	0,98	0,86	0,77	0,69	0,62	0,56
	15,02	L/150	28,58	15,73	10,07	7,04	5,21	4,02	3,20	2,61	1,91	1,44	1,11	0,87	0,70	0,57	0,47	0,39	0,33	0,28	0,24
	15,14	L/200	28,58	15,73	10,07	7,04	5,21	4,02	2,80	1,97	1,44	1,08	0,83	0,65	0,52	0,43	0,35	0,29	0,25	0,21	0,18
		L/300	28,58	15,73	10,07	7,04	4,40	2,78	1,87	1,31	0,96	0,72	0,55	0,44	0,35	0,28	0,23	0,20	0,16	0,14	0,12
1,00		SGN	34,94	19,09	12,16	8,47	6,25	4,81	3,82	3,11	2,55	2,12	1,79	1,52	1,32	1,15	1,01	0,90	0,80	0,72	0,65
	17,07	L/150	34,94	19,09	12,16	8,47	6,25	4,81	3,82	2,98	2,18	1,64	1,26	0,99	0,79	0,65	0,53	0,44	0,37	0,32	0,27
	17,20	L/200	34,94	19,09	12,16	8,47	6,25	4,74	3,18	2,24	1,63	1,23	0,95	0,74	0,60	0,48	0,40	0,33	0,28	0,24	0,20
		L/300	34,94	19,09	12,16	8,47	5,00	3,16	2,12	1,49	1,09	0,82	0,63	0,50	0,40	0,32	0,27	0,22	0,19	0,16	0,14

S250 GD

T35 ECO		Pozytyw																			
Liczba przęseł:		**1**	**podparcie: 40 - 40**																		
Grubość	*Jx [cm4]*	*Przypadek*	*0,50*	*0,75*	*1,00*	*1,25*	*1,50*	*1,75*	*2,00*	*2,25*	*2,50*	*2,75*	*3,00*	*3,25*	*3,50*	*3,75*	*4,00*	*4,25*	*4,50*	*4,75*	*5,00*
0,50	min/max	SGN	12,80	8,53	5,35	3,43	2,39	1,76	1,34	1,06	0,86	0,71	0,60	0,51	0,44	0,38	0,34	0,30	0,27	0,24	0,22
	6,02	L/150	12,80	8,53	5,35	3,23	1,97	1,30	0,90	0,65	0,49	0,37	0,29	0,23	0,18	0,15	0,12	0,10	0,09	0,08	0,06
	7,97	L/200	12,80	8,53	4,80	2,62	1,60	1,04	0,72	0,51	0,38	0,29	0,22	0,18	0,14	0,12	0,10	0,08	0,07	0,06	0,05
		L/300	12,80	7,54	3,57	1,93	1,15	0,73	0,50	0,35	0,26	0,20	0,15	0,12	0,10	0,08	0,06	0,05	0,05	0,04	0,03
0,60		SGN	18,25	12,08	6,82	4,38	3,04	2,24	1,71	1,35	1,10	0,91	0,76	0,65	0,56	0,49	0,43	0,38	0,34	0,30	0,27
	7,87	L/150	18,25	12,08	6,82	4,23	2,58	1,69	1,17	0,84	0,62	0,47	0,36	0,29	0,23	0,19	0,16	0,13	0,11	0,09	0,08
	9,97	L/200	18,25	12,08	6,28	3,42	2,07	1,34	0,91	0,65	0,48	0,36	0,28	0,22	0,18	0,14	0,12	0,10	0,08	0,07	0,06
		L/300	18,25	10,14	4,63	2,46	1,45	0,93	0,63	0,44	0,33	0,25	0,19	0,15	0,12	0,10	0,08	0,07	0,06	0,05	0,04
0,63		SGN	20,05	12,89	7,27	4,66	3,24	2,38	1,82	1,44	1,17	0,97	0,81	0,69	0,60	0,52	0,46	0,40	0,36	0,32	0,29
	8,43	L/150	20,05	12,89	7,27	4,53	2,76	1,81	1,25	0,90	0,66	0,50	0,39	0,31	0,25	0,20	0,17	0,14	0,12	0,10	0,09
	10,58	L/200	20,05	12,89	6,73	3,66	2,22	1,43	0,97	0,69	0,51	0,38	0,30	0,23	0,19	0,15	0,13	0,11	0,09	0,08	0,07
		L/300	20,05	10,88	4,96	2,62	1,54	0,98	0,67	0,47	0,35	0,26	0,20	0,16	0,13	0,10	0,09	0,07	0,06	0,05	0,04
0,70		SGN	24,56	14,78	8,35	5,35	3,72	2,74	2,10	1,66	1,34	1,11	0,93	0,79	0,68	0,60	0,52	0,46	0,41	0,37	0,34
	9,81	L/150	24,56	14,78	8,35	5,27	3,21	2,10	1,44	1,02	0,75	0,57	0,44	0,35	0,28	0,23	0,19	0,16	0,13	0,11	0,10
	11,99	L/200	24,56	14,78	7,83	4,25	2,56	1,63	1,11	0,78	0,58	0,44	0,34	0,27	0,21	0,17	0,14	0,12	0,10	0,09	0,07
		L/300	24,56	12,63	5,69	2,99	1,76	1,12	0,76	0,54	0,39	0,30	0,23	0,18	0,15	0,12	0,10	0,08	0,07	0,06	0,05
0,75		SGN	28,04	16,18	9,14	5,86	4,07	2,99	2,29	1,81	1,47	1,21	1,02	0,87	0,75	0,65	0,57	0,51	0,45	0,41	0,37
	10,83	L/150	28,04	16,18	9,14	5,82	3,53	2,31	1,57	1,12	0,82	0,62	0,48	0,38	0,31	0,25	0,21	0,17	0,15	0,12	0,11
	12,90	L/200	28,04	16,18	8,63	4,68	2,78	1,78	1,20	0,85	0,63	0,47	0,37	0,29	0,23	0,19	0,16	0,13	0,11	0,09	0,08
		L/300	28,04	13,92	6,20	3,25	1,91	1,22	0,82	0,58	0,43	0,32	0,25	0,20	0,16	0,13	0,11	0,09	0,07	0,06	0,05
0,80		SGN	31,73	17,60	9,93	6,37	4,43	3,25	2,49	1,97	1,60	1,32	1,11	0,94	0,81	0,71	0,62	0,55	0,49	0,44	0,40
	12,42	L/150	31,73	17,60	9,93	6,37	3,86	2,51	1,70	1,21	0,89	0,67	0,52	0,41	0,33	0,27	0,22	0,19	0,16	0,13	0,12
	13,76	L/200	31,73	17,60	9,45	5,12	3,02	1,92	1,30	0,92	0,68	0,51	0,40	0,31	0,25	0,20	0,17	0,14	0,12	0,10	0,09
		L/300	31,73	15,23	6,72	3,52	2,07	1,32	0,89	0,63	0,46	0,35	0,27	0,21	0,17	0,14	0,11	0,09	0,08	0,07	0,06
0,88		SGN	38,06	19,90	11,23	7,20	5,00	3,68	2,82	2,23	1,80	1,49	1,25	1,07	0,92	0,80	0,70	0,62	0,56	0,50	0,45
	14,16	L/150	38,06	19,90	11,23	7,20	4,40	2,82	1,91	1,36	1,00	0,75	0,58	0,46	0,37	0,30	0,25	0,21	0,17	0,15	0,13
	15,14	L/200	38,06	19,90	10,78	5,75	3,39	2,16	1,46	1,03	0,76	0,57	0,44	0,35	0,28	0,23	0,19	0,16	0,13	0,11	0,10
		L/300	38,06	17,26	7,55	3,95	2,32	1,47	0,99	0,70	0,51	0,38	0,29	0,23	0,19	0,15	0,12	0,10	0,09	0,07	0,06
1,00		SGN	48,56	23,39	13,20	8,46	5,88	4,32	3,31	2,62	2,12	1,75	1,47	1,25	1,08	0,94	0,83	0,73	0,65	0,59	0,53
	16,58	L/150	48,56	23,39	13,20	8,46	5,16	3,29	2,23	1,57	1,15	0,87	0,67	0,53	0,42	0,34	0,28	0,24	0,20	0,17	0,14
	17,20	L/200	48,56	23,39	12,81	6,71	3,95	2,51	1,69	1,19	0,86	0,65	0,50	0,39	0,32	0,26	0,21	0,18	0,15	0,13	0,11
		L/300	48,56	20,17	8,80	4,58	2,66	1,68	1,12	0,79	0,58	0,43	0,33	0,26	0,21	0,17	0,14	0,12	0,10	0,08	0,07

Liczba przęseł:		**2**	**podparcie: 40 - 80 - 40**																		
Grubość	*Jx [cm4]*	*Przypadek*	*0,50*	*0,75*	*1,00*	*1,25*	*1,50*	*1,75*	*2,00*	*2,25*	*2,50*	*2,75*	*3,00*	*3,25*	*3,50*	*3,75*	*4,00*	*4,25*	*4,50*	*4,75*	*5,00*
0,50	min/max	SGN	11,34	6,11	3,85	2,65	1,95	1,49	1,15	0,91	0,74	0,62	0,52	0,44	0,38	0,34	0,30	0,26	0,23	0,21	0,19
	6,02	L/150	11,34	6,11	3,85	2,65	1,95	1,49	1,15	0,91	0,74	0,62	0,52	0,44	0,38	0,34	0,30	0,25	0,21	0,18	0,16
	7,97	L/200	11,34	6,11	3,85	2,65	1,95	1,49	1,15	0,91	0,74	0,62	0,52	0,42	0,34	0,28	0,23	0,19	0,16	0,14	0,12
		L/300	11,34	6,11	3,85	2,65	1,95	1,49	1,15	0,84	0,62	0,47	0,37	0,29	0,23	0,19	0,16	0,13	0,11	0,10	0,08
0,60		SGN	15,29	8,19	5,14	3,54	2,59	1,95	1,51	1,20	0,97	0,81	0,68	0,58	0,50	0,44	0,39	0,34	0,31	0,28	0,25
	7,87	L/150	15,29	8,19	5,14	3,54	2,59	1,95	1,51	1,20	0,97	0,81	0,68	0,58	0,50	0,44	0,38	0,32	0,27	0,23	0,20
	9,97	L/200	15,29	8,19	5,14	3,54	2,59	1,95	1,51	1,20	0,97	0,81	0,67	0,53	0,43	0,35	0,29	0,24	0,21	0,18	0,15
		L/300	15,29	8,19	5,14	3,54	2,59	1,95	1,50	1,06	0,78	0,59	0,46	0,36	0,29	0,24	0,20	0,17	0,14	0,12	0,10
0,63		SGN	16,55	8,86	5,55	3,82	2,79	2,10	1,62	1,29	1,05	0,87	0,73	0,63	0,54	0,47	0,42	0,37	0,33	0,30	0,27
	8,43	L/150	16,55	8,86	5,55	3,82	2,79	2,10	1,62	1,29	1,05	0,87	0,73	0,63	0,54	0,47	0,40	0,34	0,28	0,24	0,21
	10,58	L/200	16,55	8,86	5,55	3,82	2,79	2,10	1,62	1,29	1,05	0,87	0,71	0,56	0,45	0,37	0,31	0,26	0,22	0,19	0,16
		L/300	16,55	8,86	5,55	3,82	2,79	2,10	1,59	1,13	0,83	0,63	0,49	0,39	0,31	0,25	0,21	0,18	0,15	0,13	0,11
0,70		SGN	19,63	10,47	6,55	4,50	3,28	2,45	1,89	1,50	1,22	1,01	0,85	0,73	0,63	0,55	0,49	0,43	0,38	0,35	0,31
	9,81	L/150	19,63	10,47	6,55	4,50	3,28	2,45	1,89	1,50	1,22	1,01	0,85	0,73	0,63	0,55	0,46	0,38	0,32	0,28	0,24
	11,99	L/200	19,63	10,47	6,55	4,50	3,28	2,45	1,89	1,50	1,22	1,01	0,81	0,64	0,52	0,42	0,35	0,29	0,25	0,21	0,18
		L/300	19,63	10,47	6,55	4,50	3,28	2,45	1,81	1,29	0,95	0,72	0,55	0,44	0,35	0,29	0,24	0,20	0,17	0,14	0,12
0,75		SGN	21,93	11,67	7,29	5,00	3,65	2,71	2,09	1,66	1,35	1,12	0,95	0,81	0,70	0,61	0,54	0,48	0,43	0,38	0,35
	10,83	L/150	21,93	11,67	7,29	5,00	3,65	2,71	2,09	1,66	1,35	1,12	0,95	0,81	0,70	0,60	0,50	0,42	0,35	0,30	0,26
	12,90	L/200	21,93	11,67	7,29	5,00	3,65	2,71	2,09	1,66	1,35	1,12	0,88	0,70	0,56	0,46	0,38	0,32	0,27	0,23	0,20
		L/300	21,93	11,67	7,29	5,00	3,65	2,71	1,97	1,40	1,03	0,78	0,60	0,47	0,38	0,31	0,25	0,21	0,18	0,15	0,13
0,80		SGN	24,31	12,91	8,06	5,52	4,02	2,98	2,30	1,82	1,48	1,23	1,04	0,89	0,77	0,67	0,59	0,52	0,47	0,42	0,38
	12,42	L/150	24,31	12,91	8,06	5,52	4,02	2,98	2,30	1,82	1,48	1,23	1,04	0,89	0,77	0,65	0,54	0,45	0,38	0,32	0,28
	13,76	L/200	24,31	12,91	8,06	5,52	4,02	2,98	2,30	1,82	1,48	1,23	0,95	0,75	0,61	0,49	0,41	0,34	0,29	0,24	0,21
		L/300	24,31	12,91	8,06	5,52	4,02	2,98	2,13	1,51	1,11	0,83	0,64	0,50	0,40	0,33	0,27	0,23	0,19	0,16	0,14
0,88		SGN	28,11	14,88	9,26	6,33	4,57	3,39	2,61	2,07	1,69	1,40	1,18	1,01	0,87	0,76	0,67	0,59	0,53	0,48	0,43
	14,16	L/150	28,11	14,88	9,26	6,33	4,57	3,39	2,61	2,07	1,69	1,40	1,18	1,01	0,87	0,72	0,60	0,50	0,42	0,36	0,31
	15,14	L/200	28,11	14,88	9,26	6,33	4,57	3,39	2,61	2,07	1,69	1,37	1,06	0,83	0,67	0,54	0,45	0,37	0,31	0,27	0,23
		L/300	28,11	14,88	9,26	6,33	4,57	3,39	2,37	1,67	1,22	0,92	0,71	0,56	0,44	0,36	0,30	0,25	0,21	0,18	0,15
1,00		SGN	33,59	17,66	10,95	7,47	5,29	3,92	3,02	2,40	1,95	1,62	1,37	1,17	1,01	0,88	0,78	0,69	0,61	0,55	0,50
	16,58	L/150	33,59	17,66	10,95	7,47	5,29	3,92	3,02	2,40	1,95	1,62	1,37	1,17	1,01	0,82	0,68	0,56	0,48	0,40	0,35
	17,20	L/200	33,59	17,66	10,95	7,47	5,29	3,92	3,02	2,40	1,95	1,56	1,20	0,95	0,76	0,62	0,51	0,42	0,36	0,30	0,26
		L/300	33,59	17,66	10,95	7,47	5,29	3,92	2,70	1,90	1,38	1,04	0,80	0,63	0,51	0,41	0,34	0,28	0,24	0,20	0,17

Liczba przęseł:		**3**	**podparcie: 40 - 80 - 80 - 40**																		
Grubość	*Jx [cm4]*	*Przypadek*	*0,50*	*0,75*	*1,00*	*1,25*	*1,50*	*1,75*	*2,00*	*2,25*	*2,50*	*2,75*	*3,00*	*3,25*	*3,50*	*3,75*	*4,00*	*4,25*	*4,50*	*4,75*	*5,00*
0,50	min/max	SGN	13,52	7,35	4,66	3,23	2,37	1,82	1,43	1,14	0,93	0,77	0,65	0,55	0,48	0,42	0,37	0,33	0,29	0,26	0,24
	6,02	L/150	13,52	7,35	4,66	3,23	2,37	1,82	1,43	1,14	0,87	0,67	0,53	0,42	0,34	0,28	0,23	0,20	0,17	0,14	0,12
	7,97	L/200	13,52	7,35	4,66	3,23	2,37	1,82	1,29	0,94	0,70	0,53	0,41	0,33	0,26	0,22	0,18	0,15	0,13	0,11	0,09
		L/300	13,52	7,35	4,66	3,23	2,05	1,36	0,93	0,66	0,48	0,37	0,29	0,23	0,18	0,15	0,12	0,10	0,09	0,07	0,06
0,60		SGN	18,26	9,87	6,23	4,30	3,16	2,42	1,88	1,49	1,21	1,01	0,85	0,73	0,63	0,55	0,48	0,43	0,38	0,34	0,31
	7,87	L/150	18,26	9,87	6,23	4,30	3,16	2,42	1,88	1,49	1,14	0,87	0,68	0,54	0,43	0,36	0,29	0,25	0,21	0,18	0,15
	9,97	L/200	18,26	9,87	6,23	4,30	3,16	2,42	1,68	1,20	0,89	0,67	0,52	0,41	0,33	0,27	0,23	0,19	0,16	0,14	0,12
		L/300	18,26	9,87	6,23	4,30	2,67	1,72	1,17	0,83	0,61	0,46	0,36	0,28	0,23	0,19	0,15	0,13	0,11	0,09	0,08
0,63		SGN	19,78	10,67	6,73	4,65	3,41	2,61	2,02	1,60	1,31	1,08	0,91	0,78	0,67	0,59	0,52	0,46	0,41	0,37	0,33
	8,43	L/150	19,78	10,67	6,73	4,65	3,41	2,61	2,02	1,60	1,22	0,93	0,72	0,57	0,46	0,38	0,31	0,26	0,22	0,19	0,16
	10,58	L/200	19,78	10,67	6,73	4,65	3,41	2,60	1,80	1,28	0,94	0,72	0,56	0,44	0,35	0,29	0,24	0,20	0,17	0,14	0,12
		L/300	19,78	10,67	6,73	4,65	2,85	1,83	1,24	0,88	0,65	0,49	0,38	0,30	0,24	0,20	0,16	0,14	0,12	0,10	0,08
0,70		SGN	23,48	12,63	7,94	5,48	4,01	3,06	2,36	1,87	1,52	1,26	1,07	0,91	0,79	0,69	0,61	0,54	0,48	0,43	0,39
	9,81	L/150	23,48	12,63	7,94	5,48	4,01	3,06	2,36	1,87	1,40	1,06	0,83	0,65	0,53	0,43	0,36	0,30	0,25	0,22	0,19
	11,99	L/200	23,48	12,63	7,94	5,48	4,01	3,02	2,06	1,46	1,08	0,82	0,63	0,50	0,40	0,33	0,27	0,23	0,19	0,16	0,14
		L/300	23,48	12,63	7,94	5,48	3,26	2,09	1,42	1,01	0,74	0,56	0,43	0,34	0,27	0,22	0,19	0,15	0,13	0,11	0,10
0,75		SGN	26,24	14,08	8,85	6,09	4,46	3,38	2,61	2,07	1,69	1,40	1,18	1,01	0,87	0,76	0,67	0,59	0,53	0,48	0,43
	10,83	L/150	26,24	14,08	8,85	6,09	4,46	3,38	2,61	2,07	1,53	1,16	0,90	0,71	0,57	0,47	0,39	0,33	0,27	0,23	0,20
	12,90	L/200	26,24	14,08	8,85	6,09	4,46	3,30	2,24	1,59	1,17	0,89	0,69	0,55	0,44	0,36	0,30	0,25	0,21	0,18	0,15
		L/300	26,24	14,08	8,85	5,98	3,55	2,28	1,54	1,09	0,80	0,61	0,47	0,37	0,30	0,24	0,20	0,17	0,14	0,12	0,10
0,80		SGN	29,10	15,58	9,78	6,73	4,92	3,71	2,86	2,27	1,85	1,54	1,29	1,11	0,96	0,83	0,74	0,65	0,58	0,52	0,47
	12,42	L/150	29,10	15,58	9,78	6,73	4,92	3,71	2,86	2,25	1,66	1,26	0,97	0,77	0,62	0,51	0,42	0,35	0,30	0,25	0,22
	13,76	L/200	29,10	15,58	9,78	6,73	4,92	3,58	2,43	1,73	1,27	0,96	0,74	0,59	0,47	0,39	0,32	0,27	0,22	0,19	0,16
		L/300	29,10	15,58	9,78	6,48	3,85	2,46	1,67	1,18	0,87	0,65	0,50	0,40	0,32	0,26	0,21	0,18	0,15	0,13	0,11
0,88		SGN	33,68	17,97	11,25	7,73	5,64	4,22	3,25	2,59	2,10	1,75	1,47	1,26	1,09	0,95	0,84	0,74	0,66	0,60	0,54
	14,16	L/150	33,68	17,97	11,25	7,73	5,64	4,22	3,25	2,53	1,86	1,41	1,09	0,86	0,69	0,57	0,47	0,39	0,33	0,28	0,24
	15,14	L/200	33,68	17,97	11,25	7,73	5,64	4,02	2,73	1,94	1,42	1,07	0,83	0,66	0,52	0,43	0,35	0,29	0,25	0,21	0,18
		L/300	33,68	17,97	11,25	7,29	4,32	2,76	1,86	1,31	0,96	0,72	0,56	0,44	0,35	0,28	0,23	0,20	0,16	0,14	0,12
1,00		SGN	40,30	21,37	13,32	9,12	6,59	4,89	3,77	3,00	2,44	2,02	1,70	1,46	1,26	1,10	0,97	0,86	0,77	0,69	0,62
	16,58	L/150	40,30	21,37	13,32	9,12	6,59	4,89	3,77	2,94	2,16	1,64	1,26	0,99	0,79	0,65	0,53	0,44	0,37	0,32	0,27
	17,20	L/200	40,30	21,37	13,32	9,12	6,59	4,68	3,17	2,24	1,63	1,23	0,95	0,74	0,60	0,48	0,40	0,33	0,28	0,24	0,20
		L/300	40,30	21,37	13,32	8,51	5,01	3,16	2,12	1,49	1,09	0,82	0,63	0,50	0,40	0,32	0,27	0,22	0,19	0,16	0,14

S250 GD

T35 ECO		Negatyw																				
Liczba przęseł:		**1**	**podparcie: 40 - 40**																			
Grubość	*Jx [cm4]*	*Przypadek*	*0,50*	*0,75*	*1,00*	*1,25*	*1,50*	*1,75*	*2,00*	*2,25*	*2,50*	*2,75*	*3,00*	*3,25*	*3,50*	*3,75*	*4,00*	*4,25*	*4,50*	*4,75*	*5,00*
0,50	min/max	SGN	9,15	6,10	4,57	3,08	2,14	1,57	1,20	0,95	0,77	0,64	0,54	0,46	0,39	0,34	0,30	0,27	0,24	0,21	0,19
	7,52	L/150	9,15	6,10	4,57	3,08	2,14	1,47	1,00	0,71	0,52	0,40	0,31	0,24	0,20	0,16	0,13	0,11	0,09	0,08	0,07
	8,52	L/200	9,15	6,10	4,57	3,00	1,77	1,14	0,77	0,55	0,40	0,30	0,24	0,19	0,15	0,12	0,10	0,09	0,07	0,06	0,05
		L/300	9,15	6,10	3,94	2,08	1,23	0,78	0,53	0,38	0,28	0,21	0,16	0,13	0,10	0,08	0,07	0,06	0,05	0,04	0,04
0,60		SGN	12,98	8,66	6,29	4,03	2,80	2,06	1,58	1,25	1,01	0,84	0,70	0,60	0,52	0,45	0,39	0,35	0,31	0,28	0,25
	9,51	L/150	12,98	8,66	6,29	4,03	2,80	1,86	1,27	0,90	0,66	0,50	0,39	0,31	0,25	0,20	0,17	0,14	0,12	0,10	0,09
	10,32	L/200	12,98	8,66	6,29	3,80	2,24	1,43	0,97	0,69	0,51	0,38	0,30	0,23	0,19	0,15	0,13	0,11	0,09	0,08	0,06
		L/300	12,98	8,66	5,00	2,63	1,55	0,99	0,67	0,47	0,35	0,26	0,20	0,16	0,13	0,10	0,08	0,07	0,06	0,05	0,04
0,63		SGN	14,27	9,51	6,76	4,33	3,01	2,21	1,70	1,34	1,09	0,90	0,75	0,64	0,55	0,48	0,42	0,38	0,34	0,30	0,27
	10,13	L/150	14,27	9,51	6,76	4,33	3,01	1,98	1,35	0,96	0,70	0,53	0,41	0,33	0,26	0,21	0,18	0,15	0,12	0,11	0,09
	10,84	L/200	14,27	9,51	6,76	4,04	2,39	1,53	1,03	0,73	0,54	0,41	0,32	0,25	0,20	0,16	0,13	0,11	0,09	0,08	0,07
		L/300	14,27	9,51	5,32	2,79	1,64	1,05	0,71	0,50	0,36	0,27	0,21	0,17	0,13	0,11	0,09	0,07	0,06	0,05	0,05
0,70		SGN	17,49	11,66	7,89	5,06	3,52	2,58	1,98	1,56	1,27	1,05	0,88	0,75	0,65	0,56	0,50	0,44	0,39	0,35	0,32
	11,58	L/150	17,49	11,66	7,89	5,06	3,52	2,27	1,54	1,09	0,80	0,61	0,47	0,37	0,29	0,24	0,20	0,16	0,14	0,12	0,10
	12,04	L/200	17,49	11,66	7,89	4,62	2,73	1,74	1,18	0,83	0,60	0,45	0,35	0,28	0,22	0,18	0,15	0,12	0,10	0,09	0,08
		L/300	17,49	11,66	6,08	3,18	1,86	1,17	0,79	0,55	0,40	0,30	0,23	0,18	0,15	0,12	0,10	0,08	0,07	0,06	0,05
0,75		SGN	20,01	13,34	8,72	5,59	3,89	2,86	2,19	1,73	1,40	1,16	0,97	0,83	0,72	0,62	0,55	0,49	0,43	0,39	0,35
	12,43	L/150	20,01	13,34	8,72	5,59	3,87	2,47	1,68	1,18	0,86	0,65	0,50	0,39	0,32	0,26	0,21	0,18	0,15	0,13	0,11
	12,90	L/200	20,01	13,34	8,72	5,04	2,97	1,88	1,26	0,89	0,65	0,49	0,38	0,30	0,24	0,19	0,16	0,13	0,11	0,09	0,08
		L/300	20,01	13,34	6,63	3,43	1,99	1,26	0,84	0,59	0,43	0,32	0,25	0,20	0,16	0,13	0,11	0,09	0,07	0,06	0,05
0,80		SGN	22,70	15,13	9,57	6,14	4,27	3,14	2,40	1,90	1,54	1,27	1,07	0,91	0,79	0,68	0,60	0,53	0,48	0,43	0,38
	13,48	L/150	22,70	15,13	9,57	6,14	4,19	2,68	1,80	1,26	0,92	0,69	0,53	0,42	0,34	0,27	0,23	0,19	0,16	0,13	0,12
	13,76	L/200	22,70	15,13	9,57	5,46	3,19	2,01	1,35	0,95	0,69	0,52	0,40	0,32	0,25	0,21	0,17	0,14	0,12	0,10	0,09
		L/300	22,70	15,13	7,10	3,66	2,12	1,34	0,90	0,63	0,46	0,35	0,27	0,21	0,17	0,14	0,11	0,09	0,08	0,07	0,06
0,88		SGN	27,38	18,25	10,88	6,98	4,85	3,56	2,72	2,15	1,74	1,44	1,21	1,03	0,89	0,78	0,68	0,60	0,54	0,48	0,44
	15,02	L/150	27,38	18,25	10,88	6,98	4,67	2,95	1,98	1,39	1,01	0,76	0,59	0,46	0,37	0,30	0,25	0,21	0,17	0,15	0,13
	15,14	L/200	27,38	18,25	10,88	6,04	3,50	2,21	1,48	1,04	0,76	0,57	0,44	0,35	0,28	0,23	0,19	0,16	0,13	0,11	0,10
		L/300	27,38	18,25	7,81	4,02	2,34	1,47	0,99	0,70	0,51	0,38	0,29	0,23	0,19	0,15	0,12	0,10	0,09	0,07	0,06
1,00		SGN	35,31	22,32	12,60	8,08	5,62	4,13	3,15	2,49	2,02	1,67	1,40	1,20	1,03	0,90	0,79	0,70	0,63	0,56	0,51
	17,07	L/150	35,31	22,32	12,60	8,08	5,31	3,35	2,25	1,58	1,15	0,87	0,67	0,53	0,42	0,34	0,28	0,23	0,20	0,17	0,14
	17,20	L/200	35,31	22,32	12,60	6,86	3,98	2,51	1,69	1,18	0,86	0,65	0,50	0,39	0,32	0,26	0,21	0,18	0,15	0,13	0,11
		L/300	35,31	20,78	8,88	4,57	2,65	1,68	1,12	0,79	0,58	0,43	0,33	0,26	0,21	0,17	0,14	0,12	0,10	0,08	0,07

Liczba przęseł:		**2**	**podparcie: 40 - 80 - 40**																		
Grubość	*Jx [cm4]*	*Przypadek*	*0,50*	*0,75*	*1,00*	*1,25*	*1,50*	*1,75*	*2,00*	*2,25*	*2,50*	*2,75*	*3,00*	*3,25*	*3,50*	*3,75*	*4,00*	*4,25*	*4,50*	*4,75*	*5,00*
0,50	min/max	SGN	10,14	5,72	3,71	2,60	1,93	1,49	1,19	0,97	0,81	0,68	0,58	0,49	0,43	0,37	0,33	0,29	0,26	0,23	0,21
	7,52	L/150	10,14	5,72	3,71	2,60	1,93	1,49	1,19	0,97	0,81	0,68	0,58	0,49	0,43	0,37	0,32	0,27	0,23	0,20	0,17
	8,52	L/200	10,14	5,72	3,71	2,60	1,93	1,49	1,19	0,97	0,81	0,68	0,57	0,45	0,37	0,30	0,25	0,21	0,18	0,15	0,13
		L/300	10,14	5,72	3,71	2,60	1,93	1,49	1,19	0,91	0,67	0,51	0,39	0,31	0,25	0,21	0,17	0,14	0,12	0,10	0,09
0,60		SGN	13,91	7,65	4,90	3,42	2,53	1,95	1,55	1,27	1,05	0,88	0,74	0,63	0,55	0,48	0,42	0,37	0,33	0,30	0,27
	9,51	L/150	13,91	7,65	4,90	3,42	2,53	1,95	1,55	1,27	1,05	0,88	0,74	0,63	0,55	0,48	0,40	0,34	0,29	0,24	0,21
	10,32	L/200	13,91	7,65	4,90	3,42	2,53	1,95	1,55	1,27	1,05	0,88	0,72	0,57	0,45	0,37	0,30	0,25	0,21	0,18	0,16
		L/300	13,91	7,65	4,90	3,42	2,53	1,95	1,55	1,14	0,83	0,62	0,48	0,38	0,30	0,25	0,20	0,17	0,14	0,12	0,10
0,63		SGN	15,03	8,25	5,27	3,68	2,72	2,10	1,67	1,36	1,13	0,94	0,79	0,67	0,58	0,51	0,45	0,40	0,35	0,32	0,29
	10,13	L/150	15,03	8,25	5,27	3,68	2,72	2,10	1,67	1,36	1,13	0,94	0,79	0,67	0,58	0,51	0,43	0,36	0,30	0,25	0,22
	10,84	L/200	15,03	8,25	5,27	3,68	2,72	2,10	1,67	1,36	1,13	0,94	0,76	0,60	0,48	0,39	0,32	0,27	0,22	0,19	0,16
		L/300	15,03	8,25	5,27	3,68	2,72	2,10	1,67	1,19	0,87	0,66	0,50	0,40	0,32	0,26	0,21	0,18	0,15	0,13	0,11
0,70		SGN	17,77	9,72	6,19	4,31	3,18	2,44	1,94	1,58	1,30	1,08	0,91	0,77	0,67	0,58	0,51	0,46	0,41	0,37	0,33
	11,58	L/150	17,77	9,72	6,19	4,31	3,18	2,44	1,94	1,58	1,30	1,08	0,91	0,77	0,67	0,58	0,47	0,40	0,33	0,28	0,24
	12,04	L/200	17,77	9,72	6,19	4,31	3,18	2,44	1,94	1,58	1,30	1,08	0,84	0,66	0,53	0,43	0,36	0,30	0,25	0,21	0,18
		L/300	17,77	9,72	6,19	4,31	3,18	2,44	1,89	1,33	0,97	0,73	0,56	0,44	0,35	0,29	0,24	0,20	0,17	0,14	0,12
0,75		SGN	19,84	10,81	6,87	4,77	3,51	2,70	2,14	1,74	1,42	1,18	0,99	0,85	0,73	0,64	0,56	0,50	0,45	0,40	0,36
	12,43	L/150	19,84	10,81	6,87	4,77	3,51	2,70	2,14	1,74	1,42	1,18	0,99	0,85	0,73	0,62	0,51	0,42	0,36	0,30	0,26
	12,90	L/200	19,84	10,81	6,87	4,77	3,51	2,70	2,14	1,74	1,42	1,17	0,90	0,71	0,57	0,46	0,38	0,32	0,27	0,23	0,20
		L/300	19,84	10,81	6,87	4,77	3,51	2,70	2,02	1,42	1,04	0,78	0,60	0,47	0,38	0,31	0,25	0,21	0,18	0,15	0,13
0,80		SGN	21,91	11,90	7,55	5,24	3,86	2,96	2,35	1,90	1,55	1,28	1,08	0,92	0,80	0,70	0,61	0,54	0,49	0,44	0,39
	13,48	L/150	21,91	11,90	7,55	5,24	3,86	2,96	2,35	1,90	1,55	1,28	1,08	0,92	0,80	0,66	0,54	0,45	0,38	0,32	0,28
	13,76	L/200	21,91	11,90	7,55	5,24	3,86	2,96	2,35	1,90	1,55	1,25	0,96	0,76	0,61	0,49	0,41	0,34	0,29	0,24	0,21
		L/300	21,91	11,90	7,55	5,24	3,86	2,96	2,15	1,52	1,11	0,83	0,64	0,50	0,40	0,33	0,27	0,23	0,19	0,16	0,14
0,88		SGN	25,36	13,70	8,66	6,00	4,41	3,38	2,68	2,15	1,75	1,45	1,22	1,04	0,90	0,79	0,69	0,61	0,55	0,49	0,45
	15,02	L/150	25,36	13,70	8,66	6,00	4,41	3,38	2,68	2,15	1,75	1,45	1,22	1,04	0,89	0,72	0,60	0,50	0,42	0,36	0,31
	15,14	L/200	25,36	13,70	8,66	6,00	4,41	3,38	2,68	2,15	1,75	1,37	1,06	0,83	0,67	0,54	0,45	0,37	0,31	0,27	0,23
		L/300	25,36	13,70	8,66	6,00	4,41	3,38	2,37	1,67	1,22	0,92	0,71	0,55	0,44	0,36	0,30	0,25	0,21	0,18	0,15
1,00		SGN	30,85	16,55	10,42	7,19	5,27	4,04	3,17	2,52	2,05	1,70	1,43	1,22	1,06	0,92	0,81	0,72	0,64	0,58	0,52
	17,07	L/150	30,85	16,55	10,42	7,19	5,27	4,04	3,17	2,52	2,05	1,70	1,43	1,22	1,01	0,82	0,68	0,56	0,48	0,40	0,35
	17,20	L/200	30,85	16,55	10,42	7,19	5,27	4,04	3,17	2,52	2,05	1,56	1,20	0,95	0,76	0,62	0,51	0,42	0,36	0,30	0,26
		L/300	30,85	16,55	10,42	7,19	5,27	4,01	2,69	1,89	1,38	1,04	0,80	0,63	0,51	0,41	0,34	0,28	0,24	0,20	0,17

Liczba przęseł:		**3**	**podparcie: 40 - 80 - 80 - 40**																		
Grubość	*Jx [cm4]*	*Przypadek*	*0,50*	*0,75*	*1,00*	*1,25*	*1,50*	*1,75*	*2,00*	*2,25*	*2,50*	*2,75*	*3,00*	*3,25*	*3,50*	*3,75*	*4,00*	*4,25*	*4,50*	*4,75*	*5,00*
0,50	min/max	SGN	11,43	6,80	4,45	3,14	2,34	1,81	1,45	1,18	0,99	0,84	0,72	0,62	0,53	0,47	0,41	0,36	0,33	0,29	0,26
	7,52	L/150	11,43	6,80	4,45	3,14	2,34	1,81	1,45	1,18	0,98	0,75	0,58	0,46	0,37	0,30	0,25	0,21	0,18	0,15	0,13
	8,52	L/200	11,43	6,80	4,45	3,14	2,34	1,81	1,44	1,02	0,76	0,58	0,45	0,35	0,29	0,23	0,19	0,16	0,14	0,12	0,10
		L/300	11,43	6,80	4,45	3,14	2,26	1,46	0,99	0,71	0,52	0,40	0,31	0,24	0,20	0,16	0,13	0,11	0,09	0,08	0,07
0,60		SGN	16,23	9,14	5,89	4,13	3,07	2,37	1,89	1,54	1,29	1,09	0,92	0,79	0,68	0,59	0,52	0,46	0,42	0,37	0,34
	9,51	L/150	16,23	9,14	5,89	4,13	3,07	2,37	1,89	1,54	1,24	0,94	0,73	0,58	0,47	0,38	0,32	0,27	0,22	0,19	0,16
	10,32	L/200	16,23	9,14	5,89	4,13	3,07	2,37	1,81	1,29	0,95	0,72	0,56	0,44	0,36	0,29	0,24	0,20	0,17	0,14	0,12
		L/300	16,23	9,14	5,89	4,13	2,86	1,84	1,25	0,89	0,65	0,49	0,38	0,30	0,24	0,19	0,16	0,13	0,11	0,10	0,08
0,63		SGN	17,81	9,87	6,34	4,45	3,30	2,55	2,03	1,66	1,38	1,17	0,98	0,84	0,73	0,63	0,56	0,50	0,44	0,40	0,36
	10,13	L/150	17,81	9,87	6,34	4,45	3,30	2,55	2,03	1,66	1,32	1,00	0,78	0,62	0,50	0,41	0,34	0,28	0,24	0,20	0,17
	10,84	L/200	17,81	9,87	6,34	4,45	3,30	2,55	1,93	1,37	1,01	0,77	0,60	0,47	0,38	0,31	0,25	0,21	0,18	0,15	0,13
		L/300	17,81	9,87	6,34	4,45	3,04	1,95	1,33	0,94	0,69	0,52	0,40	0,31	0,25	0,20	0,17	0,14	0,12	0,10	0,09
0,70		SGN	21,08	11,62	7,45	5,21	3,86	2,98	2,37	1,93	1,60	1,34	1,13	0,97	0,83	0,73	0,64	0,57	0,51	0,46	0,41
	11,58	L/150	21,08	11,62	7,45	5,21	3,86	2,98	2,37	1,93	1,51	1,14	0,88	0,69	0,56	0,45	0,37	0,31	0,26	0,22	0,19
	12,04	L/200	21,08	11,62	7,45	5,21	3,86	2,98	2,20	1,57	1,14	0,86	0,66	0,52	0,42	0,34	0,28	0,23	0,20	0,17	0,14
		L/300	21,08	11,62	7,45	5,21	3,47	2,21	1,48	1,04	0,76	0,57	0,44	0,35	0,28	0,23	0,19	0,16	0,13	0,11	0,10
0,75		SGN	23,55	12,94	8,27	5,77	4,27	3,29	2,61	2,13	1,77	1,47	1,24	1,06	0,91	0,80	0,70	0,62	0,56	0,50	0,45
	12,43	L/150	23,55	12,94	8,27	5,77	4,27	3,29	2,61	2,13	1,63	1,23	0,95	0,74	0,60	0,48	0,40	0,33	0,28	0,24	0,20
	12,90	L/200	23,55	12,94	8,27	5,77	4,27	3,29	2,38	1,68	1,22	0,92	0,71	0,56	0,45	0,36	0,30	0,25	0,21	0,18	0,15
		L/300	23,55	12,94	8,27	5,77	3,75	2,37	1,59	1,12	0,82	0,61	0,47	0,37	0,30	0,24	0,20	0,17	0,14	0,12	0,10
0,80		SGN	26,03	14,26	9,10	6,35	4,69	3,61	2,87	2,33	1,93	1,60	1,35	1,15	0,99	0,87	0,76	0,68	0,61	0,54	0,49
	13,48	L/150	26,03	14,26	9,10	6,35	4,69	3,61	2,87	2,33	1,74	1,31	1,01	0,79	0,64	0,52	0,43	0,36	0,30	0,25	0,22
	13,76	L/200	26,03	14,26	9,10	6,35	4,69	3,61	2,54	1,79	1,31	0,98	0,76	0,60	0,48	0,39	0,32	0,27	0,22	0,19	0,16
		L/300	26,03	14,26	9,10	6,35	4,00	2,53	1,70	1,19	0,87	0,65	0,50	0,40	0,32	0,26	0,21	0,18	0,15	0,13	0,11
0,88		SGN	30,17	16,44	10,46	7,28	5,37	4,13	3,28	2,67	2,18	1,81	1,53	1,30	1,13	0,98	0,86	0,77	0,69	0,62	0,56
	15,02	L/150	30,17	16,44	10,46	7,28	5,37	4,13	3,28	2,62	1,91	1,44	1,11	0,87	0,70	0,57	0,47	0,39	0,33	0,28	0,24
	15,14	L/200	30,17	16,44	10,46	7,28	5,37	4,13	2,80	1,97	1,44	1,08	0,83	0,65	0,52	0,43	0,35	0,29	0,25	0,21	0,18
		L/300	30,17	16,44	10,46	7,28	4,40	2,78	1,87	1,31	0,96	0,72	0,55	0,44	0,35	0,28	0,23	0,20	0,16	0,14	0,12
1,00		SGN	36,77	19,90	12,60	8,73	6,42	4,93	3,91	3,14	2,55	2,12	1,79	1,52	1,32	1,15	1,01	0,90	0,80	0,72	0,65
	17,07	L/150	36,77	19,90	12,60	8,73	6,42	4,93	3,91	2,98	2,18	1,64	1,26	0,99	0,79	0,65	0,53	0,44	0,37	0,32	0,27
	17,20	L/200	36,77	19,90	12,60	8,73	6,42	4,74	3,18	2,24	1,63	1,23	0,95	0,74	0,60	0,48	0,40	0,33	0,28	0,24	0,20
		L/300	36,77	19,90	12,60	8,60	5,00	3,16	2,12	1,49	1,09	0,82	0,63	0,50	0,40	0,32	0,27	0,22	0,19	0,16	0,14

S250 GD

T35 ECO		Pozytyw																			
Liczba przęseł:		**1**	**podparcie: 40 - 40**																		
Grubość	*Jx [cm4]*	*Przypadek*	*0,50*	*0,75*	*1,00*	*1,25*	*1,50*	*1,75*	*2,00*	*2,25*	*2,50*	*2,75*	*3,00*	*3,25*	*3,50*	*3,75*	*4,00*	*4,25*	*4,50*	*4,75*	*5,00*
0,50	min/max	SGN	12,80	8,53	5,35	3,43	2,39	1,76	1,34	1,06	0,86	0,71	0,60	0,51	0,44	0,38	0,34	0,30	0,27	0,24	0,22
	6,02	L/150	12,80	8,53	5,35	3,23	1,97	1,30	0,90	0,65	0,49	0,37	0,29	0,23	0,18	0,15	0,12	0,10	0,09	0,08	0,06
	7,97	L/200	12,80	8,53	4,80	2,62	1,60	1,04	0,72	0,51	0,38	0,29	0,22	0,18	0,14	0,12	0,10	0,08	0,07	0,06	0,05
		L/300	12,80	7,54	3,57	1,93	1,15	0,73	0,50	0,35	0,26	0,20	0,15	0,12	0,10	0,08	0,06	0,05	0,05	0,04	0,03
0,60		SGN	18,25	12,08	6,82	4,38	3,04	2,24	1,71	1,35	1,10	0,91	0,76	0,65	0,56	0,49	0,43	0,38	0,34	0,30	0,27
	7,87	L/150	18,25	12,08	6,82	4,23	2,58	1,69	1,17	0,84	0,62	0,47	0,36	0,29	0,23	0,19	0,16	0,13	0,11	0,09	0,08
	9,97	L/200	18,25	12,08	6,28	3,42	2,07	1,34	0,91	0,65	0,48	0,36	0,28	0,22	0,18	0,14	0,12	0,10	0,08	0,07	0,06
		L/300	18,25	10,14	4,63	2,46	1,45	0,93	0,63	0,44	0,33	0,25	0,19	0,15	0,12	0,10	0,08	0,07	0,06	0,05	0,04
0,63		SGN	20,05	12,89	7,27	4,66	3,24	2,38	1,82	1,44	1,17	0,97	0,81	0,69	0,60	0,52	0,46	0,40	0,36	0,32	0,29
	8,43	L/150	20,05	12,89	7,27	4,53	2,76	1,81	1,25	0,90	0,66	0,50	0,39	0,31	0,25	0,20	0,17	0,14	0,12	0,10	0,09
	10,58	L/200	20,05	12,89	6,73	3,66	2,22	1,43	0,97	0,69	0,51	0,38	0,30	0,23	0,19	0,15	0,13	0,11	0,09	0,08	0,07
		L/300	20,05	10,88	4,96	2,62	1,54	0,98	0,67	0,47	0,35	0,26	0,20	0,16	0,13	0,10	0,09	0,07	0,06	0,05	0,04
0,70		SGN	24,56	14,78	8,35	5,35	3,72	2,74	2,10	1,66	1,34	1,11	0,93	0,79	0,68	0,60	0,52	0,46	0,41	0,37	0,34
	9,81	L/150	24,56	14,78	8,35	5,27	3,21	2,10	1,44	1,02	0,75	0,57	0,44	0,35	0,28	0,23	0,19	0,16	0,13	0,11	0,10
	11,99	L/200	24,56	14,78	7,83	4,25	2,56	1,63	1,11	0,78	0,58	0,44	0,34	0,27	0,21	0,17	0,14	0,12	0,10	0,09	0,07
		L/300	24,56	12,63	5,69	2,99	1,76	1,12	0,76	0,54	0,39	0,30	0,23	0,18	0,15	0,12	0,10	0,08	0,07	0,06	0,05
0,75		SGN	28,04	16,18	9,14	5,86	4,07	2,99	2,29	1,81	1,47	1,21	1,02	0,87	0,75	0,65	0,57	0,51	0,45	0,41	0,37
	10,83	L/150	28,04	16,18	9,14	5,82	3,53	2,31	1,57	1,12	0,82	0,62	0,48	0,38	0,31	0,25	0,21	0,17	0,15	0,12	0,11
	12,90	L/200	28,04	16,18	8,63	4,68	2,78	1,78	1,20	0,85	0,63	0,47	0,37	0,29	0,23	0,19	0,16	0,13	0,11	0,09	0,08
		L/300	28,04	13,92	6,20	3,25	1,91	1,22	0,82	0,58	0,43	0,32	0,25	0,20	0,16	0,13	0,11	0,09	0,07	0,06	0,05
0,80		SGN	31,73	17,60	9,93	6,37	4,43	3,25	2,49	1,97	1,60	1,32	1,11	0,94	0,81	0,71	0,62	0,55	0,49	0,44	0,40
	12,42	L/150	31,73	17,60	9,93	6,37	3,86	2,51	1,70	1,21	0,89	0,67	0,52	0,41	0,33	0,27	0,22	0,19	0,16	0,13	0,12
	13,76	L/200	31,73	17,60	9,45	5,12	3,02	1,92	1,30	0,92	0,68	0,51	0,40	0,31	0,25	0,20	0,17	0,14	0,12	0,10	0,09
		L/300	31,73	15,23	6,72	3,52	2,07	1,32	0,89	0,63	0,46	0,35	0,27	0,21	0,17	0,14	0,11	0,09	0,08	0,07	0,06
0,88		SGN	38,06	19,90	11,23	7,20	5,00	3,68	2,82	2,23	1,80	1,49	1,25	1,07	0,92	0,80	0,70	0,62	0,56	0,50	0,45
	14,16	L/150	38,06	19,90	11,23	7,20	4,40	2,82	1,91	1,36	1,00	0,75	0,58	0,46	0,37	0,30	0,25	0,21	0,17	0,15	0,13
	15,14	L/200	38,06	19,90	10,78	5,75	3,39	2,16	1,46	1,03	0,76	0,57	0,44	0,35	0,28	0,23	0,19	0,16	0,13	0,11	0,10
		L/300	38,06	17,26	7,55	3,95	2,32	1,47	0,99	0,70	0,51	0,38	0,29	0,23	0,19	0,15	0,12	0,10	0,09	0,07	0,06
1,00		SGN	48,56	23,39	13,20	8,46	5,88	4,32	3,31	2,62	2,12	1,75	1,47	1,25	1,08	0,94	0,83	0,73	0,65	0,59	0,53
	16,58	L/150	48,56	23,39	13,20	8,46	5,16	3,29	2,23	1,57	1,15	0,87	0,67	0,53	0,42	0,34	0,28	0,24	0,20	0,17	0,14
	17,20	L/200	48,56	23,39	12,81	6,71	3,95	2,51	1,69	1,19	0,86	0,65	0,50	0,39	0,32	0,26	0,21	0,18	0,15	0,13	0,11
		L/300	48,56	20,17	8,80	4,58	2,66	1,68	1,12	0,79	0,58	0,43	0,33	0,26	0,21	0,17	0,14	0,12	0,10	0,08	0,07

Liczba przęseł:		**2**	**podparcie: 40 - 120 - 40**																		
Grubość	*Jx [cm4]*	*Przypadek*	*0,50*	*0,75*	*1,00*	*1,25*	*1,50*	*1,75*	*2,00*	*2,25*	*2,50*	*2,75*	*3,00*	*3,25*	*3,50*	*3,75*	*4,00*	*4,25*	*4,50*	*4,75*	*5,00*
0,50	min/max	SGN	12,13	6,45	4,03	2,76	2,01	1,49	1,15	0,91	0,74	0,62	0,52	0,44	0,38	0,34	0,30	0,26	0,23	0,21	0,19
	6,02	L/150	12,13	6,45	4,03	2,76	2,01	1,49	1,15	0,91	0,74	0,62	0,52	0,44	0,38	0,34	0,30	0,25	0,21	0,18	0,16
	7,97	L/200	12,13	6,45	4,03	2,76	2,01	1,49	1,15	0,91	0,74	0,62	0,52	0,42	0,34	0,28	0,23	0,19	0,16	0,14	0,12
		L/300	12,13	6,45	4,03	2,76	2,01	1,49	1,15	0,84	0,62	0,47	0,37	0,29	0,23	0,19	0,16	0,13	0,11	0,10	0,08
0,60		SGN	16,30	8,62	5,36	3,67	2,63	1,95	1,51	1,20	0,97	0,81	0,68	0,58	0,50	0,44	0,39	0,34	0,31	0,28	0,25
	7,87	L/150	16,30	8,62	5,36	3,67	2,63	1,95	1,51	1,20	0,97	0,81	0,68	0,58	0,50	0,44	0,38	0,32	0,27	0,23	0,20
	9,97	L/200	16,30	8,62	5,36	3,67	2,63	1,95	1,51	1,20	0,97	0,81	0,67	0,53	0,43	0,35	0,29	0,24	0,21	0,18	0,15
		L/300	16,30	8,62	5,36	3,67	2,63	1,95	1,50	1,06	0,78	0,59	0,46	0,36	0,29	0,24	0,20	0,17	0,14	0,12	0,10
0,63		SGN	17,64	9,31	5,79	3,96	2,83	2,10	1,62	1,29	1,05	0,87	0,73	0,63	0,54	0,47	0,42	0,37	0,33	0,30	0,27
	8,43	L/150	17,64	9,31	5,79	3,96	2,83	2,10	1,62	1,29	1,05	0,87	0,73	0,63	0,54	0,47	0,40	0,34	0,28	0,24	0,21
	10,58	L/200	17,64	9,31	5,79	3,96	2,83	2,10	1,62	1,29	1,05	0,87	0,71	0,56	0,45	0,37	0,31	0,26	0,22	0,19	0,16
		L/300	17,64	9,31	5,79	3,96	2,83	2,10	1,59	1,13	0,83	0,63	0,49	0,39	0,31	0,25	0,21	0,18	0,15	0,13	0,11
0,70		SGN	20,87	10,99	6,82	4,65	3,31	2,45	1,89	1,50	1,22	1,01	0,85	0,73	0,63	0,55	0,49	0,43	0,38	0,35	0,31
	9,81	L/150	20,87	10,99	6,82	4,65	3,31	2,45	1,89	1,50	1,22	1,01	0,85	0,73	0,63	0,55	0,46	0,38	0,32	0,28	0,24
	11,99	L/200	20,87	10,99	6,82	4,65	3,31	2,45	1,89	1,50	1,22	1,01	0,81	0,64	0,52	0,42	0,35	0,29	0,25	0,21	0,18
		L/300	20,87	10,99	6,82	4,65	3,31	2,45	1,81	1,29	0,95	0,72	0,55	0,44	0,35	0,29	0,24	0,20	0,17	0,14	0,12
0,75		SGN	23,29	12,24	7,59	5,17	3,66	2,71	2,09	1,66	1,35	1,12	0,95	0,81	0,70	0,61	0,54	0,48	0,43	0,38	0,35
	10,83	L/150	23,29	12,24	7,59	5,17	3,66	2,71	2,09	1,66	1,35	1,12	0,95	0,81	0,70	0,60	0,50	0,42	0,35	0,30	0,26
	12,90	L/200	23,29	12,24	7,59	5,17	3,66	2,71	2,09	1,66	1,35	1,12	0,88	0,70	0,56	0,46	0,38	0,32	0,27	0,23	0,20
		L/300	23,29	12,24	7,59	5,17	3,66	2,71	1,97	1,40	1,03	0,78	0,60	0,47	0,38	0,31	0,25	0,21	0,18	0,15	0,13
0,80		SGN	25,78	13,53	8,37	5,70	4,02	2,98	2,30	1,82	1,48	1,23	1,04	0,89	0,77	0,67	0,59	0,52	0,47	0,42	0,38
	12,42	L/150	25,78	13,53	8,37	5,70	4,02	2,98	2,30	1,82	1,48	1,23	1,04	0,89	0,77	0,65	0,54	0,45	0,38	0,32	0,28
	13,76	L/200	25,78	13,53	8,37	5,70	4,02	2,98	2,30	1,82	1,48	1,23	0,95	0,75	0,61	0,49	0,41	0,34	0,29	0,24	0,21
		L/300	25,78	13,53	8,37	5,70	4,02	2,98	2,13	1,51	1,11	0,83	0,64	0,50	0,40	0,33	0,27	0,23	0,19	0,16	0,14
0,88		SGN	29,75	15,56	9,61	6,50	4,57	3,39	2,61	2,07	1,69	1,40	1,18	1,01	0,87	0,76	0,67	0,59	0,53	0,48	0,43
	14,16	L/150	29,75	15,56	9,61	6,50	4,57	3,39	2,61	2,07	1,69	1,40	1,18	1,01	0,87	0,72	0,60	0,50	0,42	0,36	0,31
	15,14	L/200	29,75	15,56	9,61	6,50	4,57	3,39	2,61	2,07	1,69	1,37	1,06	0,83	0,67	0,54	0,45	0,37	0,31	0,27	0,23
		L/300	29,75	15,56	9,61	6,50	4,57	3,39	2,37	1,67	1,22	0,92	0,71	0,56	0,44	0,36	0,30	0,25	0,21	0,18	0,15
1,00		SGN	35,41	18,41	11,33	7,52	5,29	3,92	3,02	2,40	1,95	1,62	1,37	1,17	1,01	0,88	0,78	0,69	0,61	0,55	0,50
	16,58	L/150	35,41	18,41	11,33	7,52	5,29	3,92	3,02	2,40	1,95	1,62	1,37	1,17	1,01	0,82	0,68	0,56	0,48	0,40	0,35
	17,20	L/200	35,41	18,41	11,33	7,52	5,29	3,92	3,02	2,40	1,95	1,56	1,20	0,95	0,76	0,62	0,51	0,42	0,36	0,30	0,26
		L/300	35,41	18,41	11,33	7,52	5,29	3,92	2,70	1,90	1,38	1,04	0,80	0,63	0,51	0,41	0,34	0,28	0,24	0,20	0,17

Liczba przęseł:		**3**	**podparcie: 40 - 120 - 120 - 40**																		
Grubość	*Jx [cm4]*	*Przypadek*	*0,50*	*0,75*	*1,00*	*1,25*	*1,50*	*1,75*	*2,00*	*2,25*	*2,50*	*2,75*	*3,00*	*3,25*	*3,50*	*3,75*	*4,00*	*4,25*	*4,50*	*4,75*	*5,00*
0,50	min/max	SGN	14,52	7,79	4,89	3,36	2,46	1,86	1,43	1,14	0,93	0,77	0,65	0,55	0,48	0,42	0,37	0,33	0,29	0,26	0,24
	6,02	L/150	14,52	7,79	4,89	3,36	2,46	1,86	1,43	1,14	0,87	0,67	0,53	0,42	0,34	0,28	0,23	0,20	0,17	0,14	0,12
	7,97	L/200	14,52	7,79	4,89	3,36	2,46	1,85	1,29	0,94	0,70	0,53	0,41	0,33	0,26	0,22	0,18	0,15	0,13	0,11	0,09
		L/300	14,52	7,79	4,89	3,36	2,07	1,36	0,93	0,66	0,48	0,37	0,29	0,23	0,18	0,15	0,12	0,10	0,09	0,07	0,06
0,60		SGN	19,54	10,42	6,52	4,48	3,27	2,43	1,88	1,49	1,21	1,01	0,85	0,73	0,63	0,55	0,48	0,43	0,38	0,34	0,31
	7,87	L/150	19,54	10,42	6,52	4,48	3,27	2,43	1,88	1,49	1,14	0,87	0,68	0,54	0,43	0,36	0,29	0,25	0,21	0,18	0,15
	9,97	L/200	19,54	10,42	6,52	4,48	3,27	2,42	1,68	1,20	0,89	0,67	0,52	0,41	0,33	0,27	0,23	0,19	0,16	0,14	0,12
		L/300	19,54	10,42	6,52	4,41	2,68	1,72	1,17	0,83	0,61	0,46	0,36	0,28	0,23	0,19	0,15	0,13	0,11	0,09	0,08
0,63		SGN	21,14	11,26	7,04	4,83	3,52	2,62	2,02	1,60	1,31	1,08	0,91	0,78	0,67	0,59	0,52	0,46	0,41	0,37	0,33
	8,43	L/150	21,14	11,26	7,04	4,83	3,52	2,62	2,02	1,60	1,22	0,93	0,72	0,57	0,46	0,38	0,31	0,26	0,22	0,19	0,16
	10,58	L/200	21,14	11,26	7,04	4,83	3,52	2,60	1,80	1,28	0,94	0,72	0,56	0,44	0,35	0,29	0,24	0,20	0,17	0,14	0,12
		L/300	21,14	11,26	7,04	4,74	2,86	1,83	1,24	0,88	0,65	0,49	0,38	0,30	0,24	0,20	0,16	0,14	0,12	0,10	0,08
0,70		SGN	25,04	13,30	8,29	5,68	4,12	3,06	2,36	1,87	1,52	1,26	1,07	0,91	0,79	0,69	0,61	0,54	0,48	0,43	0,39
	9,81	L/150	25,04	13,30	8,29	5,68	4,12	3,06	2,36	1,87	1,40	1,06	0,83	0,65	0,53	0,43	0,36	0,30	0,25	0,22	0,19
	11,99	L/200	25,04	13,30	8,29	5,68	4,12	3,02	2,06	1,46	1,08	0,82	0,63	0,50	0,40	0,33	0,27	0,23	0,19	0,16	0,14
		L/300	25,04	13,30	8,29	5,50	3,26	2,09	1,42	1,01	0,74	0,56	0,43	0,34	0,27	0,22	0,19	0,15	0,13	0,11	0,10
0,75		SGN	27,95	14,81	9,23	6,32	4,56	3,38	2,61	2,07	1,69	1,40	1,18	1,01	0,87	0,76	0,67	0,59	0,53	0,48	0,43
	10,83	L/150	27,95	14,81	9,23	6,32	4,56	3,38	2,61	2,07	1,53	1,16	0,90	0,71	0,57	0,47	0,39	0,33	0,27	0,23	0,20
	12,90	L/200	27,95	14,81	9,23	6,32	4,56	3,30	2,24	1,59	1,17	0,89	0,69	0,55	0,44	0,36	0,30	0,25	0,21	0,18	0,15
		L/300	27,95	14,81	9,23	6,00	3,56	2,28	1,54	1,09	0,80	0,61	0,47	0,37	0,30	0,24	0,20	0,17	0,14	0,12	0,10
0,80		SGN	30,95	16,37	10,19	6,97	5,00	3,71	2,86	2,27	1,85	1,54	1,29	1,11	0,96	0,83	0,74	0,65	0,58	0,52	0,47
	12,42	L/150	30,95	16,37	10,19	6,97	5,00	3,71	2,86	2,25	1,66	1,26	0,97	0,77	0,62	0,51	0,42	0,35	0,30	0,25	0,22
	13,76	L/200	30,95	16,37	10,19	6,97	5,00	3,58	2,43	1,73	1,27	0,96	0,74	0,59	0,47	0,39	0,32	0,27	0,22	0,19	0,16
		L/300	30,95	16,37	10,19	6,50	3,85	2,46	1,67	1,18	0,87	0,65	0,50	0,40	0,32	0,26	0,21	0,18	0,15	0,13	0,11
0,88		SGN	35,75	18,85	11,70	7,99	5,69	4,22	3,25	2,59	2,10	1,75	1,47	1,26	1,09	0,95	0,84	0,74	0,66	0,60	0,54
	14,16	L/150	35,75	18,85	11,70	7,99	5,69	4,22	3,25	2,53	1,86	1,41	1,09	0,86	0,69	0,57	0,47	0,39	0,33	0,28	0,24
	15,14	L/200	35,75	18,85	11,70	7,99	5,69	4,02	2,73	1,94	1,42	1,07	0,83	0,66	0,52	0,43	0,35	0,29	0,25	0,21	0,18
		L/300	35,75	18,85	11,70	7,31	4,32	2,76	1,86	1,31	0,96	0,72	0,56	0,44	0,35	0,28	0,23	0,20	0,16	0,14	0,12
1,00		SGN	42,62	22,33	13,81	9,37	6,59	4,89	3,77	3,00	2,44	2,02	1,70	1,46	1,26	1,10	0,97	0,86	0,77	0,69	0,62
	16,58	L/150	42,62	22,33	13,81	9,37	6,59	4,89	3,77	2,94	2,16	1,64	1,26	0,99	0,79	0,65	0,53	0,44	0,37	0,32	0,27
	17,20	L/200	42,62	22,33	13,81	9,37	6,59	4,68	3,17	2,24	1,63	1,23	0,95	0,74	0,60	0,48	0,40	0,33	0,28	0,24	0,20
		L/300	42,62	22,33	13,81	8,52	5,01	3,16	2,12	1,49	1,09	0,82	0,63	0,50	0,40	0,32	0,27	0,22	0,19	0,16	0,14

S250 GD

T35 ECO		Negatyw																				
Liczba przęseł:		**1**	**podparcie: 40 - 40**																			
Grubość	*Jx [cm4]*	*Przypadek*	*0,50*	*0,75*	*1,00*	*1,25*	*1,50*	*1,75*	*2,00*	*2,25*	*2,50*	*2,75*	*3,00*	*3,25*	*3,50*	*3,75*	*4,00*	*4,25*	*4,50*	*4,75*	*5,00*
0,50	min/max	SGN	9,15	6,10	4,57	3,08	2,14	1,57	1,20	0,95	0,77	0,64	0,54	0,46	0,39	0,34	0,30	0,27	0,24	0,21	0,19
	7,52	L/150	9,15	6,10	4,57	3,08	2,14	1,47	1,00	0,71	0,52	0,40	0,31	0,24	0,20	0,16	0,13	0,11	0,09	0,08	0,07
	8,52	L/200	9,15	6,10	4,57	3,00	1,77	1,14	0,77	0,55	0,40	0,30	0,24	0,19	0,15	0,12	0,10	0,09	0,07	0,06	0,05
		L/300	9,15	6,10	3,94	2,08	1,23	0,78	0,53	0,38	0,28	0,21	0,16	0,13	0,10	0,08	0,07	0,06	0,05	0,04	0,04
0,60		SGN	12,98	8,66	6,29	4,03	2,80	2,06	1,58	1,25	1,01	0,84	0,70	0,60	0,52	0,45	0,39	0,35	0,31	0,28	0,25
	9,51	L/150	12,98	8,66	6,29	4,03	2,80	1,86	1,27	0,90	0,66	0,50	0,39	0,31	0,25	0,20	0,17	0,14	0,12	0,10	0,09
	10,32	L/200	12,98	8,66	6,29	3,80	2,24	1,43	0,97	0,69	0,51	0,38	0,30	0,23	0,19	0,15	0,13	0,11	0,09	0,08	0,06
		L/300	12,98	8,66	5,00	2,63	1,55	0,99	0,67	0,47	0,35	0,26	0,20	0,16	0,13	0,10	0,08	0,07	0,06	0,05	0,04
0,63		SGN	14,27	9,51	6,76	4,33	3,01	2,21	1,70	1,34	1,09	0,90	0,75	0,64	0,55	0,48	0,42	0,38	0,34	0,30	0,27
	10,13	L/150	14,27	9,51	6,76	4,33	3,01	1,98	1,35	0,96	0,70	0,53	0,41	0,33	0,26	0,21	0,18	0,15	0,12	0,11	0,09
	10,84	L/200	14,27	9,51	6,76	4,04	2,39	1,53	1,03	0,73	0,54	0,41	0,32	0,25	0,20	0,16	0,13	0,11	0,09	0,08	0,07
		L/300	14,27	9,51	5,32	2,79	1,64	1,05	0,71	0,50	0,36	0,27	0,21	0,17	0,13	0,11	0,09	0,07	0,06	0,05	0,05
0,70		SGN	17,49	11,66	7,89	5,06	3,52	2,58	1,98	1,56	1,27	1,05	0,88	0,75	0,65	0,56	0,50	0,44	0,39	0,35	0,32
	11,58	L/150	17,49	11,66	7,89	5,06	3,52	2,27	1,54	1,09	0,80	0,61	0,47	0,37	0,29	0,24	0,20	0,16	0,14	0,12	0,10
	12,04	L/200	17,49	11,66	7,89	4,62	2,73	1,74	1,18	0,83	0,60	0,45	0,35	0,28	0,22	0,18	0,15	0,12	0,10	0,09	0,08
		L/300	17,49	11,66	6,08	3,18	1,86	1,17	0,79	0,55	0,40	0,30	0,23	0,18	0,15	0,12	0,10	0,08	0,07	0,06	0,05
0,75		SGN	20,01	13,34	8,72	5,59	3,89	2,86	2,19	1,73	1,40	1,16	0,97	0,83	0,72	0,62	0,55	0,49	0,43	0,39	0,35
	12,43	L/150	20,01	13,34	8,72	5,59	3,87	2,47	1,68	1,18	0,86	0,65	0,50	0,39	0,32	0,26	0,21	0,18	0,15	0,13	0,11
	12,90	L/200	20,01	13,34	8,72	5,04	2,97	1,88	1,26	0,89	0,65	0,49	0,38	0,30	0,24	0,19	0,16	0,13	0,11	0,09	0,08
		L/300	20,01	13,34	6,63	3,43	1,99	1,26	0,84	0,59	0,43	0,32	0,25	0,20	0,16	0,13	0,11	0,09	0,07	0,06	0,05
0,80		SGN	22,70	15,13	9,57	6,14	4,27	3,14	2,40	1,90	1,54	1,27	1,07	0,91	0,79	0,68	0,60	0,53	0,48	0,43	0,38
	13,48	L/150	22,70	15,13	9,57	6,14	4,19	2,68	1,80	1,26	0,92	0,69	0,53	0,42	0,34	0,27	0,23	0,19	0,16	0,13	0,12
	13,76	L/200	22,70	15,13	9,57	5,46	3,19	2,01	1,35	0,95	0,69	0,52	0,40	0,32	0,25	0,21	0,17	0,14	0,12	0,10	0,09
		L/300	22,70	15,13	7,10	3,66	2,12	1,34	0,90	0,63	0,46	0,35	0,27	0,21	0,17	0,14	0,11	0,09	0,08	0,07	0,06
0,88		SGN	27,38	18,25	10,88	6,98	4,85	3,56	2,72	2,15	1,74	1,44	1,21	1,03	0,89	0,78	0,68	0,60	0,54	0,48	0,44
	15,02	L/150	27,38	18,25	10,88	6,98	4,67	2,95	1,98	1,39	1,01	0,76	0,59	0,46	0,37	0,30	0,25	0,21	0,17	0,15	0,13
	15,14	L/200	27,38	18,25	10,88	6,04	3,50	2,21	1,48	1,04	0,76	0,57	0,44	0,35	0,28	0,23	0,19	0,16	0,13	0,11	0,10
		L/300	27,38	18,25	7,81	4,02	2,34	1,47	0,99	0,70	0,51	0,38	0,29	0,23	0,19	0,15	0,12	0,10	0,09	0,07	0,06
1,00		SGN	35,31	22,32	12,60	8,08	5,62	4,13	3,15	2,49	2,02	1,67	1,40	1,20	1,03	0,90	0,79	0,70	0,63	0,56	0,51
	17,07	L/150	35,31	22,32	12,60	8,08	5,31	3,35	2,25	1,58	1,15	0,87	0,67	0,53	0,42	0,34	0,28	0,23	0,20	0,17	0,14
	17,20	L/200	35,31	22,32	12,60	6,86	3,98	2,51	1,69	1,18	0,86	0,65	0,50	0,39	0,32	0,26	0,21	0,18	0,15	0,13	0,11
		L/300	35,31	20,78	8,88	4,57	2,65	1,68	1,12	0,79	0,58	0,43	0,33	0,26	0,21	0,17	0,14	0,12	0,10	0,08	0,07
Liczba przęseł:		**2**	**podparcie: 40 - 120 - 40**																			
Grubość	*Jx [cm4]*	*Przypadek*	*0,50*	*0,75*	*1,00*	*1,25*	*1,50*	*1,75*	*2,00*	*2,25*	*2,50*	*2,75*	*3,00*	*3,25*	*3,50*	*3,75*	*4,00*	*4,25*	*4,50*	*4,75*	*5,00*
0,50	min/max	SGN	11,05	6,14	3,94	2,75	2,03	1,56	1,24	1,01	0,83	0,69	0,58	0,49	0,43	0,37	0,33	0,29	0,26	0,23	0,21
	7,52	L/150	11,05	6,14	3,94	2,75	2,03	1,56	1,24	1,01	0,83	0,69	0,58	0,49	0,43	0,37	0,32	0,27	0,23	0,20	0,17
	8,52	L/200	11,05	6,14	3,94	2,75	2,03	1,56	1,24	1,01	0,83	0,69	0,57	0,45	0,37	0,30	0,25	0,21	0,18	0,15	0,13
		L/300	11,05	6,14	3,94	2,75	2,03	1,56	1,24	0,91	0,67	0,51	0,39	0,31	0,25	0,21	0,17	0,14	0,12	0,10	0,09
0,60		SGN	15,11	8,19	5,19	3,60	2,65	2,03	1,61	1,30	1,06	0,88	0,74	0,63	0,55	0,48	0,42	0,37	0,33	0,30	0,27
	9,51	L/150	15,11	8,19	5,19	3,60	2,65	2,03	1,61	1,30	1,06	0,88	0,74	0,63	0,55	0,48	0,40	0,34	0,29	0,24	0,21
	10,32	L/200	15,11	8,19	5,19	3,60	2,65	2,03	1,61	1,30	1,06	0,88	0,72	0,57	0,45	0,37	0,30	0,25	0,21	0,18	0,16
		L/300	15,11	8,19	5,19	3,60	2,65	2,03	1,60	1,14	0,83	0,62	0,48	0,38	0,30	0,25	0,20	0,17	0,14	0,12	0,10
0,63		SGN	16,31	8,82	5,58	3,86	2,84	2,18	1,73	1,39	1,13	0,94	0,79	0,67	0,58	0,51	0,45	0,40	0,35	0,32	0,29
	10,13	L/150	16,31	8,82	5,58	3,86	2,84	2,18	1,73	1,39	1,13	0,94	0,79	0,67	0,58	0,51	0,43	0,36	0,30	0,25	0,22
	10,84	L/200	16,31	8,82	5,58	3,86	2,84	2,18	1,73	1,39	1,13	0,94	0,76	0,60	0,48	0,39	0,32	0,27	0,22	0,19	0,16
		L/300	16,31	8,82	5,58	3,86	2,84	2,18	1,70	1,19	0,87	0,66	0,50	0,40	0,32	0,26	0,21	0,18	0,15	0,13	0,11
0,70		SGN	19,22	10,36	6,53	4,51	3,31	2,54	2,01	1,60	1,30	1,08	0,91	0,77	0,67	0,58	0,51	0,46	0,41	0,37	0,33
	11,58	L/150	19,22	10,36	6,53	4,51	3,31	2,54	2,01	1,60	1,30	1,08	0,91	0,77	0,67	0,58	0,47	0,40	0,33	0,28	0,24
	12,04	L/200	19,22	10,36	6,53	4,51	3,31	2,54	2,01	1,60	1,30	1,08	0,84	0,66	0,53	0,43	0,36	0,30	0,25	0,21	0,18
		L/300	19,22	10,36	6,53	4,51	3,31	2,54	1,89	1,33	0,97	0,73	0,56	0,44	0,35	0,29	0,24	0,20	0,17	0,14	0,12
0,75		SGN	21,42	11,50	7,23	4,99	3,65	2,80	2,20	1,75	1,42	1,18	0,99	0,85	0,73	0,64	0,56	0,50	0,45	0,40	0,36
	12,43	L/150	21,42	11,50	7,23	4,99	3,65	2,80	2,20	1,75	1,42	1,18	0,99	0,85	0,73	0,62	0,51	0,42	0,36	0,30	0,26
	12,90	L/200	21,42	11,50	7,23	4,99	3,65	2,80	2,20	1,75	1,42	1,17	0,90	0,71	0,57	0,46	0,38	0,32	0,27	0,23	0,20
		L/300	21,42	11,50	7,23	4,99	3,65	2,80	2,02	1,42	1,04	0,78	0,60	0,47	0,38	0,31	0,25	0,21	0,18	0,15	0,13
0,80		SGN	23,60	12,64	7,94	5,48	4,01	3,07	2,40	1,90	1,55	1,28	1,08	0,92	0,80	0,70	0,61	0,54	0,49	0,44	0,39
	13,48	L/150	23,60	12,64	7,94	5,48	4,01	3,07	2,40	1,90	1,55	1,28	1,08	0,92	0,80	0,66	0,54	0,45	0,38	0,32	0,28
	13,76	L/200	23,60	12,64	7,94	5,48	4,01	3,07	2,40	1,90	1,55	1,25	0,96	0,76	0,61	0,49	0,41	0,34	0,29	0,24	0,21
		L/300	23,60	12,64	7,94	5,48	4,01	3,07	2,15	1,52	1,11	0,83	0,64	0,50	0,40	0,33	0,27	0,23	0,19	0,16	0,14
0,88		SGN	27,23	14,51	9,09	6,26	4,58	3,50	2,70	2,15	1,75	1,45	1,22	1,04	0,90	0,79	0,69	0,61	0,55	0,49	0,45
	15,02	L/150	27,23	14,51	9,09	6,26	4,58	3,50	2,70	2,15	1,75	1,45	1,22	1,04	0,89	0,72	0,60	0,50	0,42	0,36	0,31
	15,14	L/200	27,23	14,51	9,09	6,26	4,58	3,50	2,70	2,15	1,75	1,37	1,06	0,83	0,67	0,54	0,45	0,37	0,31	0,27	0,23
		L/300	27,23	14,51	9,09	6,26	4,58	3,50	2,37	1,67	1,22	0,92	0,71	0,55	0,44	0,36	0,30	0,25	0,21	0,18	0,15
1,00		SGN	33,00	17,47	10,90	7,47	5,46	4,11	3,17	2,52	2,05	1,70	1,43	1,22	1,06	0,92	0,81	0,72	0,64	0,58	0,52
	17,07	L/150	33,00	17,47	10,90	7,47	5,46	4,11	3,17	2,52	2,05	1,70	1,43	1,22	1,01	0,82	0,68	0,56	0,48	0,40	0,35
	17,20	L/200	33,00	17,47	10,90	7,47	5,46	4,11	3,17	2,52	2,05	1,56	1,20	0,95	0,76	0,62	0,51	0,42	0,36	0,30	0,26
		L/300	33,00	17,47	10,90	7,47	5,46	4,01	2,69	1,89	1,38	1,04	0,80	0,63	0,51	0,41	0,34	0,28	0,24	0,20	0,17
Liczba przęseł:		**3**	**podparcie: 40 - 120 - 120 - 40**																			
Grubość	*Jx [cm4]*	*Przypadek*	*0,50*	*0,75*	*1,00*	*1,25*	*1,50*	*1,75*	*2,00*	*2,25*	*2,50*	*2,75*	*3,00*	*3,25*	*3,50*	*3,75*	*4,00*	*4,25*	*4,50*	*4,75*	*5,00*
0,50	min/max	SGN	11,43	7,33	4,75	3,32	2,46	1,90	1,51	1,23	1,02	0,86	0,72	0,62	0,53	0,47	0,41	0,36	0,33	0,29	0,26
	7,52	L/150	11,43	7,33	4,75	3,32	2,46	1,90	1,51	1,23	0,99	0,75	0,58	0,46	0,37	0,30	0,25	0,21	0,18	0,15	0,13
	8,52	L/200	11,43	7,33	4,75	3,32	2,46	1,90	1,44	1,03	0,76	0,58	0,45	0,35	0,29	0,23	0,19	0,16	0,14	0,12	0,10
		L/300	11,43	7,33	4,75	3,32	2,27	1,46	1,00	0,71	0,52	0,40	0,31	0,24	0,20	0,16	0,13	0,11	0,09	0,08	0,07
0,60		SGN	16,23	9,82	6,26	4,36	3,22	2,48	1,97	1,60	1,32	1,09	0,92	0,79	0,68	0,59	0,52	0,46	0,42	0,37	0,34
	9,51	L/150	16,23	9,82	6,26	4,36	3,22	2,48	1,97	1,60	1,24	0,94	0,73	0,58	0,47	0,38	0,32	0,27	0,22	0,19	0,16
	10,32	L/200	16,23	9,82	6,26	4,36	3,22	2,48	1,82	1,30	0,96	0,72	0,56	0,44	0,36	0,29	0,24	0,20	0,17	0,14	0,12
		L/300	16,23	9,82	6,26	4,36	2,87	1,85	1,25	0,89	0,65	0,49	0,38	0,30	0,24	0,19	0,16	0,13	0,11	0,10	0,08
0,63		SGN	17,83	10,58	6,73	4,68	3,46	2,66	2,11	1,72	1,41	1,17	0,98	0,84	0,73	0,63	0,56	0,50	0,44	0,40	0,36
	10,13	L/150	17,83	10,58	6,73	4,68	3,46	2,66	2,11	1,72	1,32	1,00	0,78	0,62	0,50	0,41	0,34	0,28	0,24	0,20	0,17
	10,84	L/200	17,83	10,58	6,73	4,68	3,46	2,66	1,94	1,38	1,02	0,77	0,60	0,47	0,38	0,31	0,25	0,21	0,18	0,15	0,13
		L/300	17,83	10,58	6,73	4,68	3,05	1,96	1,33	0,94	0,69	0,52	0,40	0,31	0,25	0,20	0,17	0,14	0,12	0,10	0,09
0,70		SGN	21,87	12,43	7,89	5,48	4,03	3,10	2,45	1,99	1,62	1,34	1,13	0,97	0,83	0,73	0,64	0,57	0,51	0,46	0,41
	11,58	L/150	21,87	12,43	7,89	5,48	4,03	3,10	2,45	1,99	1,51	1,14	0,88	0,69	0,56	0,45	0,37	0,31	0,26	0,22	0,19
	12,04	L/200	21,87	12,43	7,89	5,48	4,03	3,10	2,21	1,57	1,14	0,86	0,66	0,52	0,42	0,34	0,28	0,23	0,20	0,17	0,14
		L/300	21,87	12,43	7,89	5,48	3,48	2,21	1,48	1,04	0,76	0,57	0,44	0,35	0,28	0,23	0,19	0,16	0,13	0,11	0,10
0,75		SGN	25,01	13,82	8,75	6,06	4,45	3,42	2,71	2,18	1,77	1,47	1,24	1,06	0,91	0,80	0,70	0,62	0,56	0,50	0,45
	12,43	L/150	25,01	13,82	8,75	6,06	4,45	3,42	2,71	2,18	1,63	1,23	0,95	0,74	0,60	0,48	0,40	0,33	0,28	0,24	0,20
	12,90	L/200	25,01	13,82	8,75	6,06	4,45	3,42	2,38	1,68	1,22	0,92	0,71	0,56	0,45	0,36	0,30	0,25	0,21	0,18	0,15
		L/300	25,01	13,82	8,75	6,06	3,75	2,37	1,59	1,12	0,82	0,61	0,47	0,37	0,30	0,24	0,20	0,17	0,14	0,12	0,10
0,80		SGN	28,14	15,19	9,61	6,65	4,89	3,75	2,97	2,37	1,93	1,60	1,35	1,15	0,99	0,87	0,76	0,68	0,61	0,54	0,49
	13,48	L/150	28,14	15,19	9,61	6,65	4,89	3,75	2,97	2,37	1,74	1,31	1,01	0,79	0,64	0,52	0,43	0,36	0,30	0,25	0,22
	13,76	L/200	28,14	15,19	9,61	6,65	4,89	3,75	2,54	1,79	1,31	0,98	0,76	0,60	0,48	0,39	0,32	0,27	0,22	0,19	0,16
		L/300	28,14	15,19	9,61	6,65	4,00	2,53	1,70	1,19	0,87	0,65	0,50	0,40	0,32	0,26	0,21	0,18	0,15	0,13	0,11
0,88		SGN	32,51	17,47	11,01	7,61	5,58	4,28	3,37	2,68	2,18	1,81	1,53	1,30	1,13	0,98	0,86	0,77	0,69	0,62	0,56
	15,02	L/150	32,51	17,47	11,01	7,61	5,58	4,28	3,37	2,62	1,91	1,44	1,11	0,87	0,70	0,57	0,47	0,39	0,33	0,28	0,24
	15,14	L/200	32,51	17,47	11,01	7,61	5,58	4,17	2,80	1,97	1,44	1,08	0,83	0,65	0,52	0,43	0,35	0,29	0,25	0,21	0,18
		L/300	32,51	17,47	11,01	7,61	4,40	2,78	1,87	1,31	0,96	0,72	0,55	0,44	0,35	0,28	0,23	0,20	0,16	0,14	0,12
1,00		SGN	39,46	21,07	13,22	9,10	6,66	5,09	3,95	3,14	2,55	2,12	1,79	1,52	1,32	1,15	1,01	0,90	0,80	0,72	0,65
	17,07	L/150	39,46	21,07	13,22	9,10	6,66	5,09	3,95	2,98	2,18	1,64	1,26	0,99	0,79	0,65	0,53	0,44	0,37	0,32	0,27
	17,20	L/200	39,46	21,07	13,22	9,10	6,66	4,74	3,18	2,24	1,63	1,23	0,95	0,74	0,60	0,48	0,40	0,33	0,28	0,24	0,20
		L/300	39,46	21,07	13,22	8,60	5,00	3,16	2,12	1,49	1,09	0,82	0,63	0,50	0,40	0,32	0,27	0,22	0,19	0,16	0,14

S250 GD

T35 ECO		Pozytyw																			
Liczba przęseł:		**1**	**podparcie: 40 - 40**																		
Grubość	*Jx [cm4]*	*Przypadek*	*0,50*	*0,75*	*1,00*	*1,25*	*1,50*	*1,75*	*2,00*	*2,25*	*2,50*	*2,75*	*3,00*	*3,25*	*3,50*	*3,75*	*4,00*	*4,25*	*4,50*	*4,75*	*5,00*
0,50	min/max	SGN	12,80	8,53	5,35	3,43	2,39	1,76	1,34	1,06	0,86	0,71	0,60	0,51	0,44	0,38	0,34	0,30	0,27	0,24	0,22
	6,02	L/150	12,80	8,53	5,35	3,23	1,97	1,30	0,90	0,65	0,49	0,37	0,29	0,23	0,18	0,15	0,12	0,10	0,09	0,08	0,06
	7,97	L/200	12,80	8,53	4,80	2,62	1,60	1,04	0,72	0,51	0,38	0,29	0,22	0,18	0,14	0,12	0,10	0,08	0,07	0,06	0,05
		L/300	12,80	7,54	3,57	1,93	1,15	0,73	0,50	0,35	0,26	0,20	0,15	0,12	0,10	0,08	0,06	0,05	0,05	0,04	0,03
0,60		SGN	18,25	12,08	6,82	4,38	3,04	2,24	1,71	1,35	1,10	0,91	0,76	0,65	0,56	0,49	0,43	0,38	0,34	0,30	0,27
	7,87	L/150	18,25	12,08	6,82	4,23	2,58	1,69	1,17	0,84	0,62	0,47	0,36	0,29	0,23	0,19	0,16	0,13	0,11	0,09	0,08
	9,97	L/200	18,25	12,08	6,28	3,42	2,07	1,34	0,91	0,65	0,48	0,36	0,28	0,22	0,18	0,14	0,12	0,10	0,08	0,07	0,06
		L/300	18,25	10,14	4,63	2,46	1,45	0,93	0,63	0,44	0,33	0,25	0,19	0,15	0,12	0,10	0,08	0,07	0,06	0,05	0,04
0,63		SGN	20,05	12,89	7,27	4,66	3,24	2,38	1,82	1,44	1,17	0,97	0,81	0,69	0,60	0,52	0,46	0,40	0,36	0,32	0,29
	8,43	L/150	20,05	12,89	7,27	4,53	2,76	1,81	1,25	0,90	0,66	0,50	0,39	0,31	0,25	0,20	0,17	0,14	0,12	0,10	0,09
	10,58	L/200	20,05	12,89	6,73	3,66	2,22	1,43	0,97	0,69	0,51	0,38	0,30	0,23	0,19	0,15	0,13	0,11	0,09	0,08	0,07
		L/300	20,05	10,88	4,96	2,62	1,54	0,98	0,67	0,47	0,35	0,26	0,20	0,16	0,13	0,10	0,09	0,07	0,06	0,05	0,04
0,70		SGN	24,56	14,78	8,35	5,35	3,72	2,74	2,10	1,66	1,34	1,11	0,93	0,79	0,68	0,60	0,52	0,46	0,41	0,37	0,34
	9,81	L/150	24,56	14,78	8,35	5,27	3,21	2,10	1,44	1,02	0,75	0,57	0,44	0,35	0,28	0,23	0,19	0,16	0,13	0,11	0,10
	11,99	L/200	24,56	14,78	7,83	4,25	2,56	1,63	1,11	0,78	0,58	0,44	0,34	0,27	0,21	0,17	0,14	0,12	0,10	0,09	0,07
		L/300	24,56	12,63	5,69	2,99	1,76	1,12	0,76	0,54	0,39	0,30	0,23	0,18	0,15	0,12	0,10	0,08	0,07	0,06	0,05
0,75		SGN	28,04	16,18	9,14	5,86	4,07	2,99	2,29	1,81	1,47	1,21	1,02	0,87	0,75	0,65	0,57	0,51	0,45	0,41	0,37
	10,83	L/150	28,04	16,18	9,14	5,82	3,53	2,31	1,57	1,12	0,82	0,62	0,48	0,38	0,31	0,25	0,21	0,17	0,15	0,12	0,11
	12,90	L/200	28,04	16,18	8,63	4,68	2,78	1,78	1,20	0,85	0,63	0,47	0,37	0,29	0,23	0,19	0,16	0,13	0,11	0,09	0,08
		L/300	28,04	13,92	6,20	3,25	1,91	1,22	0,82	0,58	0,43	0,32	0,25	0,20	0,16	0,13	0,11	0,09	0,07	0,06	0,05
0,80		SGN	31,73	17,60	9,93	6,37	4,43	3,25	2,49	1,97	1,60	1,32	1,11	0,94	0,81	0,71	0,62	0,55	0,49	0,44	0,40
	12,42	L/150	31,73	17,60	9,93	6,37	3,86	2,51	1,70	1,21	0,89	0,67	0,52	0,41	0,33	0,27	0,22	0,19	0,16	0,13	0,12
	13,76	L/200	31,73	17,60	9,45	5,12	3,02	1,92	1,30	0,92	0,68	0,51	0,40	0,31	0,25	0,20	0,17	0,14	0,12	0,10	0,09
		L/300	31,73	15,23	6,72	3,52	2,07	1,32	0,89	0,63	0,46	0,35	0,27	0,21	0,17	0,14	0,11	0,09	0,08	0,07	0,06
0,88		SGN	38,06	19,90	11,23	7,20	5,00	3,68	2,82	2,23	1,80	1,49	1,25	1,07	0,92	0,80	0,70	0,62	0,56	0,50	0,45
	14,16	L/150	38,06	19,90	11,23	7,20	4,40	2,82	1,91	1,36	1,00	0,75	0,58	0,46	0,37	0,30	0,25	0,21	0,17	0,15	0,13
	15,14	L/200	38,06	19,90	10,78	5,75	3,39	2,16	1,46	1,03	0,76	0,57	0,44	0,35	0,28	0,23	0,19	0,16	0,13	0,11	0,10
		L/300	38,06	17,26	7,55	3,95	2,32	1,47	0,99	0,70	0,51	0,38	0,29	0,23	0,19	0,15	0,12	0,10	0,09	0,07	0,06
1,00		SGN	48,56	23,39	13,20	8,46	5,88	4,32	3,31	2,62	2,12	1,75	1,47	1,25	1,08	0,94	0,83	0,73	0,65	0,59	0,53
	16,58	L/150	48,56	23,39	13,20	8,46	5,16	3,29	2,23	1,57	1,15	0,87	0,67	0,53	0,42	0,34	0,28	0,24	0,20	0,17	0,14
	17,20	L/200	48,56	23,39	12,81	6,71	3,95	2,51	1,69	1,19	0,86	0,65	0,50	0,39	0,32	0,26	0,21	0,18	0,15	0,13	0,11
		L/300	48,56	20,17	8,80	4,58	2,66	1,68	1,12	0,79	0,58	0,43	0,33	0,26	0,21	0,17	0,14	0,12	0,10	0,08	0,07

Liczba przęseł:		**2**	**podparcie: 40 - 160 - 40**																		
Grubość	*Jx [cm4]*	*Przypadek*	*0,50*	*0,75*	*1,00*	*1,25*	*1,50*	*1,75*	*2,00*	*2,25*	*2,50*	*2,75*	*3,00*	*3,25*	*3,50*	*3,75*	*4,00*	*4,25*	*4,50*	*4,75*	*5,00*
0,50	min/max	SGN	12,70	6,69	4,15	2,83	2,01	1,49	1,15	0,91	0,74	0,62	0,52	0,44	0,38	0,34	0,30	0,26	0,23	0,21	0,19
	6,02	L/150	12,70	6,69	4,15	2,83	2,01	1,49	1,15	0,91	0,74	0,62	0,52	0,44	0,38	0,34	0,30	0,25	0,21	0,18	0,16
	7,97	L/200	12,70	6,69	4,15	2,83	2,01	1,49	1,15	0,91	0,74	0,62	0,52	0,42	0,34	0,28	0,23	0,19	0,16	0,14	0,12
		L/300	12,70	6,69	4,15	2,83	2,01	1,49	1,15	0,84	0,62	0,47	0,37	0,29	0,23	0,19	0,16	0,13	0,11	0,10	0,08
0,60		SGN	17,03	8,92	5,52	3,75	2,63	1,95	1,51	1,20	0,97	0,81	0,68	0,58	0,50	0,44	0,39	0,34	0,31	0,28	0,25
	7,87	L/150	17,03	8,92	5,52	3,75	2,63	1,95	1,51	1,20	0,97	0,81	0,68	0,58	0,50	0,44	0,38	0,32	0,27	0,23	0,20
	9,97	L/200	17,03	8,92	5,52	3,75	2,63	1,95	1,51	1,20	0,97	0,81	0,67	0,53	0,43	0,35	0,29	0,24	0,21	0,18	0,15
		L/300	17,03	8,92	5,52	3,75	2,63	1,95	1,50	1,06	0,78	0,59	0,46	0,36	0,29	0,24	0,20	0,17	0,14	0,12	0,10
0,63		SGN	18,41	9,63	5,95	4,03	2,83	2,10	1,62	1,29	1,05	0,87	0,73	0,63	0,54	0,47	0,42	0,37	0,33	0,30	0,27
	8,43	L/150	18,41	9,63	5,95	4,03	2,83	2,10	1,62	1,29	1,05	0,87	0,73	0,63	0,54	0,47	0,40	0,34	0,28	0,24	0,21
	10,58	L/200	18,41	9,63	5,95	4,03	2,83	2,10	1,62	1,29	1,05	0,87	0,71	0,56	0,45	0,37	0,31	0,26	0,22	0,19	0,16
		L/300	18,41	9,63	5,95	4,03	2,83	2,10	1,59	1,13	0,83	0,63	0,49	0,39	0,31	0,25	0,21	0,18	0,15	0,13	0,11
0,70		SGN	21,76	11,36	7,01	4,70	3,31	2,45	1,89	1,50	1,22	1,01	0,85	0,73	0,63	0,55	0,49	0,43	0,38	0,35	0,31
	9,81	L/150	21,76	11,36	7,01	4,70	3,31	2,45	1,89	1,50	1,22	1,01	0,85	0,73	0,63	0,55	0,46	0,38	0,32	0,28	0,24
	11,99	L/200	21,76	11,36	7,01	4,70	3,31	2,45	1,89	1,50	1,22	1,01	0,81	0,64	0,52	0,42	0,35	0,29	0,25	0,21	0,18
		L/300	21,76	11,36	7,01	4,70	3,31	2,45	1,81	1,29	0,95	0,72	0,55	0,44	0,35	0,29	0,24	0,20	0,17	0,14	0,12
0,75		SGN	24,25	12,64	7,79	5,20	3,66	2,71	2,09	1,66	1,35	1,12	0,95	0,81	0,70	0,61	0,54	0,48	0,43	0,38	0,35
	10,83	L/150	24,25	12,64	7,79	5,20	3,66	2,71	2,09	1,66	1,35	1,12	0,95	0,81	0,70	0,60	0,50	0,42	0,35	0,30	0,26
	12,90	L/200	24,25	12,64	7,79	5,20	3,66	2,71	2,09	1,66	1,35	1,12	0,88	0,70	0,56	0,46	0,38	0,32	0,27	0,23	0,20
		L/300	24,25	12,64	7,79	5,20	3,66	2,71	1,97	1,40	1,03	0,78	0,60	0,47	0,38	0,31	0,25	0,21	0,18	0,15	0,13
0,80		SGN	26,83	13,95	8,59	5,71	4,02	2,98	2,30	1,82	1,48	1,23	1,04	0,89	0,77	0,67	0,59	0,52	0,47	0,42	0,38
	12,42	L/150	26,83	13,95	8,59	5,71	4,02	2,98	2,30	1,82	1,48	1,23	1,04	0,89	0,77	0,65	0,54	0,45	0,38	0,32	0,28
	13,76	L/200	26,83	13,95	8,59	5,71	4,02	2,98	2,30	1,82	1,48	1,23	0,95	0,75	0,61	0,49	0,41	0,34	0,29	0,24	0,21
		L/300	26,83	13,95	8,59	5,71	4,02	2,98	2,13	1,51	1,11	0,83	0,64	0,50	0,40	0,33	0,27	0,23	0,19	0,16	0,14
0,88		SGN	30,91	16,03	9,85	6,50	4,57	3,39	2,61	2,07	1,69	1,40	1,18	1,01	0,87	0,76	0,67	0,59	0,53	0,48	0,43
	14,16	L/150	30,91	16,03	9,85	6,50	4,57	3,39	2,61	2,07	1,69	1,40	1,18	1,01	0,87	0,72	0,60	0,50	0,42	0,36	0,31
	15,14	L/200	30,91	16,03	9,85	6,50	4,57	3,39	2,61	2,07	1,69	1,37	1,06	0,83	0,67	0,54	0,45	0,37	0,31	0,27	0,23
		L/300	30,91	16,03	9,85	6,50	4,57	3,39	2,37	1,67	1,22	0,92	0,71	0,56	0,44	0,36	0,30	0,25	0,21	0,18	0,15
1,00		SGN	36,71	18,93	11,55	7,52	5,29	3,92	3,02	2,40	1,95	1,62	1,37	1,17	1,01	0,88	0,78	0,69	0,61	0,55	0,50
	16,58	L/150	36,71	18,93	11,55	7,52	5,29	3,92	3,02	2,40	1,95	1,62	1,37	1,17	1,01	0,82	0,68	0,56	0,48	0,40	0,35
	17,20	L/200	36,71	18,93	11,55	7,52	5,29	3,92	3,02	2,40	1,95	1,56	1,20	0,95	0,76	0,62	0,51	0,42	0,36	0,30	0,26
		L/300	36,71	18,93	11,55	7,52	5,29	3,92	2,70	1,90	1,38	1,04	0,80	0,63	0,51	0,41	0,34	0,28	0,24	0,20	0,17

Liczba przęseł:		**3**	**podparcie: 40 - 160 - 160 - 40**																		
Grubość	*Jx [cm4]*	*Przypadek*	*0,50*	*0,75*	*1,00*	*1,25*	*1,50*	*1,75*	*2,00*	*2,25*	*2,50*	*2,75*	*3,00*	*3,25*	*3,50*	*3,75*	*4,00*	*4,25*	*4,50*	*4,75*	*5,00*
0,50	min/max	SGN	15,24	8,09	5,05	3,46	2,50	1,86	1,43	1,14	0,93	0,77	0,65	0,55	0,48	0,42	0,37	0,33	0,29	0,26	0,24
	6,02	L/150	15,24	8,09	5,05	3,46	2,50	1,86	1,43	1,14	0,87	0,67	0,53	0,42	0,34	0,28	0,23	0,20	0,17	0,14	0,12
	7,97	L/200	15,24	8,09	5,05	3,46	2,50	1,85	1,29	0,94	0,70	0,53	0,41	0,33	0,26	0,22	0,18	0,15	0,13	0,11	0,09
		L/300	15,24	8,09	5,05	3,38	2,08	1,36	0,93	0,66	0,48	0,37	0,29	0,23	0,18	0,15	0,12	0,10	0,09	0,07	0,06
0,60		SGN	20,45	10,81	6,72	4,59	3,28	2,43	1,88	1,49	1,21	1,01	0,85	0,73	0,63	0,55	0,48	0,43	0,38	0,34	0,31
	7,87	L/150	20,45	10,81	6,72	4,59	3,28	2,43	1,88	1,49	1,14	0,87	0,68	0,54	0,43	0,36	0,29	0,25	0,21	0,18	0,15
	9,97	L/200	20,45	10,81	6,72	4,59	3,28	2,42	1,68	1,20	0,89	0,67	0,52	0,41	0,33	0,27	0,23	0,19	0,16	0,14	0,12
		L/300	20,45	10,81	6,72	4,44	2,68	1,72	1,17	0,83	0,61	0,46	0,36	0,28	0,23	0,19	0,15	0,13	0,11	0,09	0,08
0,63		SGN	22,12	11,67	7,25	4,95	3,53	2,62	2,02	1,60	1,31	1,08	0,91	0,78	0,67	0,59	0,52	0,46	0,41	0,37	0,33
	8,43	L/150	22,12	11,67	7,25	4,95	3,53	2,62	2,02	1,60	1,22	0,93	0,72	0,57	0,46	0,38	0,31	0,26	0,22	0,19	0,16
	10,58	L/200	22,12	11,67	7,25	4,95	3,53	2,60	1,80	1,28	0,94	0,72	0,56	0,44	0,35	0,29	0,24	0,20	0,17	0,14	0,12
		L/300	22,12	11,67	7,25	4,77	2,86	1,83	1,24	0,88	0,65	0,49	0,38	0,30	0,24	0,20	0,16	0,14	0,12	0,10	0,08
0,70		SGN	26,16	13,77	8,54	5,82	4,12	3,06	2,36	1,87	1,52	1,26	1,07	0,91	0,79	0,69	0,61	0,54	0,48	0,43	0,39
	9,81	L/150	26,16	13,77	8,54	5,82	4,12	3,06	2,36	1,87	1,40	1,06	0,83	0,65	0,53	0,43	0,36	0,30	0,25	0,22	0,19
	11,99	L/200	26,16	13,77	8,54	5,82	4,12	3,02	2,06	1,46	1,08	0,82	0,63	0,50	0,40	0,33	0,27	0,23	0,19	0,16	0,14
		L/300	26,16	13,77	8,54	5,51	3,26	2,09	1,42	1,01	0,74	0,56	0,43	0,34	0,27	0,22	0,19	0,15	0,13	0,11	0,10
0,75		SGN	29,18	15,32	9,49	6,47	4,56	3,38	2,61	2,07	1,69	1,40	1,18	1,01	0,87	0,76	0,67	0,59	0,53	0,48	0,43
	10,83	L/150	29,18	15,32	9,49	6,47	4,56	3,38	2,61	2,07	1,53	1,16	0,90	0,71	0,57	0,47	0,39	0,33	0,27	0,23	0,20
	12,90	L/200	29,18	15,32	9,49	6,47	4,56	3,30	2,24	1,59	1,17	0,89	0,69	0,55	0,44	0,36	0,30	0,25	0,21	0,18	0,15
		L/300	29,18	15,32	9,49	6,01	3,56	2,28	1,54	1,09	0,80	0,61	0,47	0,37	0,30	0,24	0,20	0,17	0,14	0,12	0,10
0,80		SGN	32,29	16,93	10,47	7,12	5,00	3,71	2,86	2,27	1,85	1,54	1,29	1,11	0,96	0,83	0,74	0,65	0,58	0,52	0,47
	12,42	L/150	32,29	16,93	10,47	7,12	5,00	3,71	2,86	2,25	1,66	1,26	0,97	0,77	0,62	0,51	0,42	0,35	0,30	0,25	0,22
	13,76	L/200	32,29	16,93	10,47	7,12	5,00	3,58	2,43	1,73	1,27	0,96	0,74	0,59	0,47	0,39	0,32	0,27	0,22	0,19	0,16
		L/300	32,29	16,93	10,47	6,52	3,85	2,46	1,67	1,18	0,87	0,65	0,50	0,40	0,32	0,26	0,21	0,18	0,15	0,13	0,11
0,88		SGN	37,24	19,46	12,02	8,09	5,69	4,22	3,25	2,59	2,10	1,75	1,47	1,26	1,09	0,95	0,84	0,74	0,66	0,60	0,54
	14,16	L/150	37,24	19,46	12,02	8,09	5,69	4,22	3,25	2,53	1,86	1,41	1,09	0,86	0,69	0,57	0,47	0,39	0,33	0,28	0,24
	15,14	L/200	37,24	19,46	12,02	8,09	5,69	4,02	2,73	1,94	1,42	1,07	0,83	0,66	0,52	0,43	0,35	0,29	0,25	0,21	0,18
		L/300	37,24	19,46	12,02	7,32	4,32	2,76	1,86	1,31	0,96	0,72	0,56	0,44	0,35	0,28	0,23	0,20	0,16	0,14	0,12
1,00		SGN	44,28	23,01	14,16	9,37	6,59	4,89	3,77	3,00	2,44	2,02	1,70	1,46	1,26	1,10	0,97	0,86	0,77	0,69	0,62
	16,58	L/150	44,28	23,01	14,16	9,37	6,59	4,89	3,77	2,94	2,16	1,64	1,26	0,99	0,79	0,65	0,53	0,44	0,37	0,32	0,27
	17,20	L/200	44,28	23,01	14,16	9,37	6,59	4,68	3,17	2,24	1,63	1,23	0,95	0,74	0,60	0,48	0,40	0,33	0,28	0,24	0,20
		L/300	44,28	23,01	14,16	8,52	5,01	3,16	2,12	1,49	1,09	0,82	0,63	0,50	0,40	0,32	0,27	0,22	0,19	0,16	0,14

S250 GD

T35 ECO		Negatyw																			
Liczba przęseł:		**1**	**podparcie: 40 - 40**																		
Grubość	*Jx [cm4]*	*Przypadek*	*0,50*	*0,75*	*1,00*	*1,25*	*1,50*	*1,75*	*2,00*	*2,25*	*2,50*	*2,75*	*3,00*	*3,25*	*3,50*	*3,75*	*4,00*	*4,25*	*4,50*	*4,75*	*5,00*
0,50	min/max	SGN	9,15	6,10	4,57	3,08	2,14	1,57	1,20	0,95	0,77	0,64	0,54	0,46	0,39	0,34	0,30	0,27	0,24	0,21	0,19
	7,52	L/150	9,15	6,10	4,57	3,08	2,14	1,47	1,00	0,71	0,52	0,40	0,31	0,24	0,20	0,16	0,13	0,11	0,09	0,08	0,07
	8,52	L/200	9,15	6,10	4,57	3,00	1,77	1,14	0,77	0,55	0,40	0,30	0,24	0,19	0,15	0,12	0,10	0,09	0,07	0,06	0,05
		L/300	9,15	6,10	3,94	2,08	1,23	0,78	0,53	0,38	0,28	0,21	0,16	0,13	0,10	0,08	0,07	0,06	0,05	0,04	0,04
0,60		SGN	12,98	8,66	6,29	4,03	2,80	2,06	1,58	1,25	1,01	0,84	0,70	0,60	0,52	0,45	0,39	0,35	0,31	0,28	0,25
	9,51	L/150	12,98	8,66	6,29	4,03	2,80	1,86	1,27	0,90	0,66	0,50	0,39	0,31	0,25	0,20	0,17	0,14	0,12	0,10	0,09
	10,32	L/200	12,98	8,66	6,29	3,80	2,24	1,43	0,97	0,69	0,51	0,38	0,30	0,23	0,19	0,15	0,13	0,11	0,09	0,08	0,06
		L/300	12,98	8,66	5,00	2,63	1,55	0,99	0,67	0,47	0,35	0,26	0,20	0,16	0,13	0,10	0,08	0,07	0,06	0,05	0,04
0,63		SGN	14,27	9,51	6,76	4,33	3,01	2,21	1,70	1,34	1,09	0,90	0,75	0,64	0,55	0,48	0,42	0,38	0,34	0,30	0,27
	10,13	L/150	14,27	9,51	6,76	4,33	3,01	1,98	1,35	0,96	0,70	0,53	0,41	0,33	0,26	0,21	0,18	0,15	0,12	0,11	0,09
	10,84	L/200	14,27	9,51	6,76	4,04	2,39	1,53	1,03	0,73	0,54	0,41	0,32	0,25	0,20	0,16	0,13	0,11	0,09	0,08	0,07
		L/300	14,27	9,51	5,32	2,79	1,64	1,05	0,71	0,50	0,36	0,27	0,21	0,17	0,13	0,11	0,09	0,07	0,06	0,05	0,05
0,70		SGN	17,49	11,66	7,89	5,06	3,52	2,58	1,98	1,56	1,27	1,05	0,88	0,75	0,65	0,56	0,50	0,44	0,39	0,35	0,32
	11,58	L/150	17,49	11,66	7,89	5,06	3,52	2,27	1,54	1,09	0,80	0,61	0,47	0,37	0,29	0,24	0,20	0,16	0,14	0,12	0,10
	12,04	L/200	17,49	11,66	7,89	4,62	2,73	1,74	1,18	0,83	0,60	0,45	0,35	0,28	0,22	0,18	0,15	0,12	0,10	0,09	0,08
		L/300	17,49	11,66	6,08	3,18	1,86	1,17	0,79	0,55	0,40	0,30	0,23	0,18	0,15	0,12	0,10	0,08	0,07	0,06	0,05
0,75		SGN	20,01	13,34	8,72	5,59	3,89	2,86	2,19	1,73	1,40	1,16	0,97	0,83	0,72	0,62	0,55	0,49	0,43	0,39	0,35
	12,43	L/150	20,01	13,34	8,72	5,59	3,87	2,47	1,68	1,18	0,86	0,65	0,50	0,39	0,32	0,26	0,21	0,18	0,15	0,13	0,11
	12,90	L/200	20,01	13,34	8,72	5,04	2,97	1,88	1,26	0,89	0,65	0,49	0,38	0,30	0,24	0,19	0,16	0,13	0,11	0,09	0,08
		L/300	20,01	13,34	6,63	3,43	1,99	1,26	0,84	0,59	0,43	0,32	0,25	0,20	0,16	0,13	0,11	0,09	0,07	0,06	0,05
0,80		SGN	22,70	15,13	9,57	6,14	4,27	3,14	2,40	1,90	1,54	1,27	1,07	0,91	0,79	0,68	0,60	0,53	0,48	0,43	0,38
	13,48	L/150	22,70	15,13	9,57	6,14	4,19	2,68	1,80	1,26	0,92	0,69	0,53	0,42	0,34	0,27	0,23	0,19	0,16	0,13	0,12
	13,76	L/200	22,70	15,13	9,57	5,46	3,19	2,01	1,35	0,95	0,69	0,52	0,40	0,32	0,25	0,21	0,17	0,14	0,12	0,10	0,09
		L/300	22,70	15,13	7,10	3,66	2,12	1,34	0,90	0,63	0,46	0,35	0,27	0,21	0,17	0,14	0,11	0,09	0,08	0,07	0,06
0,88		SGN	27,38	18,25	10,88	6,98	4,85	3,56	2,72	2,15	1,74	1,44	1,21	1,03	0,89	0,78	0,68	0,60	0,54	0,48	0,44
	15,02	L/150	27,38	18,25	10,88	6,98	4,67	2,95	1,98	1,39	1,01	0,76	0,59	0,46	0,37	0,30	0,25	0,21	0,17	0,15	0,13
	15,14	L/200	27,38	18,25	10,88	6,04	3,50	2,21	1,48	1,04	0,76	0,57	0,44	0,35	0,28	0,23	0,19	0,16	0,13	0,11	0,10
		L/300	27,38	18,25	7,81	4,02	2,34	1,47	0,99	0,70	0,51	0,38	0,29	0,23	0,19	0,15	0,12	0,10	0,09	0,07	0,06
1,00		SGN	35,31	22,32	12,60	8,08	5,62	4,13	3,15	2,49	2,02	1,67	1,40	1,20	1,03	0,90	0,79	0,70	0,63	0,56	0,51
	17,07	L/150	35,31	22,32	12,60	8,08	5,31	3,35	2,25	1,58	1,15	0,87	0,67	0,53	0,42	0,34	0,28	0,23	0,20	0,17	0,14
	17,20	L/200	35,31	22,32	12,60	6,86	3,98	2,51	1,69	1,18	0,86	0,65	0,50	0,39	0,32	0,26	0,21	0,18	0,15	0,13	0,11
		L/300	35,31	20,78	8,88	4,57	2,65	1,68	1,12	0,79	0,58	0,43	0,33	0,26	0,21	0,17	0,14	0,12	0,10	0,08	0,07

Liczba przęseł:		**2**	**podparcie: 40 - 160 - 40**																		
Grubość	*Jx [cm4]*	*Przypadek*	*0,50*	*0,75*	*1,00*	*1,25*	*1,50*	*1,75*	*2,00*	*2,25*	*2,50*	*2,75*	*3,00*	*3,25*	*3,50*	*3,75*	*4,00*	*4,25*	*4,50*	*4,75*	*5,00*
0,50	min/max	SGN	11,71	6,45	4,11	2,85	2,09	1,60	1,27	1,02	0,83	0,69	0,58	0,49	0,43	0,37	0,33	0,29	0,26	0,23	0,21
	7,52	L/150	11,71	6,45	4,11	2,85	2,09	1,60	1,27	1,02	0,83	0,69	0,58	0,49	0,43	0,37	0,32	0,27	0,23	0,20	0,17
	8,52	L/200	11,71	6,45	4,11	2,85	2,09	1,60	1,27	1,02	0,83	0,69	0,57	0,45	0,37	0,30	0,25	0,21	0,18	0,15	0,13
		L/300	11,71	6,45	4,11	2,85	2,09	1,60	1,27	0,91	0,67	0,51	0,39	0,31	0,25	0,21	0,17	0,14	0,12	0,10	0,09
0,60		SGN	15,99	8,57	5,39	3,72	2,72	2,09	1,64	1,30	1,06	0,88	0,74	0,63	0,55	0,48	0,42	0,37	0,33	0,30	0,27
	9,51	L/150	15,99	8,57	5,39	3,72	2,72	2,09	1,64	1,30	1,06	0,88	0,74	0,63	0,55	0,48	0,40	0,34	0,29	0,24	0,21
	10,32	L/200	15,99	8,57	5,39	3,72	2,72	2,09	1,64	1,30	1,06	0,88	0,72	0,57	0,45	0,37	0,30	0,25	0,21	0,18	0,16
		L/300	15,99	8,57	5,39	3,72	2,72	2,09	1,61	1,14	0,83	0,62	0,48	0,38	0,30	0,25	0,20	0,17	0,14	0,12	0,10
0,63		SGN	17,25	9,23	5,80	3,99	2,92	2,24	1,75	1,39	1,13	0,94	0,79	0,67	0,58	0,51	0,45	0,40	0,35	0,32	0,29
	10,13	L/150	17,25	9,23	5,80	3,99	2,92	2,24	1,75	1,39	1,13	0,94	0,79	0,67	0,58	0,51	0,43	0,36	0,30	0,25	0,22
	10,84	L/200	17,25	9,23	5,80	3,99	2,92	2,24	1,75	1,39	1,13	0,94	0,76	0,60	0,48	0,39	0,32	0,27	0,22	0,19	0,16
		L/300	17,25	9,23	5,80	3,99	2,92	2,24	1,70	1,19	0,87	0,66	0,50	0,40	0,32	0,26	0,21	0,18	0,15	0,13	0,11
0,70		SGN	20,28	10,82	6,77	4,66	3,40	2,60	2,01	1,60	1,30	1,08	0,91	0,77	0,67	0,58	0,51	0,46	0,41	0,37	0,33
	11,58	L/150	20,28	10,82	6,77	4,66	3,40	2,60	2,01	1,60	1,30	1,08	0,91	0,77	0,67	0,58	0,47	0,40	0,33	0,28	0,24
	12,04	L/200	20,28	10,82	6,77	4,66	3,40	2,60	2,01	1,60	1,30	1,08	0,84	0,66	0,53	0,43	0,36	0,30	0,25	0,21	0,18
		L/300	20,28	10,82	6,77	4,66	3,40	2,60	1,89	1,33	0,97	0,73	0,56	0,44	0,35	0,29	0,24	0,20	0,17	0,14	0,12
0,75		SGN	22,58	12,00	7,49	5,14	3,75	2,86	2,20	1,75	1,42	1,18	0,99	0,85	0,73	0,64	0,56	0,50	0,45	0,40	0,36
	12,43	L/150	22,58	12,00	7,49	5,14	3,75	2,86	2,20	1,75	1,42	1,18	0,99	0,85	0,73	0,62	0,51	0,42	0,36	0,30	0,26
	12,90	L/200	22,58	12,00	7,49	5,14	3,75	2,86	2,20	1,75	1,42	1,17	0,90	0,71	0,57	0,46	0,38	0,32	0,27	0,23	0,20
		L/300	22,58	12,00	7,49	5,14	3,75	2,86	2,02	1,42	1,04	0,78	0,60	0,47	0,38	0,31	0,25	0,21	0,18	0,15	0,13
0,80		SGN	24,84	13,16	8,22	5,64	4,12	3,12	2,40	1,90	1,55	1,28	1,08	0,92	0,80	0,70	0,61	0,54	0,49	0,44	0,39
	13,48	L/150	24,84	13,16	8,22	5,64	4,12	3,12	2,40	1,90	1,55	1,28	1,08	0,92	0,80	0,66	0,54	0,45	0,38	0,32	0,28
	13,76	L/200	24,84	13,16	8,22	5,64	4,12	3,12	2,40	1,90	1,55	1,25	0,96	0,76	0,61	0,49	0,41	0,34	0,29	0,24	0,21
		L/300	24,84	13,16	8,22	5,64	4,12	3,12	2,15	1,52	1,11	0,83	0,64	0,50	0,40	0,33	0,27	0,23	0,19	0,16	0,14
0,88		SGN	28,61	15,09	9,39	6,43	4,69	3,51	2,70	2,15	1,75	1,45	1,22	1,04	0,90	0,79	0,69	0,61	0,55	0,49	0,45
	15,02	L/150	28,61	15,09	9,39	6,43	4,69	3,51	2,70	2,15	1,75	1,45	1,22	1,04	0,89	0,72	0,60	0,50	0,42	0,36	0,31
	15,14	L/200	28,61	15,09	9,39	6,43	4,69	3,51	2,70	2,15	1,75	1,37	1,06	0,83	0,67	0,54	0,45	0,37	0,31	0,27	0,23
		L/300	28,61	15,09	9,39	6,43	4,69	3,51	2,37	1,67	1,22	0,92	0,71	0,55	0,44	0,36	0,30	0,25	0,21	0,18	0,15
1,00		SGN	34,56	18,12	11,23	7,67	5,55	4,11	3,17	2,52	2,05	1,70	1,43	1,22	1,06	0,92	0,81	0,72	0,64	0,58	0,52
	17,07	L/150	34,56	18,12	11,23	7,67	5,55	4,11	3,17	2,52	2,05	1,70	1,43	1,22	1,01	0,82	0,68	0,56	0,48	0,40	0,35
	17,20	L/200	34,56	18,12	11,23	7,67	5,55	4,11	3,17	2,52	2,05	1,56	1,20	0,95	0,76	0,62	0,51	0,42	0,36	0,30	0,26
		L/300	34,56	18,12	11,23	7,67	5,55	4,01	2,69	1,89	1,38	1,04	0,80	0,63	0,51	0,41	0,34	0,28	0,24	0,20	0,17

Liczba przęseł:		**3**	**podparcie: 40 - 160 - 160 - 40**																		
Grubość	*Jx [cm4]*	*Przypadek*	*0,50*	*0,75*	*1,00*	*1,25*	*1,50*	*1,75*	*2,00*	*2,25*	*2,50*	*2,75*	*3,00*	*3,25*	*3,50*	*3,75*	*4,00*	*4,25*	*4,50*	*4,75*	*5,00*
0,50	min/max	SGN	11,43	7,62	4,96	3,45	2,54	1,96	1,55	1,26	1,03	0,86	0,72	0,62	0,53	0,47	0,41	0,36	0,33	0,29	0,26
	7,52	L/150	11,43	7,62	4,96	3,45	2,54	1,96	1,55	1,26	0,99	0,75	0,58	0,46	0,37	0,30	0,25	0,21	0,18	0,15	0,13
	8,52	L/200	11,43	7,62	4,96	3,45	2,54	1,96	1,45	1,03	0,76	0,58	0,45	0,35	0,29	0,23	0,19	0,16	0,14	0,12	0,10
		L/300	11,43	7,62	4,96	3,45	2,28	1,47	1,00	0,71	0,52	0,40	0,31	0,24	0,20	0,16	0,13	0,11	0,09	0,08	0,07
0,60		SGN	16,23	10,31	6,52	4,52	3,32	2,55	2,02	1,62	1,32	1,09	0,92	0,79	0,68	0,59	0,52	0,46	0,42	0,37	0,34
	9,51	L/150	16,23	10,31	6,52	4,52	3,32	2,55	2,02	1,62	1,24	0,94	0,73	0,58	0,47	0,38	0,32	0,27	0,22	0,19	0,16
	10,32	L/200	16,23	10,31	6,52	4,52	3,32	2,55	1,82	1,30	0,96	0,72	0,56	0,44	0,36	0,29	0,24	0,20	0,17	0,14	0,12
		L/300	16,23	10,31	6,52	4,52	2,88	1,85	1,26	0,89	0,65	0,49	0,38	0,30	0,24	0,19	0,16	0,13	0,11	0,10	0,08
0,63		SGN	17,83	11,10	7,01	4,85	3,56	2,73	2,16	1,73	1,41	1,17	0,98	0,84	0,73	0,63	0,56	0,50	0,44	0,40	0,36
	10,13	L/150	17,83	11,10	7,01	4,85	3,56	2,73	2,16	1,73	1,32	1,00	0,78	0,62	0,50	0,41	0,34	0,28	0,24	0,20	0,17
	10,84	L/200	17,83	11,10	7,01	4,85	3,56	2,73	1,94	1,38	1,02	0,77	0,60	0,47	0,38	0,31	0,25	0,21	0,18	0,15	0,13
		L/300	17,83	11,10	7,01	4,85	3,06	1,97	1,34	0,94	0,69	0,52	0,40	0,31	0,25	0,20	0,17	0,14	0,12	0,10	0,09
0,70		SGN	21,87	13,01	8,20	5,66	4,15	3,18	2,51	1,99	1,62	1,34	1,13	0,97	0,83	0,73	0,64	0,57	0,51	0,46	0,41
	11,58	L/150	21,87	13,01	8,20	5,66	4,15	3,18	2,51	1,99	1,51	1,14	0,88	0,69	0,56	0,45	0,37	0,31	0,26	0,22	0,19
	12,04	L/200	21,87	13,01	8,20	5,66	4,15	3,18	2,21	1,57	1,14	0,86	0,66	0,52	0,42	0,34	0,28	0,23	0,20	0,17	0,14
		L/300	21,87	13,01	8,20	5,66	3,49	2,21	1,48	1,04	0,76	0,57	0,44	0,35	0,28	0,23	0,19	0,16	0,13	0,11	0,10
0,75		SGN	25,01	14,45	9,08	6,26	4,58	3,50	2,74	2,18	1,77	1,47	1,24	1,06	0,91	0,80	0,70	0,62	0,56	0,50	0,45
	12,43	L/150	25,01	14,45	9,08	6,26	4,58	3,50	2,74	2,18	1,63	1,23	0,95	0,74	0,60	0,48	0,40	0,33	0,28	0,24	0,20
	12,90	L/200	25,01	14,45	9,08	6,26	4,58	3,50	2,38	1,68	1,22	0,92	0,71	0,56	0,45	0,36	0,30	0,25	0,21	0,18	0,15
		L/300	25,01	14,45	9,08	6,26	3,75	2,37	1,59	1,12	0,82	0,61	0,47	0,37	0,30	0,24	0,20	0,17	0,14	0,12	0,10
0,80		SGN	28,37	15,87	9,96	6,86	5,03	3,85	2,99	2,37	1,93	1,60	1,35	1,15	0,99	0,87	0,76	0,68	0,61	0,54	0,49
	13,48	L/150	28,37	15,87	9,96	6,86	5,03	3,85	2,99	2,37	1,74	1,31	1,01	0,79	0,64	0,52	0,43	0,36	0,30	0,25	0,22
	13,76	L/200	28,37	15,87	9,96	6,86	5,03	3,79	2,54	1,79	1,31	0,98	0,76	0,60	0,48	0,39	0,32	0,27	0,22	0,19	0,16
		L/300	28,37	15,87	9,96	6,86	4,00	2,53	1,70	1,19	0,87	0,65	0,50	0,40	0,32	0,26	0,21	0,18	0,15	0,13	0,11
0,88		SGN	34,22	18,21	11,40	7,84	5,73	4,38	3,37	2,68	2,18	1,81	1,53	1,30	1,13	0,98	0,86	0,77	0,69	0,62	0,56
	15,02	L/150	34,22	18,21	11,40	7,84	5,73	4,38	3,37	2,62	1,91	1,44	1,11	0,87	0,70	0,57	0,47	0,39	0,33	0,28	0,24
	15,14	L/200	34,22	18,21	11,40	7,84	5,73	4,17	2,80	1,97	1,44	1,08	0,83	0,65	0,52	0,43	0,35	0,29	0,25	0,21	0,18
		L/300	34,22	18,21	11,40	7,56	4,40	2,78	1,87	1,31	0,96	0,72	0,55	0,44	0,35	0,28	0,23	0,20	0,16	0,14	0,12
1,00		SGN	41,43	21,90	13,65	9,36	6,83	5,13	3,95	3,14	2,55	2,12	1,79	1,52	1,32	1,15	1,01	0,90	0,80	0,72	0,65
	17,07	L/150	41,43	21,90	13,65	9,36	6,83	5,13	3,95	2,98	2,18	1,64	1,26	0,99	0,79	0,65	0,53	0,44	0,37	0,32	0,27
	17,20	L/200	41,43	21,90	13,65	9,36	6,83	4,74	3,18	2,24	1,63	1,23	0,95	0,74	0,60	0,48	0,40	0,33	0,28	0,24	0,20
		L/300	41,43	21,90	13,65	8,60	5,00	3,16	2,12	1,49	1,09	0,82	0,63	0,50	0,40	0,32	0,27	0,22	0,19	0,16	0,14

S250 GD

T35 ECO		Pozytyw																			
Liczba przęseł:		**1**	**podparcie: 40 - 40**																		
Grubość	*Jx [cm4]*	*Przypadek*	*0,50*	*0,75*	*1,00*	*1,25*	*1,50*	*1,75*	*2,00*	*2,25*	*2,50*	*2,75*	*3,00*	*3,25*	*3,50*	*3,75*	*4,00*	*4,25*	*4,50*	*4,75*	*5,00*
0,50	min/max	SGN	12,80	8,53	5,35	3,43	2,39	1,76	1,34	1,06	0,86	0,71	0,60	0,51	0,44	0,38	0,34	0,30	0,27	0,24	0,22
	6,02	L/150	12,80	8,53	5,35	3,23	1,97	1,30	0,90	0,65	0,49	0,37	0,29	0,23	0,18	0,15	0,12	0,10	0,09	0,08	0,06
	7,97	L/200	12,80	8,53	4,80	2,62	1,60	1,04	0,72	0,51	0,38	0,29	0,22	0,18	0,14	0,12	0,10	0,08	0,07	0,06	0,05
		L/300	12,80	7,54	3,57	1,93	1,15	0,73	0,50	0,35	0,26	0,20	0,15	0,12	0,10	0,08	0,06	0,05	0,05	0,04	0,03
0,60		SGN	18,25	12,08	6,82	4,38	3,04	2,24	1,71	1,35	1,10	0,91	0,76	0,65	0,56	0,49	0,43	0,38	0,34	0,30	0,27
	7,87	L/150	18,25	12,08	6,82	4,23	2,58	1,69	1,17	0,84	0,62	0,47	0,36	0,29	0,23	0,19	0,16	0,13	0,11	0,09	0,08
	9,97	L/200	18,25	12,08	6,28	3,42	2,07	1,34	0,91	0,65	0,48	0,36	0,28	0,22	0,18	0,14	0,12	0,10	0,08	0,07	0,06
		L/300	18,25	10,14	4,63	2,46	1,45	0,93	0,63	0,44	0,33	0,25	0,19	0,15	0,12	0,10	0,08	0,07	0,06	0,05	0,04
0,63		SGN	20,05	12,89	7,27	4,66	3,24	2,38	1,82	1,44	1,17	0,97	0,81	0,69	0,60	0,52	0,46	0,40	0,36	0,32	0,29
	8,43	L/150	20,05	12,89	7,27	4,53	2,76	1,81	1,25	0,90	0,66	0,50	0,39	0,31	0,25	0,20	0,17	0,14	0,12	0,10	0,09
	10,58	L/200	20,05	12,89	6,73	3,66	2,22	1,43	0,97	0,69	0,51	0,38	0,30	0,23	0,19	0,15	0,13	0,11	0,09	0,08	0,07
		L/300	20,05	10,88	4,96	2,62	1,54	0,98	0,67	0,47	0,35	0,26	0,20	0,16	0,13	0,10	0,09	0,07	0,06	0,05	0,04
0,70		SGN	24,56	14,78	8,35	5,35	3,72	2,74	2,10	1,66	1,34	1,11	0,93	0,79	0,68	0,60	0,52	0,46	0,41	0,37	0,34
	9,81	L/150	24,56	14,78	8,35	5,27	3,21	2,10	1,44	1,02	0,75	0,57	0,44	0,35	0,28	0,23	0,19	0,16	0,13	0,11	0,10
	11,99	L/200	24,56	14,78	7,83	4,25	2,56	1,63	1,11	0,78	0,58	0,44	0,34	0,27	0,21	0,17	0,14	0,12	0,10	0,09	0,07
		L/300	24,56	12,63	5,69	2,99	1,76	1,12	0,76	0,54	0,39	0,30	0,23	0,18	0,15	0,12	0,10	0,08	0,07	0,06	0,05
0,75		SGN	28,04	16,18	9,14	5,86	4,07	2,99	2,29	1,81	1,47	1,21	1,02	0,87	0,75	0,65	0,57	0,51	0,45	0,41	0,37
	10,83	L/150	28,04	16,18	9,14	5,82	3,53	2,31	1,57	1,12	0,82	0,62	0,48	0,38	0,31	0,25	0,21	0,17	0,15	0,12	0,11
	12,90	L/200	28,04	16,18	8,63	4,68	2,78	1,78	1,20	0,85	0,63	0,47	0,37	0,29	0,23	0,19	0,16	0,13	0,11	0,09	0,08
		L/300	28,04	13,92	6,20	3,25	1,91	1,22	0,82	0,58	0,43	0,32	0,25	0,20	0,16	0,13	0,11	0,09	0,07	0,06	0,05
0,80		SGN	31,73	17,60	9,93	6,37	4,43	3,25	2,49	1,97	1,60	1,32	1,11	0,94	0,81	0,71	0,62	0,55	0,49	0,44	0,40
	12,42	L/150	31,73	17,60	9,93	6,37	3,86	2,51	1,70	1,21	0,89	0,67	0,52	0,41	0,33	0,27	0,22	0,19	0,16	0,13	0,12
	13,76	L/200	31,73	17,60	9,45	5,12	3,02	1,92	1,30	0,92	0,68	0,51	0,40	0,31	0,25	0,20	0,17	0,14	0,12	0,10	0,09
		L/300	31,73	15,23	6,72	3,52	2,07	1,32	0,89	0,63	0,46	0,35	0,27	0,21	0,17	0,14	0,11	0,09	0,08	0,07	0,06
0,88		SGN	38,06	19,90	11,23	7,20	5,00	3,68	2,82	2,23	1,80	1,49	1,25	1,07	0,92	0,80	0,70	0,62	0,56	0,50	0,45
	14,16	L/150	38,06	19,90	11,23	7,20	4,40	2,82	1,91	1,36	1,00	0,75	0,58	0,46	0,37	0,30	0,25	0,21	0,17	0,15	0,13
	15,14	L/200	38,06	19,90	10,78	5,75	3,39	2,16	1,46	1,03	0,76	0,57	0,44	0,35	0,28	0,23	0,19	0,16	0,13	0,11	0,10
		L/300	38,06	17,26	7,55	3,95	2,32	1,47	0,99	0,70	0,51	0,38	0,29	0,23	0,19	0,15	0,12	0,10	0,09	0,07	0,06
1,00		SGN	48,56	23,39	13,20	8,46	5,88	4,32	3,31	2,62	2,12	1,75	1,47	1,25	1,08	0,94	0,83	0,73	0,65	0,59	0,53
	16,58	L/150	48,56	23,39	13,20	8,46	5,16	3,29	2,23	1,57	1,15	0,87	0,67	0,53	0,42	0,34	0,28	0,24	0,20	0,17	0,14
	17,20	L/200	48,56	23,39	12,81	6,71	3,95	2,51	1,69	1,19	0,86	0,65	0,50	0,39	0,32	0,26	0,21	0,18	0,15	0,13	0,11
		L/300	48,56	20,17	8,80	4,58	2,66	1,68	1,12	0,79	0,58	0,43	0,33	0,26	0,21	0,17	0,14	0,12	0,10	0,08	0,07
Liczba przęseł:		**2**	**podparcie: 40 - 300 - 40**																		
Grubość	*Jx [cm4]*	*Przypadek*	*0,50*	*0,75*	*1,00*	*1,25*	*1,50*	*1,75*	*2,00*	*2,25*	*2,50*	*2,75*	*3,00*	*3,25*	*3,50*	*3,75*	*4,00*	*4,25*	*4,50*	*4,75*	*5,00*
0,50	min/max	SGN	13,91	7,18	4,38	2,86	2,01	1,49	1,15	0,91	0,74	0,62	0,52	0,44	0,38	0,34	0,30	0,26	0,23	0,21	0,19
	6,02	L/150	13,91	7,18	4,38	2,86	2,01	1,49	1,15	0,91	0,74	0,62	0,52	0,44	0,38	0,34	0,30	0,25	0,21	0,18	0,16
	7,97	L/200	13,91	7,18	4,38	2,86	2,01	1,49	1,15	0,91	0,74	0,62	0,52	0,42	0,34	0,28	0,23	0,19	0,16	0,14	0,12
		L/300	13,91	7,18	4,38	2,86	2,01	1,49	1,15	0,84	0,62	0,47	0,37	0,29	0,23	0,19	0,16	0,13	0,11	0,10	0,08
0,60		SGN	18,57	9,55	5,75	3,75	2,63	1,95	1,51	1,20	0,97	0,81	0,68	0,58	0,50	0,44	0,39	0,34	0,31	0,28	0,25
	7,87	L/150	18,57	9,55	5,75	3,75	2,63	1,95	1,51	1,20	0,97	0,81	0,68	0,58	0,50	0,44	0,38	0,32	0,27	0,23	0,20
	9,97	L/200	18,57	9,55	5,75	3,75	2,63	1,95	1,51	1,20	0,97	0,81	0,67	0,53	0,43	0,35	0,29	0,24	0,21	0,18	0,15
		L/300	18,57	9,55	5,75	3,75	2,63	1,95	1,50	1,06	0,78	0,59	0,46	0,36	0,29	0,24	0,20	0,17	0,14	0,12	0,10
0,63		SGN	20,06	10,30	6,18	4,03	2,83	2,10	1,62	1,29	1,05	0,87	0,73	0,63	0,54	0,47	0,42	0,37	0,33	0,30	0,27
	8,43	L/150	20,06	10,30	6,18	4,03	2,83	2,10	1,62	1,29	1,05	0,87	0,73	0,63	0,54	0,47	0,40	0,34	0,28	0,24	0,21
	10,58	L/200	20,06	10,30	6,18	4,03	2,83	2,10	1,62	1,29	1,05	0,87	0,71	0,56	0,45	0,37	0,31	0,26	0,22	0,19	0,16
		L/300	20,06	10,30	6,18	4,03	2,83	2,10	1,59	1,13	0,83	0,63	0,49	0,39	0,31	0,25	0,21	0,18	0,15	0,13	0,11
0,70		SGN	23,65	12,12	7,22	4,70	3,31	2,45	1,89	1,50	1,22	1,01	0,85	0,73	0,63	0,55	0,49	0,43	0,38	0,35	0,31
	9,81	L/150	23,65	12,12	7,22	4,70	3,31	2,45	1,89	1,50	1,22	1,01	0,85	0,73	0,63	0,55	0,46	0,38	0,32	0,28	0,24
	11,99	L/200	23,65	12,12	7,22	4,70	3,31	2,45	1,89	1,50	1,22	1,01	0,81	0,64	0,52	0,42	0,35	0,29	0,25	0,21	0,18
		L/300	23,65	12,12	7,22	4,70	3,31	2,45	1,81	1,29	0,95	0,72	0,55	0,44	0,35	0,29	0,24	0,20	0,17	0,14	0,12
0,75		SGN	26,32	13,46	7,99	5,20	3,66	2,71	2,09	1,66	1,35	1,12	0,95	0,81	0,70	0,61	0,54	0,48	0,43	0,38	0,35
	10,83	L/150	26,32	13,46	7,99	5,20	3,66	2,71	2,09	1,66	1,35	1,12	0,95	0,81	0,70	0,60	0,50	0,42	0,35	0,30	0,26
	12,90	L/200	26,32	13,46	7,99	5,20	3,66	2,71	2,09	1,66	1,35	1,12	0,88	0,70	0,56	0,46	0,38	0,32	0,27	0,23	0,20
		L/300	26,32	13,46	7,99	5,20	3,66	2,71	1,97	1,40	1,03	0,78	0,60	0,47	0,38	0,31	0,25	0,21	0,18	0,15	0,13
0,80		SGN	29,07	14,85	8,77	5,71	4,02	2,98	2,30	1,82	1,48	1,23	1,04	0,89	0,77	0,67	0,59	0,52	0,47	0,42	0,38
	12,42	L/150	29,07	14,85	8,77	5,71	4,02	2,98	2,30	1,82	1,48	1,23	1,04	0,89	0,77	0,65	0,54	0,45	0,38	0,32	0,28
	13,76	L/200	29,07	14,85	8,77	5,71	4,02	2,98	2,30	1,82	1,48	1,23	0,95	0,75	0,61	0,49	0,41	0,34	0,29	0,24	0,21
		L/300	29,07	14,85	8,77	5,71	4,02	2,98	2,13	1,51	1,11	0,83	0,64	0,50	0,40	0,33	0,27	0,23	0,19	0,16	0,14
0,88		SGN	33,41	17,02	9,97	6,50	4,57	3,39	2,61	2,07	1,69	1,40	1,18	1,01	0,87	0,76	0,67	0,59	0,53	0,48	0,43
	14,16	L/150	33,41	17,02	9,97	6,50	4,57	3,39	2,61	2,07	1,69	1,40	1,18	1,01	0,87	0,72	0,60	0,50	0,42	0,36	0,31
	15,14	L/200	33,41	17,02	9,97	6,50	4,57	3,39	2,61	2,07	1,69	1,37	1,06	0,83	0,67	0,54	0,45	0,37	0,31	0,27	0,23
		L/300	33,41	17,02	9,97	6,50	4,57	3,39	2,37	1,67	1,22	0,92	0,71	0,56	0,44	0,36	0,30	0,25	0,21	0,18	0,15
1,00		SGN	39,47	19,98	11,55	7,52	5,29	3,92	3,02	2,40	1,95	1,62	1,37	1,17	1,01	0,88	0,78	0,69	0,61	0,55	0,50
	16,58	L/150	39,47	19,98	11,55	7,52	5,29	3,92	3,02	2,40	1,95	1,62	1,37	1,17	1,01	0,82	0,68	0,56	0,48	0,40	0,35
	17,20	L/200	39,47	19,98	11,55	7,52	5,29	3,92	3,02	2,40	1,95	1,56	1,20	0,95	0,76	0,62	0,51	0,42	0,36	0,30	0,26
		L/300	39,47	19,98	11,55	7,52	5,29	3,92	2,70	1,90	1,38	1,04	0,80	0,63	0,51	0,41	0,34	0,28	0,24	0,20	0,17
Liczba przęseł:		**3**	**podparcie: 40 - 300 - 300 - 40**																		
Grubość	*Jx [cm4]*	*Przypadek*	*0,50*	*0,75*	*1,00*	*1,25*	*1,50*	*1,75*	*2,00*	*2,25*	*2,50*	*2,75*	*3,00*	*3,25*	*3,50*	*3,75*	*4,00*	*4,25*	*4,50*	*4,75*	*5,00*
0,50	min/max	SGN	16,00	8,73	5,38	3,56	2,50	1,86	1,43	1,14	0,93	0,77	0,65	0,55	0,48	0,42	0,37	0,33	0,29	0,26	0,24
	6,02	L/150	16,00	8,73	5,38	3,56	2,50	1,86	1,43	1,14	0,87	0,67	0,53	0,42	0,34	0,28	0,23	0,20	0,17	0,14	0,12
	7,97	L/200	16,00	8,73	5,38	3,56	2,50	1,85	1,29	0,94	0,70	0,53	0,41	0,33	0,26	0,22	0,18	0,15	0,13	0,11	0,09
		L/300	16,00	8,73	5,38	3,41	2,08	1,36	0,93	0,66	0,48	0,37	0,29	0,23	0,18	0,15	0,12	0,10	0,09	0,07	0,06
0,60		SGN	22,43	11,62	7,13	4,67	3,28	2,43	1,88	1,49	1,21	1,01	0,85	0,73	0,63	0,55	0,48	0,43	0,38	0,34	0,31
	7,87	L/150	22,43	11,62	7,13	4,67	3,28	2,43	1,88	1,49	1,14	0,87	0,68	0,54	0,43	0,36	0,29	0,25	0,21	0,18	0,15
	9,97	L/200	22,43	11,62	7,13	4,67	3,28	2,42	1,68	1,20	0,89	0,67	0,52	0,41	0,33	0,27	0,23	0,19	0,16	0,14	0,12
		L/300	22,43	11,62	7,13	4,46	2,68	1,72	1,17	0,83	0,61	0,46	0,36	0,28	0,23	0,19	0,15	0,13	0,11	0,09	0,08
0,63		SGN	24,23	12,53	7,69	5,02	3,53	2,62	2,02	1,60	1,31	1,08	0,91	0,78	0,67	0,59	0,52	0,46	0,41	0,37	0,33
	8,43	L/150	24,23	12,53	7,69	5,02	3,53	2,62	2,02	1,60	1,22	0,93	0,72	0,57	0,46	0,38	0,31	0,26	0,22	0,19	0,16
	10,58	L/200	24,23	12,53	7,69	5,02	3,53	2,60	1,80	1,28	0,94	0,72	0,56	0,44	0,35	0,29	0,24	0,20	0,17	0,14	0,12
		L/300	24,23	12,53	7,69	4,78	2,86	1,83	1,24	0,88	0,65	0,49	0,38	0,30	0,24	0,20	0,16	0,14	0,12	0,10	0,08
0,70		SGN	28,58	14,75	8,99	5,86	4,12	3,06	2,36	1,87	1,52	1,26	1,07	0,91	0,79	0,69	0,61	0,54	0,48	0,43	0,39
	9,81	L/150	28,58	14,75	8,99	5,86	4,12	3,06	2,36	1,87	1,40	1,06	0,83	0,65	0,53	0,43	0,36	0,30	0,25	0,22	0,19
	11,99	L/200	28,58	14,75	8,99	5,86	4,12	3,02	2,06	1,46	1,08	0,82	0,63	0,50	0,40	0,33	0,27	0,23	0,19	0,16	0,14
		L/300	28,58	14,75	8,99	5,51	3,26	2,09	1,42	1,01	0,74	0,56	0,43	0,34	0,27	0,22	0,19	0,15	0,13	0,11	0,10
0,75		SGN	31,82	16,40	9,94	6,48	4,56	3,38	2,61	2,07	1,69	1,40	1,18	1,01	0,87	0,76	0,67	0,59	0,53	0,48	0,43
	10,83	L/150	31,82	16,40	9,94	6,48	4,56	3,38	2,61	2,07	1,53	1,16	0,90	0,71	0,57	0,47	0,39	0,33	0,27	0,23	0,20
	12,90	L/200	31,82	16,40	9,94	6,48	4,56	3,30	2,24	1,59	1,17	0,89	0,69	0,55	0,44	0,36	0,30	0,25	0,21	0,18	0,15
		L/300	31,82	16,40	9,94	6,01	3,56	2,28	1,54	1,09	0,80	0,61	0,47	0,37	0,30	0,24	0,20	0,17	0,14	0,12	0,10
0,80		SGN	35,16	18,09	10,92	7,12	5,00	3,71	2,86	2,27	1,85	1,54	1,29	1,11	0,96	0,83	0,74	0,65	0,58	0,52	0,47
	12,42	L/150	35,16	18,09	10,92	7,12	5,00	3,71	2,86	2,25	1,66	1,26	0,97	0,77	0,62	0,51	0,42	0,35	0,30	0,25	0,22
	13,76	L/200	35,16	18,09	10,92	7,12	5,00	3,58	2,43	1,73	1,27	0,96	0,74	0,59	0,47	0,39	0,32	0,27	0,22	0,19	0,16
		L/300	35,16	18,09	10,92	6,52	3,85	2,46	1,67	1,18	0,87	0,65	0,50	0,40	0,32	0,26	0,21	0,18	0,15	0,13	0,11
0,88		SGN	40,43	20,75	12,41	8,09	5,69	4,22	3,25	2,59	2,10	1,75	1,47	1,26	1,09	0,95	0,84	0,74	0,66	0,60	0,54
	14,16	L/150	40,43	20,75	12,41	8,09	5,69	4,22	3,25	2,53	1,86	1,41	1,09	0,86	0,69	0,57	0,47	0,39	0,33	0,28	0,24
	15,14	L/200	40,43	20,75	12,41	8,09	5,69	4,02	2,73	1,94	1,42	1,07	0,83	0,66	0,52	0,43	0,35	0,29	0,25	0,21	0,18
		L/300	40,43	20,75	12,41	7,32	4,32	2,76	1,86	1,31	0,96	0,72	0,56	0,44	0,35	0,28	0,23	0,20	0,16	0,14	0,12
1,00		SGN	47,84	24,43	14,38	9,37	6,59	4,89	3,77	3,00	2,44	2,02	1,70	1,46	1,26	1,10	0,97	0,86	0,77	0,69	0,62
	16,58	L/150	47,84	24,43	14,38	9,37	6,59	4,89	3,77	2,94	2,16	1,64	1,26	0,99	0,79	0,65	0,53	0,44	0,37	0,32	0,27
	17,20	L/200	47,84	24,43	14,38	9,37	6,59	4,68	3,17	2,24	1,63	1,23	0,95	0,74	0,60	0,48	0,40	0,33	0,28	0,24	0,20
		L/300	47,84	24,43	14,38	8,52	5,01	3,16	2,12	1,49	1,09	0,82	0,63	0,50	0,40	0,32	0,27	0,22	0,19	0,16	0,14

S250 GD

T35 ECO		Negatyw																				
Liczba przęseł:		**1**	**podparcie: 40 - 40**																			
Grubość	*Jx [cm4]*	*Przypadek*	*0,50*	*0,75*	*1,00*	*1,25*	*1,50*	*1,75*	*2,00*	*2,25*	*2,50*	*2,75*	*3,00*	*3,25*	*3,50*	*3,75*	*4,00*	*4,25*	*4,50*	*4,75*	*5,00*
0,50	min/max	SGN	9,15	6,10	4,57	3,08	2,14	1,57	1,20	0,95	0,77	0,64	0,54	0,46	0,39	0,34	0,30	0,27	0,24	0,21	0,19
	7,52	L/150	9,15	6,10	4,57	3,08	2,14	1,47	1,00	0,71	0,52	0,40	0,31	0,24	0,20	0,16	0,13	0,11	0,09	0,08	0,07
	8,52	L/200	9,15	6,10	4,57	3,00	1,77	1,14	0,77	0,55	0,40	0,30	0,24	0,19	0,15	0,12	0,10	0,09	0,07	0,06	0,05
		L/300	9,15	6,10	3,94	2,08	1,23	0,78	0,53	0,38	0,28	0,21	0,16	0,13	0,10	0,08	0,07	0,06	0,05	0,04	0,04
0,60		SGN	12,98	8,66	6,29	4,03	2,80	2,06	1,58	1,25	1,01	0,84	0,70	0,60	0,52	0,45	0,39	0,35	0,31	0,28	0,25
	9,51	L/150	12,98	8,66	6,29	4,03	2,80	1,86	1,27	0,90	0,66	0,50	0,39	0,31	0,25	0,20	0,17	0,14	0,12	0,10	0,09
	10,32	L/200	12,98	8,66	6,29	3,80	2,24	1,43	0,97	0,69	0,51	0,38	0,30	0,23	0,19	0,15	0,13	0,11	0,09	0,08	0,06
		L/300	12,98	8,66	5,00	2,63	1,55	0,99	0,67	0,47	0,35	0,26	0,20	0,16	0,13	0,10	0,08	0,07	0,06	0,05	0,04
0,63		SGN	14,27	9,51	6,76	4,33	3,01	2,21	1,70	1,34	1,09	0,90	0,75	0,64	0,55	0,48	0,42	0,38	0,34	0,30	0,27
	10,13	L/150	14,27	9,51	6,76	4,33	3,01	1,98	1,35	0,96	0,70	0,53	0,41	0,33	0,26	0,21	0,18	0,15	0,12	0,11	0,09
	10,84	L/200	14,27	9,51	6,76	4,04	2,39	1,53	1,03	0,73	0,54	0,41	0,32	0,25	0,20	0,16	0,13	0,11	0,09	0,08	0,07
		L/300	14,27	9,51	5,32	2,79	1,64	1,05	0,71	0,50	0,36	0,27	0,21	0,17	0,13	0,11	0,09	0,07	0,06	0,05	0,05
0,70		SGN	17,49	11,66	7,89	5,06	3,52	2,58	1,98	1,56	1,27	1,05	0,88	0,75	0,65	0,56	0,50	0,44	0,39	0,35	0,32
	11,58	L/150	17,49	11,66	7,89	5,06	3,52	2,27	1,54	1,09	0,80	0,61	0,47	0,37	0,29	0,24	0,20	0,16	0,14	0,12	0,10
	12,04	L/200	17,49	11,66	7,89	4,62	2,73	1,74	1,18	0,83	0,60	0,45	0,35	0,28	0,22	0,18	0,15	0,12	0,10	0,09	0,08
		L/300	17,49	11,66	6,08	3,18	1,86	1,17	0,79	0,55	0,40	0,30	0,23	0,18	0,15	0,12	0,10	0,08	0,07	0,06	0,05
0,75		SGN	20,01	13,34	8,72	5,59	3,89	2,86	2,19	1,73	1,40	1,16	0,97	0,83	0,72	0,62	0,55	0,49	0,43	0,39	0,35
	12,43	L/150	20,01	13,34	8,72	5,59	3,87	2,47	1,68	1,18	0,86	0,65	0,50	0,39	0,32	0,26	0,21	0,18	0,15	0,13	0,11
	12,90	L/200	20,01	13,34	8,72	5,04	2,97	1,88	1,26	0,89	0,65	0,49	0,38	0,30	0,24	0,19	0,16	0,13	0,11	0,09	0,08
		L/300	20,01	13,34	6,63	3,43	1,99	1,26	0,84	0,59	0,43	0,32	0,25	0,20	0,16	0,13	0,11	0,09	0,07	0,06	0,05
0,80		SGN	22,70	15,13	9,57	6,14	4,27	3,14	2,40	1,90	1,54	1,27	1,07	0,91	0,79	0,68	0,60	0,53	0,48	0,43	0,38
	13,48	L/150	22,70	15,13	9,57	6,14	4,19	2,68	1,80	1,26	0,92	0,69	0,53	0,42	0,34	0,27	0,23	0,19	0,16	0,13	0,12
	13,76	L/200	22,70	15,13	9,57	5,46	3,19	2,01	1,35	0,95	0,69	0,52	0,40	0,32	0,25	0,21	0,17	0,14	0,12	0,10	0,09
		L/300	22,70	15,13	7,10	3,66	2,12	1,34	0,90	0,63	0,46	0,35	0,27	0,21	0,17	0,14	0,11	0,09	0,08	0,07	0,06
0,88		SGN	27,38	18,25	10,88	6,98	4,85	3,56	2,72	2,15	1,74	1,44	1,21	1,03	0,89	0,78	0,68	0,60	0,54	0,48	0,44
	15,02	L/150	27,38	18,25	10,88	6,98	4,67	2,95	1,98	1,39	1,01	0,76	0,59	0,46	0,37	0,30	0,25	0,21	0,17	0,15	0,13
	15,14	L/200	27,38	18,25	10,88	6,04	3,50	2,21	1,48	1,04	0,76	0,57	0,44	0,35	0,28	0,23	0,19	0,16	0,13	0,11	0,10
		L/300	27,38	18,25	7,81	4,02	2,34	1,47	0,99	0,70	0,51	0,38	0,29	0,23	0,19	0,15	0,12	0,10	0,09	0,07	0,06
1,00		SGN	35,31	22,32	12,60	8,08	5,62	4,13	3,15	2,49	2,02	1,67	1,40	1,20	1,03	0,90	0,79	0,70	0,63	0,56	0,51
	17,07	L/150	35,31	22,32	12,60	8,08	5,31	3,35	2,25	1,58	1,15	0,87	0,67	0,53	0,42	0,34	0,28	0,23	0,20	0,17	0,14
	17,20	L/200	35,31	22,32	12,60	6,86	3,98	2,51	1,69	1,18	0,86	0,65	0,50	0,39	0,32	0,26	0,21	0,18	0,15	0,13	0,11
		L/300	35,31	20,78	8,88	4,57	2,65	1,68	1,12	0,79	0,58	0,43	0,33	0,26	0,21	0,17	0,14	0,12	0,10	0,08	0,07

Liczba przęseł:		**2**	**podparcie: 40 - 300 - 40**																		
Grubość	*Jx [cm4]*	*Przypadek*	*0,50*	*0,75*	*1,00*	*1,25*	*1,50*	*1,75*	*2,00*	*2,25*	*2,50*	*2,75*	*3,00*	*3,25*	*3,50*	*3,75*	*4,00*	*4,25*	*4,50*	*4,75*	*5,00*
0,50	min/max	SGN	12,19	7,11	4,47	3,05	2,23	1,66	1,28	1,02	0,83	0,69	0,58	0,49	0,43	0,37	0,33	0,29	0,26	0,23	0,21
	7,52	L/150	12,19	7,11	4,47	3,05	2,23	1,66	1,28	1,02	0,83	0,69	0,58	0,49	0,43	0,37	0,32	0,27	0,23	0,20	0,17
	8,52	L/200	12,19	7,11	4,47	3,05	2,23	1,66	1,28	1,02	0,83	0,69	0,57	0,45	0,37	0,30	0,25	0,21	0,18	0,15	0,13
		L/300	12,19	7,11	4,47	3,05	2,23	1,66	1,28	0,91	0,67	0,51	0,39	0,31	0,25	0,21	0,17	0,14	0,12	0,10	0,09
0,60		SGN	17,31	9,41	5,82	3,97	2,87	2,13	1,64	1,30	1,06	0,88	0,74	0,63	0,55	0,48	0,42	0,37	0,33	0,30	0,27
	9,51	L/150	17,31	9,41	5,82	3,97	2,87	2,13	1,64	1,30	1,06	0,88	0,74	0,63	0,55	0,48	0,40	0,34	0,29	0,24	0,21
	10,32	L/200	17,31	9,41	5,82	3,97	2,87	2,13	1,64	1,30	1,06	0,88	0,72	0,57	0,45	0,37	0,30	0,25	0,21	0,18	0,16
		L/300	17,31	9,41	5,82	3,97	2,87	2,13	1,61	1,14	0,83	0,62	0,48	0,38	0,30	0,25	0,20	0,17	0,14	0,12	0,10
0,63		SGN	19,02	10,11	6,25	4,26	3,07	2,27	1,75	1,39	1,13	0,94	0,79	0,67	0,58	0,51	0,45	0,40	0,35	0,32	0,29
	10,13	L/150	19,02	10,11	6,25	4,26	3,07	2,27	1,75	1,39	1,13	0,94	0,79	0,67	0,58	0,51	0,43	0,36	0,30	0,25	0,22
	10,84	L/200	19,02	10,11	6,25	4,26	3,07	2,27	1,75	1,39	1,13	0,94	0,76	0,60	0,48	0,39	0,32	0,27	0,22	0,19	0,16
		L/300	19,02	10,11	6,25	4,26	3,07	2,27	1,70	1,19	0,87	0,66	0,50	0,40	0,32	0,26	0,21	0,18	0,15	0,13	0,11
0,70		SGN	22,66	11,81	7,28	4,95	3,53	2,61	2,01	1,60	1,30	1,08	0,91	0,77	0,67	0,58	0,51	0,46	0,41	0,37	0,33
	11,58	L/150	22,66	11,81	7,28	4,95	3,53	2,61	2,01	1,60	1,30	1,08	0,91	0,77	0,67	0,58	0,47	0,40	0,33	0,28	0,24
	12,04	L/200	22,66	11,81	7,28	4,95	3,53	2,61	2,01	1,60	1,30	1,08	0,84	0,66	0,53	0,43	0,36	0,30	0,25	0,21	0,18
		L/300	22,66	11,81	7,28	4,95	3,53	2,61	1,89	1,33	0,97	0,73	0,56	0,44	0,35	0,29	0,24	0,20	0,17	0,14	0,12
0,75		SGN	25,16	13,07	8,04	5,46	3,86	2,86	2,20	1,75	1,42	1,18	0,99	0,85	0,73	0,64	0,56	0,50	0,45	0,40	0,36
	12,43	L/150	25,16	13,07	8,04	5,46	3,86	2,86	2,20	1,75	1,42	1,18	0,99	0,85	0,73	0,62	0,51	0,42	0,36	0,30	0,26
	12,90	L/200	25,16	13,07	8,04	5,46	3,86	2,86	2,20	1,75	1,42	1,17	0,90	0,71	0,57	0,46	0,38	0,32	0,27	0,23	0,20
		L/300	25,16	13,07	8,04	5,46	3,86	2,86	2,02	1,42	1,04	0,78	0,60	0,47	0,38	0,31	0,25	0,21	0,18	0,15	0,13
0,80		SGN	27,60	14,30	8,80	5,98	4,21	3,12	2,40	1,90	1,55	1,28	1,08	0,92	0,80	0,70	0,61	0,54	0,49	0,44	0,39
	13,48	L/150	27,60	14,30	8,80	5,98	4,21	3,12	2,40	1,90	1,55	1,28	1,08	0,92	0,80	0,66	0,54	0,45	0,38	0,32	0,28
	13,76	L/200	27,60	14,30	8,80	5,98	4,21	3,12	2,40	1,90	1,55	1,25	0,96	0,76	0,61	0,49	0,41	0,34	0,29	0,24	0,21
		L/300	27,60	14,30	8,80	5,98	4,21	3,12	2,15	1,52	1,11	0,83	0,64	0,50	0,40	0,33	0,27	0,23	0,19	0,16	0,14
0,88		SGN	31,64	16,33	10,03	6,76	4,74	3,51	2,70	2,15	1,75	1,45	1,22	1,04	0,90	0,79	0,69	0,61	0,55	0,49	0,45
	15,02	L/150	31,64	16,33	10,03	6,76	4,74	3,51	2,70	2,15	1,75	1,45	1,22	1,04	0,89	0,72	0,60	0,50	0,42	0,36	0,31
	15,14	L/200	31,64	16,33	10,03	6,76	4,74	3,51	2,70	2,15	1,75	1,37	1,06	0,83	0,67	0,54	0,45	0,37	0,31	0,27	0,23
		L/300	31,64	16,33	10,03	6,76	4,74	3,51	2,37	1,67	1,22	0,92	0,71	0,55	0,44	0,36	0,30	0,25	0,21	0,18	0,15
1,00		SGN	38,01	19,51	11,94	7,92	5,55	4,11	3,17	2,52	2,05	1,70	1,43	1,22	1,06	0,92	0,81	0,72	0,64	0,58	0,52
	17,07	L/150	38,01	19,51	11,94	7,92	5,55	4,11	3,17	2,52	2,05	1,70	1,43	1,22	1,01	0,82	0,68	0,56	0,48	0,40	0,35
	17,20	L/200	38,01	19,51	11,94	7,92	5,55	4,11	3,17	2,52	2,05	1,56	1,20	0,95	0,76	0,62	0,51	0,42	0,36	0,30	0,26
		L/300	38,01	19,51	11,94	7,92	5,55	4,01	2,69	1,89	1,38	1,04	0,80	0,63	0,51	0,41	0,34	0,28	0,24	0,20	0,17

Liczba przęseł:		**3**	**podparcie: 40 - 300 - 300 - 40**																		
Grubość	*Jx [cm4]*	*Przypadek*	*0,50*	*0,75*	*1,00*	*1,25*	*1,50*	*1,75*	*2,00*	*2,25*	*2,50*	*2,75*	*3,00*	*3,25*	*3,50*	*3,75*	*4,00*	*4,25*	*4,50*	*4,75*	*5,00*
0,50	min/max	SGN	11,43	7,62	5,42	3,72	2,72	2,08	1,60	1,27	1,03	0,86	0,72	0,62	0,53	0,47	0,41	0,36	0,33	0,29	0,26
	7,52	L/150	11,43	7,62	5,42	3,72	2,72	2,08	1,60	1,27	0,99	0,75	0,58	0,46	0,37	0,30	0,25	0,21	0,18	0,15	0,13
	8,52	L/200	11,43	7,62	5,42	3,72	2,72	2,08	1,45	1,03	0,76	0,58	0,45	0,35	0,29	0,23	0,19	0,16	0,14	0,12	0,10
		L/300	11,43	7,62	5,42	3,72	2,30	1,48	1,00	0,71	0,52	0,40	0,31	0,24	0,20	0,16	0,13	0,11	0,09	0,08	0,07
0,60		SGN	16,23	10,82	7,08	4,85	3,53	2,65	2,04	1,62	1,32	1,09	0,92	0,79	0,68	0,59	0,52	0,46	0,42	0,37	0,34
	9,51	L/150	16,23	10,82	7,08	4,85	3,53	2,65	2,04	1,62	1,24	0,94	0,73	0,58	0,47	0,38	0,32	0,27	0,22	0,19	0,16
	10,32	L/200	16,23	10,82	7,08	4,85	3,53	2,65	1,83	1,30	0,96	0,72	0,56	0,44	0,36	0,29	0,24	0,20	0,17	0,14	0,12
		L/300	16,23	10,82	7,08	4,85	2,90	1,86	1,26	0,89	0,65	0,49	0,38	0,30	0,24	0,19	0,16	0,13	0,11	0,10	0,08
0,63		SGN	17,83	11,89	7,60	5,20	3,79	2,83	2,18	1,73	1,41	1,17	0,98	0,84	0,73	0,63	0,56	0,50	0,44	0,40	0,36
	10,13	L/150	17,83	11,89	7,60	5,20	3,79	2,83	2,18	1,73	1,32	1,00	0,78	0,62	0,50	0,41	0,34	0,28	0,24	0,20	0,17
	10,84	L/200	17,83	11,89	7,60	5,20	3,79	2,83	1,94	1,38	1,02	0,77	0,60	0,47	0,38	0,31	0,25	0,21	0,18	0,15	0,13
		L/300	17,83	11,89	7,60	5,19	3,08	1,97	1,34	0,94	0,69	0,52	0,40	0,31	0,25	0,20	0,17	0,14	0,12	0,10	0,09
0,70		SGN	21,87	14,27	8,86	6,05	4,40	3,26	2,51	1,99	1,62	1,34	1,13	0,97	0,83	0,73	0,64	0,57	0,51	0,46	0,41
	11,58	L/150	21,87	14,27	8,86	6,05	4,40	3,26	2,51	1,99	1,51	1,14	0,88	0,69	0,56	0,45	0,37	0,31	0,26	0,22	0,19
	12,04	L/200	21,87	14,27	8,86	6,05	4,40	3,26	2,21	1,57	1,14	0,86	0,66	0,52	0,42	0,34	0,28	0,23	0,20	0,17	0,14
		L/300	21,87	14,27	8,86	5,92	3,50	2,21	1,48	1,04	0,76	0,57	0,44	0,35	0,28	0,23	0,19	0,16	0,13	0,11	0,10
0,75		SGN	25,01	15,82	9,79	6,67	4,82	3,57	2,74	2,18	1,77	1,47	1,24	1,06	0,91	0,80	0,70	0,62	0,56	0,50	0,45
	12,43	L/150	25,01	15,82	9,79	6,67	4,82	3,57	2,74	2,18	1,63	1,23	0,95	0,74	0,60	0,48	0,40	0,33	0,28	0,24	0,20
	12,90	L/200	25,01	15,82	9,79	6,67	4,82	3,55	2,38	1,68	1,22	0,92	0,71	0,56	0,45	0,36	0,30	0,25	0,21	0,18	0,15
		L/300	25,01	15,82	9,79	6,45	3,75	2,37	1,59	1,12	0,82	0,61	0,47	0,37	0,30	0,24	0,20	0,17	0,14	0,12	0,10
0,80		SGN	28,37	17,33	10,72	7,31	5,25	3,89	2,99	2,37	1,93	1,60	1,35	1,15	0,99	0,87	0,76	0,68	0,61	0,54	0,49
	13,48	L/150	28,37	17,33	10,72	7,31	5,25	3,89	2,99	2,37	1,74	1,31	1,01	0,79	0,64	0,52	0,43	0,36	0,30	0,25	0,22
	13,76	L/200	28,37	17,33	10,72	7,31	5,25	3,79	2,54	1,79	1,31	0,98	0,76	0,60	0,48	0,39	0,32	0,27	0,22	0,19	0,16
		L/300	28,37	17,33	10,72	6,88	4,00	2,53	1,70	1,19	0,87	0,65	0,50	0,40	0,32	0,26	0,21	0,18	0,15	0,13	0,11
0,88		SGN	34,22	19,81	12,22	8,32	5,91	4,38	3,37	2,68	2,18	1,81	1,53	1,30	1,13	0,98	0,86	0,77	0,69	0,62	0,56
	15,02	L/150	34,22	19,81	12,22	8,32	5,91	4,38	3,37	2,62	1,91	1,44	1,11	0,87	0,70	0,57	0,47	0,39	0,33	0,28	0,24
	15,14	L/200	34,22	19,81	12,22	8,32	5,91	4,17	2,80	1,97	1,44	1,08	0,83	0,65	0,52	0,43	0,35	0,29	0,25	0,21	0,18
		L/300	34,22	19,81	12,22	7,56	4,40	2,78	1,87	1,31	0,96	0,72	0,55	0,44	0,35	0,28	0,23	0,20	0,16	0,14	0,12
1,00		SGN	44,13	23,70	14,57	9,87	6,92	5,13	3,95	3,14	2,55	2,12	1,79	1,52	1,32	1,15	1,01	0,90	0,80	0,72	0,65
	17,07	L/150	44,13	23,70	14,57	9,87	6,92	5,13	3,95	2,98	2,18	1,64	1,26	0,99	0,79	0,65	0,53	0,44	0,37	0,32	0,27
	17,20	L/200	44,13	23,70	14,57	9,87	6,92	4,74	3,18	2,24	1,63	1,23	0,95	0,74	0,60	0,48	0,40	0,33	0,28	0,24	0,20
		L/300	44,13	23,70	14,57	8,60	5,00	3,16	2,12	1,49	1,09	0,82	0,63	0,50	0,40	0,32	0,27	0,22	0,19	0,16	0,14

S280 GD

T35 ECO		Pozytyw																			
Liczba przęseł:		**1**	**podparcie 40 - 40**																		
Grubość	*Jx [cm4]*	*Przypadek*	*0,50*	*0,75*	*1,00*	*1,25*	*1,50*	*1,75*	*2,00*	*2,25*	*2,50*	*2,75*	*3,00*	*3,25*	*3,50*	*3,75*	*4,00*	*4,25*	*4,50*	*4,75*	*5,00*
0,50	min/max	SGN	13,55	9,03	5,90	3,79	2,63	1,94	1,48	1,17	0,95	0,79	0,66	0,56	0,48	0,42	0,37	0,33	0,29	0,26	0,24
	5,60	L/150	13,55	9,03	5,88	3,23	1,97	1,30	0,90	0,65	0,49	0,37	0,29	0,23	0,18	0,15	0,12	0,10	0,09	0,08	0,06
	7,89	L/200	13,55	9,03	4,80	2,62	1,60	1,04	0,72	0,51	0,38	0,29	0,22	0,18	0,14	0,12	0,10	0,08	0,07	0,06	0,05
		L/300	13,55	7,54	3,57	1,93	1,15	0,73	0,50	0,35	0,26	0,20	0,15	0,12	0,10	0,08	0,06	0,05	0,05	0,04	0,03
0,60		SGN	19,31	12,87	7,53	4,83	3,36	2,47	1,89	1,50	1,21	1,00	0,84	0,72	0,62	0,54	0,47	0,42	0,37	0,34	0,30
	7,82	L/150	19,31	12,87	7,53	4,23	2,58	1,69	1,17	0,84	0,62	0,47	0,36	0,29	0,23	0,19	0,16	0,13	0,11	0,09	0,08
	9,89	L/200	19,31	12,87	6,28	3,42	2,07	1,34	0,91	0,65	0,48	0,36	0,28	0,22	0,18	0,14	0,12	0,10	0,08	0,07	0,06
		L/300	19,31	10,14	4,63	2,46	1,45	0,93	0,63	0,44	0,33	0,25	0,19	0,15	0,12	0,10	0,08	0,07	0,06	0,05	0,04
0,63		SGN	21,22	14,15	8,04	5,15	3,58	2,63	2,02	1,59	1,29	1,07	0,90	0,76	0,66	0,57	0,51	0,45	0,40	0,36	0,32
	8,41	L/150	21,22	14,15	8,04	4,53	2,76	1,81	1,25	0,90	0,66	0,50	0,39	0,31	0,25	0,20	0,17	0,14	0,12	0,10	0,09
	10,49	L/200	21,22	14,15	6,73	3,66	2,22	1,43	0,97	0,69	0,51	0,38	0,30	0,23	0,19	0,15	0,13	0,11	0,09	0,08	0,07
		L/300	21,22	10,88	4,96	2,62	1,54	0,98	0,67	0,47	0,35	0,26	0,20	0,16	0,13	0,10	0,09	0,07	0,06	0,05	0,04
0,70		SGN	25,99	16,32	9,22	5,91	4,11	3,02	2,32	1,83	1,48	1,23	1,03	0,88	0,76	0,66	0,58	0,51	0,46	0,41	0,37
	9,78	L/150	25,99	16,32	9,22	5,27	3,21	2,10	1,44	1,02	0,75	0,57	0,44	0,35	0,28	0,23	0,19	0,16	0,13	0,11	0,10
	11,90	L/200	25,99	16,32	7,83	4,25	2,56	1,63	1,11	0,78	0,58	0,44	0,34	0,27	0,21	0,17	0,14	0,12	0,10	0,09	0,07
		L/300	25,99	12,63	5,69	2,99	1,76	1,12	0,76	0,54	0,39	0,30	0,23	0,18	0,15	0,12	0,10	0,08	0,07	0,06	0,05
0,75		SGN	29,67	17,88	10,10	6,47	4,50	3,31	2,53	2,00	1,62	1,34	1,13	0,96	0,83	0,72	0,63	0,56	0,50	0,45	0,41
	10,79	L/150	29,67	17,88	10,10	5,82	3,53	2,31	1,57	1,12	0,82	0,62	0,48	0,38	0,31	0,25	0,21	0,17	0,15	0,12	0,11
	12,90	L/200	29,67	17,88	8,63	4,68	2,78	1,78	1,20	0,85	0,63	0,47	0,37	0,29	0,23	0,19	0,16	0,13	0,11	0,09	0,08
		L/300	29,67	13,92	6,20	3,25	1,91	1,22	0,82	0,58	0,43	0,32	0,25	0,20	0,16	0,13	0,11	0,09	0,07	0,06	0,05
0,80		SGN	33,58	19,46	10,99	7,04	4,90	3,60	2,76	2,18	1,77	1,46	1,23	1,05	0,90	0,79	0,69	0,61	0,55	0,49	0,44
	11,82	L/150	33,58	19,46	10,99	6,37	3,86	2,51	1,70	1,21	0,89	0,67	0,52	0,41	0,33	0,27	0,22	0,19	0,16	0,13	0,12
	13,76	L/200	33,58	19,46	9,45	5,12	3,02	1,92	1,30	0,92	0,68	0,51	0,40	0,31	0,25	0,20	0,17	0,14	0,12	0,10	0,09
		L/300	33,58	15,23	6,72	3,52	2,07	1,32	0,89	0,63	0,46	0,35	0,27	0,21	0,17	0,14	0,11	0,09	0,08	0,07	0,06
0,88		SGN	40,28	22,02	12,43	7,97	5,54	4,07	3,12	2,47	2,00	1,65	1,39	1,18	1,02	0,89	0,78	0,69	0,62	0,55	0,50
	13,49	L/150	40,28	22,02	12,43	7,25	4,40	2,82	1,91	1,36	1,00	0,75	0,58	0,46	0,37	0,30	0,25	0,21	0,17	0,15	0,13
	15,14	L/200	40,28	22,02	10,78	5,75	3,39	2,16	1,46	1,03	0,76	0,57	0,44	0,35	0,28	0,23	0,19	0,16	0,13	0,11	0,10
		L/300	40,28	17,26	7,55	3,95	2,32	1,47	0,99	0,70	0,51	0,38	0,29	0,23	0,19	0,15	0,12	0,10	0,09	0,07	0,06
1,00		SGN	51,39	25,96	14,65	9,37	6,51	4,79	3,67	2,90	2,35	1,94	1,63	1,39	1,20	1,04	0,92	0,81	0,73	0,65	0,59
	16,07	L/150	51,39	25,96	14,65	8,64	5,16	3,29	2,23	1,57	1,15	0,87	0,67	0,53	0,42	0,34	0,28	0,24	0,20	0,17	0,14
	17,20	L/200	51,39	25,96	12,81	6,71	3,95	2,51	1,69	1,19	0,86	0,65	0,50	0,39	0,32	0,26	0,21	0,18	0,15	0,13	0,11
		L/300	51,39	20,17	8,80	4,58	2,66	1,68	1,12	0,79	0,58	0,43	0,33	0,26	0,21	0,17	0,14	0,12	0,10	0,08	0,07
Liczba przęseł:		**2**	**podparcie 40 - 60 - 40**																		
Grubość	*Jx [cm4]*	*Przypadek*	*0,50*	*0,75*	*1,00*	*1,25*	*1,50*	*1,75*	*2,00*	*2,25*	*2,50*	*2,75*	*3,00*	*3,25*	*3,50*	*3,75*	*4,00*	*4,25*	*4,50*	*4,75*	*5,00*
0,50	min/max	SGN	11,64	6,35	4,04	2,80	2,06	1,58	1,26	1,00	0,82	0,68	0,57	0,49	0,42	0,37	0,32	0,29	0,26	0,23	0,21
	5,60	L/150	11,64	6,35	4,04	2,80	2,06	1,58	1,26	1,00	0,82	0,68	0,57	0,49	0,42	0,36	0,30	0,25	0,21	0,18	0,16
	7,89	L/200	11,64	6,35	4,04	2,80	2,06	1,58	1,26	1,00	0,82	0,68	0,53	0,42	0,34	0,28	0,23	0,19	0,16	0,14	0,12
		L/300	11,64	6,35	4,04	2,80	2,06	1,58	1,18	0,84	0,62	0,47	0,37	0,29	0,23	0,19	0,16	0,13	0,11	0,10	0,08
0,60		SGN	15,75	8,54	5,41	3,74	2,75	2,11	1,66	1,32	1,07	0,89	0,75	0,64	0,55	0,48	0,43	0,38	0,34	0,30	0,27
	7,82	L/150	15,75	8,54	5,41	3,74	2,75	2,11	1,66	1,32	1,07	0,89	0,75	0,64	0,55	0,45	0,38	0,32	0,27	0,23	0,20
	9,89	L/200	15,75	8,54	5,41	3,74	2,75	2,11	1,66	1,32	1,07	0,86	0,67	0,53	0,43	0,35	0,29	0,24	0,21	0,18	0,15
		L/300	15,75	8,54	5,41	3,74	2,75	2,11	1,50	1,06	0,78	0,59	0,46	0,36	0,29	0,24	0,20	0,17	0,14	0,12	0,10
0,63		SGN	17,07	9,25	5,84	4,04	2,97	2,27	1,78	1,41	1,15	0,95	0,80	0,69	0,59	0,52	0,46	0,41	0,36	0,33	0,29
	8,41	L/150	17,07	9,25	5,84	4,04	2,97	2,27	1,78	1,41	1,15	0,95	0,80	0,69	0,59	0,48	0,40	0,34	0,28	0,24	0,21
	10,49	L/200	17,07	9,25	5,84	4,04	2,97	2,27	1,78	1,41	1,15	0,91	0,71	0,56	0,45	0,37	0,31	0,26	0,22	0,19	0,16
		L/300	17,07	9,25	5,84	4,04	2,97	2,27	1,59	1,13	0,83	0,63	0,49	0,39	0,31	0,25	0,21	0,18	0,15	0,13	0,11
0,70		SGN	20,29	10,95	6,91	4,77	3,50	2,68	2,08	1,65	1,34	1,12	0,94	0,80	0,69	0,61	0,53	0,47	0,42	0,38	0,34
	9,78	L/150	20,29	10,95	6,91	4,77	3,50	2,68	2,08	1,65	1,34	1,12	0,94	0,80	0,67	0,55	0,46	0,38	0,32	0,28	0,24
	11,90	L/200	20,29	10,95	6,91	4,77	3,50	2,68	2,08	1,65	1,34	1,04	0,81	0,64	0,52	0,42	0,35	0,29	0,25	0,21	0,18
		L/300	20,29	10,95	6,91	4,77	3,50	2,66	1,81	1,29	0,95	0,72	0,55	0,44	0,35	0,29	0,24	0,20	0,17	0,14	0,12
0,75		SGN	22,70	12,23	7,70	5,31	3,89	2,98	2,30	1,83	1,49	1,23	1,04	0,89	0,77	0,67	0,59	0,52	0,47	0,42	0,38
	10,79	L/150	22,70	12,23	7,70	5,31	3,89	2,98	2,30	1,83	1,49	1,23	1,04	0,89	0,73	0,60	0,50	0,42	0,35	0,30	0,26
	12,90	L/200	22,70	12,23	7,70	5,31	3,89	2,98	2,30	1,83	1,49	1,13	0,88	0,70	0,56	0,46	0,38	0,32	0,27	0,23	0,20
		L/300	22,70	12,23	7,70	5,31	3,89	2,90	1,97	1,40	1,03	0,78	0,60	0,47	0,38	0,31	0,25	0,21	0,18	0,15	0,13
0,80		SGN	25,20	13,55	8,52	5,87	4,30	3,28	2,53	2,01	1,63	1,36	1,14	0,98	0,84	0,74	0,65	0,58	0,51	0,46	0,42
	11,82	L/150	25,20	13,55	8,52	5,87	4,30	3,28	2,53	2,01	1,63	1,36	1,14	0,98	0,79	0,65	0,54	0,45	0,38	0,32	0,28
	13,76	L/200	25,20	13,55	8,52	5,87	4,30	3,28	2,53	2,01	1,62	1,23	0,95	0,75	0,61	0,49	0,41	0,34	0,29	0,24	0,21
		L/300	25,20	13,55	8,52	5,87	4,30	3,13	2,13	1,51	1,11	0,83	0,64	0,50	0,40	0,33	0,27	0,23	0,19	0,16	0,14
0,88		SGN	29,36	15,74	9,88	6,80	4,97	3,76	2,90	2,30	1,87	1,56	1,31	1,12	0,97	0,85	0,74	0,66	0,59	0,53	0,48
	13,49	L/150	29,36	15,74	9,88	6,80	4,97	3,76	2,90	2,30	1,87	1,56	1,31	1,10	0,89	0,72	0,60	0,50	0,42	0,36	0,31
	15,14	L/200	29,36	15,74	9,88	6,80	4,97	3,76	2,90	2,30	1,81	1,37	1,06	0,83	0,67	0,54	0,45	0,37	0,31	0,27	0,23
		L/300	29,36	15,74	9,88	6,80	4,97	3,51	2,37	1,67	1,22	0,92	0,71	0,56	0,44	0,36	0,30	0,25	0,21	0,18	0,15
1,00		SGN	35,37	18,84	11,77	8,08	5,89	4,39	3,39	2,69	2,19	1,82	1,53	1,31	1,13	0,99	0,87	0,77	0,69	0,62	0,56
	16,07	L/150	35,37	18,84	11,77	8,08	5,89	4,39	3,39	2,69	2,19	1,82	1,53	1,26	1,01	0,82	0,68	0,56	0,48	0,40	0,35
	17,20	L/200	35,37	18,84	11,77	8,08	5,89	4,39	3,39	2,69	2,08	1,56	1,20	0,95	0,76	0,62	0,51	0,42	0,36	0,30	0,26
		L/300	35,37	18,84	11,77	8,08	5,89	4,02	2,70	1,90	1,38	1,04	0,80	0,63	0,51	0,41	0,34	0,28	0,24	0,20	0,17
Liczba przęseł:		**3**	**podparcie 40 - 60 - 60 - 40**																		
Grubość	*Jx [cm4]*	*Przypadek*	*0,50*	*0,75*	*1,00*	*1,25*	*1,50*	*1,75*	*2,00*	*2,25*	*2,50*	*2,75*	*3,00*	*3,25*	*3,50*	*3,75*	*4,00*	*4,25*	*4,50*	*4,75*	*5,00*
0,50	min/max	SGN	13,84	7,62	4,87	3,40	2,51	1,93	1,53	1,25	1,02	0,85	0,71	0,61	0,53	0,46	0,40	0,36	0,32	0,29	0,26
	5,60	L/150	13,84	7,62	4,87	3,40	2,51	1,93	1,53	1,15	0,87	0,67	0,53	0,42	0,34	0,28	0,23	0,20	0,17	0,14	0,12
	7,89	L/200	13,84	7,62	4,87	3,40	2,51	1,81	1,28	0,94	0,70	0,53	0,41	0,33	0,26	0,22	0,18	0,15	0,13	0,11	0,09
		L/300	13,84	7,62	4,87	3,25	2,04	1,35	0,92	0,66	0,48	0,37	0,29	0,23	0,18	0,15	0,12	0,10	0,09	0,07	0,06
0,60		SGN	18,75	10,26	6,53	4,54	3,35	2,57	2,04	1,64	1,34	1,11	0,93	0,80	0,69	0,60	0,53	0,47	0,42	0,38	0,34
	7,82	L/150	18,75	10,26	6,53	4,54	3,35	2,57	2,04	1,51	1,14	0,87	0,68	0,54	0,43	0,36	0,29	0,25	0,21	0,18	0,15
	9,89	L/200	18,75	10,26	6,53	4,54	3,35	2,38	1,68	1,20	0,89	0,67	0,52	0,41	0,33	0,27	0,23	0,19	0,16	0,14	0,12
		L/300	18,75	10,26	6,53	4,30	2,67	1,72	1,17	0,83	0,61	0,46	0,36	0,28	0,23	0,19	0,15	0,13	0,11	0,09	0,08
0,63		SGN	20,33	11,11	7,06	4,91	3,61	2,78	2,20	1,76	1,44	1,19	1,00	0,86	0,74	0,65	0,57	0,51	0,45	0,41	0,37
	8,41	L/150	20,33	11,11	7,06	4,91	3,61	2,78	2,20	1,62	1,22	0,93	0,72	0,57	0,46	0,38	0,31	0,26	0,22	0,19	0,16
	10,49	L/200	20,33	11,11	7,06	4,91	3,61	2,56	1,80	1,28	0,94	0,72	0,56	0,44	0,35	0,29	0,24	0,20	0,17	0,14	0,12
		L/300	20,33	11,11	7,06	4,62	2,84	1,83	1,24	0,88	0,65	0,49	0,38	0,30	0,24	0,20	0,16	0,14	0,12	0,10	0,08
0,70		SGN	24,18	13,17	8,36	5,79	4,26	3,27	2,59	2,06	1,68	1,39	1,17	1,00	0,87	0,76	0,67	0,59	0,53	0,47	0,43
	9,78	L/150	24,18	13,17	8,36	5,79	4,26	3,27	2,59	1,88	1,40	1,06	0,83	0,65	0,53	0,43	0,36	0,30	0,25	0,22	0,19
	11,90	L/200	24,18	13,17	8,36	5,79	4,26	3,00	2,06	1,46	1,08	0,82	0,63	0,50	0,40	0,33	0,27	0,23	0,19	0,16	0,14
		L/300	24,18	13,17	8,36	5,39	3,25	2,09	1,42	1,01	0,74	0,56	0,43	0,34	0,27	0,22	0,19	0,15	0,13	0,11	0,10
0,75		SGN	27,07	14,71	9,32	6,46	4,75	3,64	2,87	2,28	1,86	1,54	1,30	1,11	0,96	0,84	0,74	0,65	0,58	0,53	0,47
	10,79	L/150	27,07	14,71	9,32	6,46	4,75	3,64	2,86	2,07	1,53	1,16	0,90	0,71	0,57	0,47	0,39	0,33	0,27	0,23	0,20
	12,90	L/200	27,07	14,71	9,32	6,46	4,75	3,30	2,24	1,59	1,17	0,89	0,69	0,55	0,44	0,36	0,30	0,25	0,21	0,18	0,15
		L/300	27,07	14,71	9,32	5,95	3,54	2,27	1,54	1,09	0,80	0,61	0,47	0,37	0,30	0,24	0,20	0,17	0,14	0,12	0,10
0,80		SGN	30,07	16,30	10,32	7,14	5,24	4,02	3,15	2,51	2,04	1,69	1,43	1,22	1,05	0,92	0,81	0,72	0,64	0,58	0,52
	11,82	L/150	30,07	16,30	10,32	7,14	5,24	4,02	3,14	2,25	1,66	1,26	0,97	0,77	0,62	0,51	0,42	0,35	0,30	0,25	0,22
	13,76	L/200	30,07	16,30	10,32	7,14	5,24	3,57	2,43	1,73	1,27	0,96	0,74	0,59	0,47	0,39	0,32	0,27	0,22	0,19	0,16
		L/300	30,07	16,30	10,32	6,47	3,84	2,46	1,67	1,18	0,87	0,65	0,50	0,40	0,32	0,26	0,21	0,18	0,15	0,13	0,11
0,88		SGN	35,06	18,95	11,96	8,27	6,07	4,64	3,62	2,87	2,34	1,94	1,64	1,40	1,21	1,05	0,93	0,82	0,74	0,66	0,60
	13,49	L/150	35,06	18,95	11,96	8,27	6,07	4,64	3,55	2,53	1,86	1,41	1,09	0,86	0,69	0,57	0,47	0,39	0,33	0,28	0,24
	15,14	L/200	35,06	18,95	11,96	8,27	6,07	4,02	2,73	1,94	1,42	1,07	0,83	0,66	0,52	0,43	0,35	0,29	0,25	0,21	0,18
		L/300	35,06	18,95	11,96	7,28	4,31	2,76	1,86	1,31	0,96	0,72	0,56	0,44	0,35	0,28	0,23	0,20	0,16	0,14	0,12
1,00		SGN	42,31	22,72	14,28	9,84	7,20	5,47	4,22	3,35	2,73	2,26	1,91	1,63	1,41	1,23	1,08	0,96	0,86	0,77	0,70
	16,07	L/150	42,31	22,72	14,28	9,84	7,20	5,47	4,15	2,94	2,16	1,64	1,26	0,99	0,79	0,65	0,53	0,44	0,37	0,32	0,27
	17,20	L/200	42,31	22,72	14,28	9,84	7,20	4,68	3,17	2,24	1,63	1,23	0,95	0,74	0,60	0,48	0,40	0,33	0,28	0,24	0,20
		L/300	42,31	22,72	14,28	8,49	5,01	3,16	2,12	1,49	1,09	0,82	0,63	0,50	0,40	0,32	0,27	0,22	0,19	0,16	0,14

S280 GD

T35 ECO		Negatyw																			
Liczba przęseł:		**1**	**podparcie 40 - 40**																		
Grubość	*Jx [cm4]*	*Przypadek*	*0,50*	*0,75*	*1,00*	*1,25*	*1,50*	*1,75*	*2,00*	*2,25*	*2,50*	*2,75*	*3,00*	*3,25*	*3,50*	*3,75*	*4,00*	*4,25*	*4,50*	*4,75*	*5,00*
0,50	min/max	SGN	9,68	6,45	4,84	3,38	2,35	1,73	1,32	1,05	0,85	0,70	0,59	0,50	0,43	0,38	0,33	0,29	0,26	0,24	0,21
	7,36	L/150	9,68	6,45	4,84	3,38	2,29	1,47	1,00	0,71	0,52	0,40	0,31	0,24	0,20	0,16	0,13	0,11	0,09	0,08	0,07
	8,44	L/200	9,68	6,45	4,84	3,00	1,77	1,14	0,77	0,55	0,40	0,30	0,24	0,19	0,15	0,12	0,10	0,09	0,07	0,06	0,05
		L/300	9,68	6,45	3,94	2,08	1,23	0,78	0,53	0,38	0,28	0,21	0,16	0,13	0,10	0,08	0,07	0,06	0,05	0,04	0,04
0,60		SGN	13,74	9,16	6,87	4,43	3,08	2,26	1,73	1,37	1,11	0,92	0,77	0,66	0,57	0,49	0,43	0,38	0,34	0,31	0,28
	9,31	L/150	13,74	9,16	6,87	4,43	2,90	1,86	1,27	0,90	0,66	0,50	0,39	0,31	0,25	0,20	0,17	0,14	0,12	0,10	0,09
	10,32	L/200	13,74	9,16	6,87	3,80	2,24	1,43	0,97	0,69	0,51	0,38	0,30	0,23	0,19	0,15	0,13	0,11	0,09	0,08	0,06
		L/300	13,74	9,16	5,00	2,63	1,55	0,99	0,67	0,47	0,35	0,26	0,20	0,16	0,13	0,10	0,08	0,07	0,06	0,05	0,04
0,63		SGN	15,10	10,07	7,43	4,76	3,31	2,43	1,86	1,47	1,19	0,99	0,83	0,71	0,61	0,53	0,47	0,41	0,37	0,33	0,30
	9,92	L/150	15,10	10,07	7,43	4,76	3,08	1,98	1,35	0,96	0,70	0,53	0,41	0,33	0,26	0,21	0,18	0,15	0,12	0,11	0,09
	10,84	L/200	15,10	10,07	7,43	4,04	2,39	1,53	1,03	0,73	0,54	0,41	0,32	0,25	0,20	0,16	0,13	0,11	0,09	0,08	0,07
		L/300	15,10	10,07	5,32	2,79	1,64	1,05	0,71	0,50	0,36	0,27	0,21	0,17	0,13	0,11	0,09	0,07	0,06	0,05	0,05
0,70		SGN	18,51	12,34	8,68	5,56	3,87	2,84	2,18	1,72	1,39	1,15	0,97	0,83	0,71	0,62	0,54	0,48	0,43	0,39	0,35
	11,35	L/150	18,51	12,34	8,68	5,56	3,53	2,27	1,54	1,09	0,80	0,61	0,47	0,37	0,29	0,24	0,20	0,16	0,14	0,12	0,10
	12,04	L/200	18,51	12,34	8,68	4,62	2,73	1,74	1,18	0,83	0,60	0,45	0,35	0,28	0,22	0,18	0,15	0,12	0,10	0,09	0,08
		L/300	18,51	12,34	6,08	3,18	1,86	1,17	0,79	0,55	0,40	0,30	0,23	0,18	0,15	0,12	0,10	0,08	0,07	0,06	0,05
0,75		SGN	21,17	14,12	9,60	6,16	4,28	3,15	2,41	1,90	1,54	1,28	1,07	0,91	0,79	0,69	0,60	0,53	0,48	0,43	0,39
	12,39	L/150	21,17	14,12	9,60	6,16	3,87	2,47	1,68	1,18	0,86	0,65	0,50	0,39	0,32	0,26	0,21	0,18	0,15	0,13	0,11
	12,90	L/200	21,17	14,12	9,56	5,04	2,97	1,88	1,26	0,89	0,65	0,49	0,38	0,30	0,24	0,19	0,16	0,13	0,11	0,09	0,08
		L/300	21,17	14,12	6,63	3,43	1,99	1,26	0,84	0,59	0,43	0,32	0,25	0,20	0,16	0,13	0,11	0,09	0,07	0,06	0,05
0,80		SGN	24,02	16,01	10,55	6,76	4,70	3,46	2,65	2,09	1,69	1,40	1,18	1,00	0,86	0,75	0,66	0,59	0,52	0,47	0,42
	13,43	L/150	24,02	16,01	10,55	6,76	4,19	2,68	1,80	1,26	0,92	0,69	0,53	0,42	0,34	0,27	0,23	0,19	0,16	0,13	0,12
	13,76	L/200	24,02	16,01	10,38	5,46	3,19	2,01	1,35	0,95	0,69	0,52	0,40	0,32	0,25	0,21	0,17	0,14	0,12	0,10	0,09
		L/300	24,02	16,01	7,10	3,66	2,12	1,34	0,90	0,63	0,46	0,35	0,27	0,21	0,17	0,14	0,11	0,09	0,08	0,07	0,06
0,88		SGN	28,97	19,32	12,09	7,75	5,39	3,96	3,04	2,40	1,94	1,61	1,35	1,15	0,99	0,86	0,76	0,67	0,60	0,54	0,49
	15,02	L/150	28,97	19,32	12,09	7,75	4,67	2,95	1,98	1,39	1,01	0,76	0,59	0,46	0,37	0,30	0,25	0,21	0,17	0,15	0,13
	15,14	L/200	28,97	19,32	11,68	6,04	3,50	2,21	1,48	1,04	0,76	0,57	0,44	0,35	0,28	0,23	0,19	0,16	0,13	0,11	0,10
		L/300	28,97	18,27	7,81	4,02	2,34	1,47	0,99	0,70	0,51	0,38	0,29	0,23	0,19	0,15	0,12	0,10	0,09	0,07	0,06
1,00		SGN	37,37	24,91	14,12	9,05	6,29	4,62	3,53	2,79	2,26	1,87	1,57	1,34	1,16	1,01	0,89	0,78	0,70	0,63	0,57
	17,07	L/150	37,37	24,91	14,12	9,05	5,31	3,35	2,25	1,58	1,15	0,87	0,67	0,53	0,42	0,34	0,28	0,23	0,20	0,17	0,14
	17,20	L/200	37,37	24,91	13,32	6,86	3,98	2,51	1,69	1,18	0,86	0,65	0,50	0,39	0,32	0,26	0,21	0,18	0,15	0,13	0,11
		L/300	37,37	20,78	8,88	4,57	2,65	1,68	1,12	0,79	0,58	0,43	0,33	0,26	0,21	0,17	0,14	0,12	0,10	0,08	0,07
Liczba przęseł:		**2**	**podparcie 40 - 60 - 40**																		
Grubość	*Jx [cm4]*	*Przypadek*	*0,50*	*0,75*	*1,00*	*1,25*	*1,50*	*1,75*	*2,00*	*2,25*	*2,50*	*2,75*	*3,00*	*3,25*	*3,50*	*3,75*	*4,00*	*4,25*	*4,50*	*4,75*	*5,00*
0,50	min/max	SGN	10,13	5,76	3,79	2,71	2,02	1,57	1,26	1,03	0,86	0,73	0,63	0,54	0,47	0,41	0,36	0,32	0,29	0,26	0,23
	7,36	L/150	10,13	5,76	3,79	2,71	2,02	1,57	1,26	1,03	0,86	0,73	0,63	0,54	0,47	0,39	0,32	0,27	0,23	0,20	0,17
	8,44	L/200	10,13	5,76	3,79	2,71	2,02	1,57	1,26	1,03	0,86	0,73	0,57	0,45	0,37	0,30	0,25	0,21	0,18	0,15	0,13
		L/300	10,13	5,76	3,79	2,71	2,02	1,57	1,26	0,90	0,67	0,51	0,39	0,31	0,25	0,21	0,17	0,14	0,12	0,10	0,09
0,60		SGN	13,94	7,87	5,08	3,58	2,66	2,06	1,65	1,35	1,12	0,95	0,81	0,70	0,60	0,53	0,46	0,41	0,37	0,33	0,30
	9,31	L/150	13,94	7,87	5,08	3,58	2,66	2,06	1,65	1,35	1,12	0,95	0,81	0,70	0,59	0,49	0,40	0,34	0,29	0,24	0,21
	10,32	L/200	13,94	7,87	5,08	3,58	2,66	2,06	1,65	1,35	1,12	0,92	0,72	0,57	0,45	0,37	0,30	0,25	0,21	0,18	0,16
		L/300	13,94	7,87	5,08	3,58	2,66	2,06	1,59	1,14	0,83	0,62	0,48	0,38	0,30	0,25	0,20	0,17	0,14	0,12	0,10
0,63		SGN	15,20	8,49	5,48	3,85	2,87	2,22	1,77	1,45	1,20	1,02	0,87	0,74	0,64	0,56	0,49	0,44	0,39	0,35	0,32
	9,92	L/150	15,20	8,49	5,48	3,85	2,87	2,22	1,77	1,45	1,20	1,02	0,87	0,74	0,63	0,52	0,43	0,36	0,30	0,25	0,22
	10,84	L/200	15,20	8,49	5,48	3,85	2,87	2,22	1,77	1,45	1,20	0,98	0,76	0,60	0,48	0,39	0,32	0,27	0,22	0,19	0,16
		L/300	15,20	8,49	5,48	3,85	2,87	2,22	1,69	1,19	0,87	0,66	0,50	0,40	0,32	0,26	0,21	0,18	0,15	0,13	0,11
0,70		SGN	18,09	10,03	6,45	4,52	3,35	2,59	2,07	1,69	1,40	1,19	1,00	0,86	0,74	0,65	0,57	0,50	0,45	0,40	0,37
	11,35	L/150	18,09	10,03	6,45	4,52	3,35	2,59	2,07	1,69	1,40	1,19	1,00	0,86	0,71	0,58	0,47	0,40	0,33	0,28	0,24
	12,04	L/200	18,09	10,03	6,45	4,52	3,35	2,59	2,07	1,69	1,40	1,09	0,84	0,66	0,53	0,43	0,36	0,30	0,25	0,21	0,18
		L/300	18,09	10,03	6,45	4,52	3,35	2,59	1,89	1,33	0,97	0,73	0,56	0,44	0,35	0,29	0,24	0,20	0,17	0,14	0,12
0,75		SGN	20,23	11,17	7,17	5,02	3,72	2,87	2,28	1,86	1,55	1,30	1,10	0,94	0,81	0,71	0,62	0,55	0,49	0,44	0,40
	12,39	L/150	20,23	11,17	7,17	5,02	3,72	2,87	2,28	1,86	1,55	1,30	1,10	0,94	0,76	0,62	0,51	0,42	0,36	0,30	0,26
	12,90	L/200	20,23	11,17	7,17	5,02	3,72	2,87	2,28	1,86	1,55	1,17	0,90	0,71	0,57	0,46	0,38	0,32	0,27	0,23	0,20
		L/300	20,23	11,17	7,17	5,02	3,72	2,87	2,02	1,42	1,04	0,78	0,60	0,47	0,38	0,31	0,25	0,21	0,18	0,15	0,13
0,80		SGN	22,44	12,35	7,91	5,53	4,09	3,15	2,51	2,04	1,70	1,41	1,19	1,02	0,88	0,77	0,68	0,60	0,54	0,48	0,44
	13,43	L/150	22,44	12,35	7,91	5,53	4,09	3,15	2,51	2,04	1,70	1,41	1,19	1,01	0,81	0,66	0,54	0,45	0,38	0,32	0,28
	13,76	L/200	22,44	12,35	7,91	5,53	4,09	3,15	2,51	2,04	1,66	1,25	0,96	0,76	0,61	0,49	0,41	0,34	0,29	0,24	0,21
		L/300	22,44	12,35	7,91	5,53	4,09	3,15	2,15	1,52	1,11	0,83	0,64	0,50	0,40	0,33	0,27	0,23	0,19	0,16	0,14
0,88		SGN	26,13	14,32	9,14	6,38	4,71	3,62	2,88	2,34	1,93	1,60	1,35	1,15	1,00	0,87	0,77	0,68	0,61	0,55	0,49
	15,02	L/150	26,13	14,32	9,14	6,38	4,71	3,62	2,88	2,34	1,93	1,60	1,35	1,11	0,89	0,72	0,60	0,50	0,42	0,36	0,31
	15,14	L/200	26,13	14,32	9,14	6,38	4,71	3,62	2,88	2,34	1,83	1,37	1,06	0,83	0,67	0,54	0,45	0,37	0,31	0,27	0,23
		L/300	26,13	14,32	9,14	6,38	4,71	3,53	2,37	1,67	1,22	0,92	0,71	0,55	0,44	0,36	0,30	0,25	0,21	0,18	0,15
1,00		SGN	31,92	17,37	11,04	7,67	5,65	4,35	3,45	2,80	2,28	1,89	1,60	1,36	1,18	1,03	0,90	0,80	0,72	0,64	0,58
	17,07	L/150	31,92	17,37	11,04	7,67	5,65	4,35	3,45	2,80	2,28	1,89	1,60	1,26	1,01	0,82	0,68	0,56	0,48	0,40	0,35
	17,20	L/200	31,92	17,37	11,04	7,67	5,65	4,35	3,45	2,80	2,07	1,56	1,20	0,95	0,76	0,62	0,51	0,42	0,36	0,30	0,26
		L/300	31,92	17,37	11,04	7,67	5,65	4,01	2,69	1,89	1,38	1,04	0,80	0,63	0,51	0,41	0,34	0,28	0,24	0,20	0,17
Liczba przęseł:		**3**	**podparcie 40 - 60 - 60 - 40**																		
Grubość	*Jx [cm4]*	*Przypadek*	*0,50*	*0,75*	*1,00*	*1,25*	*1,50*	*1,75*	*2,00*	*2,25*	*2,50*	*2,75*	*3,00*	*3,25*	*3,50*	*3,75*	*4,00*	*4,25*	*4,50*	*4,75*	*5,00*
0,50	min/max	SGN	11,94	6,84	4,52	3,25	2,44	1,90	1,53	1,25	1,05	0,89	0,77	0,67	0,58	0,51	0,45	0,40	0,36	0,32	0,29
	7,36	L/150	11,94	6,84	4,52	3,25	2,44	1,90	1,53	1,25	0,97	0,75	0,58	0,46	0,37	0,30	0,25	0,21	0,18	0,15	0,13
	8,44	L/200	11,94	6,84	4,52	3,25	2,44	1,90	1,42	1,02	0,76	0,57	0,45	0,35	0,29	0,23	0,19	0,16	0,14	0,12	0,10
		L/300	11,94	6,84	4,52	3,25	2,25	1,45	0,99	0,71	0,52	0,39	0,31	0,24	0,20	0,16	0,13	0,11	0,09	0,08	0,07
0,60		SGN	16,43	9,37	6,09	4,31	3,22	2,50	2,00	1,64	1,37	1,16	1,00	0,87	0,75	0,66	0,58	0,51	0,46	0,41	0,37
	9,31	L/150	16,43	9,37	6,09	4,31	3,22	2,50	2,00	1,64	1,24	0,94	0,73	0,58	0,47	0,38	0,32	0,27	0,22	0,19	0,16
	10,32	L/200	16,43	9,37	6,09	4,31	3,22	2,50	1,81	1,29	0,95	0,72	0,56	0,44	0,36	0,29	0,24	0,20	0,17	0,14	0,12
		L/300	16,43	9,37	6,09	4,31	2,85	1,83	1,25	0,89	0,65	0,49	0,38	0,30	0,24	0,19	0,16	0,13	0,11	0,10	0,08
0,63		SGN	17,92	10,12	6,57	4,64	3,46	2,69	2,15	1,76	1,47	1,25	1,07	0,93	0,80	0,70	0,62	0,55	0,49	0,44	0,40
	9,92	L/150	17,92	10,12	6,57	4,64	3,46	2,69	2,15	1,76	1,32	1,00	0,78	0,62	0,50	0,41	0,34	0,28	0,24	0,20	0,17
	10,84	L/200	17,92	10,12	6,57	4,64	3,46	2,69	1,92	1,37	1,01	0,77	0,60	0,47	0,38	0,31	0,25	0,21	0,18	0,15	0,13
		L/300	17,92	10,12	6,57	4,64	3,03	1,95	1,33	0,94	0,69	0,52	0,40	0,31	0,25	0,20	0,17	0,14	0,12	0,10	0,09
0,70		SGN	21,39	11,96	7,74	5,45	4,06	3,15	2,51	2,06	1,71	1,45	1,24	1,07	0,92	0,81	0,71	0,63	0,56	0,51	0,46
	11,35	L/150	21,39	11,96	7,74	5,45	4,06	3,15	2,51	2,03	1,50	1,14	0,88	0,69	0,56	0,45	0,37	0,31	0,26	0,22	0,19
	12,04	L/200	21,39	11,96	7,74	5,45	4,06	3,15	2,20	1,56	1,14	0,86	0,66	0,52	0,42	0,34	0,28	0,23	0,20	0,17	0,14
		L/300	21,39	11,96	7,74	5,45	3,46	2,21	1,48	1,04	0,76	0,57	0,44	0,35	0,28	0,23	0,19	0,16	0,13	0,11	0,10
0,75		SGN	23,94	13,34	8,61	6,05	4,50	3,49	2,78	2,27	1,89	1,60	1,37	1,17	1,01	0,88	0,78	0,69	0,61	0,55	0,50
	12,39	L/150	23,94	13,34	8,61	6,05	4,50	3,49	2,78	2,21	1,63	1,23	0,95	0,74	0,60	0,48	0,40	0,33	0,28	0,24	0,20
	12,90	L/200	23,94	13,34	8,61	6,05	4,50	3,49	2,38	1,68	1,22	0,92	0,71	0,56	0,45	0,36	0,30	0,25	0,21	0,18	0,15
		L/300	23,94	13,34	8,61	6,05	3,75	2,37	1,59	1,12	0,82	0,61	0,47	0,37	0,30	0,24	0,20	0,17	0,14	0,12	0,10
0,80		SGN	26,57	14,76	9,50	6,68	4,96	3,83	3,06	2,49	2,07	1,75	1,49	1,27	1,10	0,96	0,84	0,75	0,67	0,60	0,54
	13,43	L/150	26,57	14,76	9,50	6,68	4,96	3,83	3,06	2,39	1,74	1,31	1,01	0,79	0,64	0,52	0,43	0,36	0,30	0,25	0,22
	13,76	L/200	26,57	14,76	9,50	6,68	4,96	3,79	2,54	1,79	1,31	0,98	0,76	0,60	0,48	0,39	0,32	0,27	0,22	0,19	0,16
		L/300	26,57	14,76	9,50	6,68	4,00	2,53	1,70	1,19	0,87	0,65	0,50	0,40	0,32	0,26	0,21	0,18	0,15	0,13	0,11
0,88		SGN	30,98	17,13	11,00	7,71	5,71	4,41	3,51	2,86	2,38	2,00	1,69	1,44	1,24	1,09	0,96	0,85	0,76	0,68	0,62
	15,02	L/150	30,98	17,13	11,00	7,71	5,71	4,41	3,51	2,62	1,91	1,44	1,11	0,87	0,70	0,57	0,47	0,39	0,33	0,28	0,24
	15,14	L/200	30,98	17,13	11,00	7,71	5,71	4,17	2,80	1,97	1,44	1,08	0,83	0,65	0,52	0,43	0,35	0,29	0,25	0,21	0,18
		L/300	30,98	17,13	11,00	7,56	4,40	2,78	1,87	1,31	0,96	0,72	0,55	0,44	0,35	0,28	0,23	0,20	0,16	0,14	0,12
1,00		SGN	37,91	20,81	13,30	9,28	6,87	5,29	4,21	3,43	2,85	2,36	1,99	1,70	1,47	1,28	1,13	1,00	0,89	0,80	0,73
	17,07	L/150	37,91	20,81	13,30	9,28	6,87	5,29	4,21	2,98	2,18	1,64	1,26	0,99	0,79	0,65	0,53	0,44	0,37	0,32	0,27
	17,20	L/200	37,91	20,81	13,30	9,28	6,87	4,74	3,18	2,24	1,63	1,23	0,95	0,74	0,60	0,48	0,40	0,33	0,28	0,24	0,20
		L/300	37,91	20,81	13,30	8,60	5,00	3,16	2,12	1,49	1,09	0,82	0,63	0,50	0,40	0,32	0,27	0,22	0,19	0,16	0,14

S280 GD

T35 ECO		Pozytyw																			
Liczba przęseł:		**1**	**podparcie 40 - 40**																		
Grubość	*Jx [cm4]*	*Przypadek*	*0,50*	*0,75*	*1,00*	*1,25*	*1,50*	*1,75*	*2,00*	*2,25*	*2,50*	*2,75*	*3,00*	*3,25*	*3,50*	*3,75*	*4,00*	*4,25*	*4,50*	*4,75*	*5,00*
0,50	min/max	SGN	13,55	9,03	5,90	3,79	2,63	1,94	1,48	1,17	0,95	0,79	0,66	0,56	0,48	0,42	0,37	0,33	0,29	0,26	0,24
	5,60	L/150	13,55	9,03	5,88	3,23	1,97	1,30	0,90	0,65	0,49	0,37	0,29	0,23	0,18	0,15	0,12	0,10	0,09	0,08	0,06
	7,89	L/200	13,55	9,03	4,80	2,62	1,60	1,04	0,72	0,51	0,38	0,29	0,22	0,18	0,14	0,12	0,10	0,08	0,07	0,06	0,05
		L/300	13,55	7,54	3,57	1,93	1,15	0,73	0,50	0,35	0,26	0,20	0,15	0,12	0,10	0,08	0,06	0,05	0,05	0,04	0,03
0,60		SGN	19,31	12,87	7,53	4,83	3,36	2,47	1,89	1,50	1,21	1,00	0,84	0,72	0,62	0,54	0,47	0,42	0,37	0,34	0,30
	7,82	L/150	19,31	12,87	7,53	4,23	2,58	1,69	1,17	0,84	0,62	0,47	0,36	0,29	0,23	0,19	0,16	0,13	0,11	0,09	0,08
	9,89	L/200	19,31	12,87	6,28	3,42	2,07	1,34	0,91	0,65	0,48	0,36	0,28	0,22	0,18	0,14	0,12	0,10	0,08	0,07	0,06
		L/300	19,31	10,14	4,63	2,46	1,45	0,93	0,63	0,44	0,33	0,25	0,19	0,15	0,12	0,10	0,08	0,07	0,06	0,05	0,04
0,63		SGN	21,22	14,15	8,04	5,15	3,58	2,63	2,02	1,59	1,29	1,07	0,90	0,76	0,66	0,57	0,51	0,45	0,40	0,36	0,32
	8,41	L/150	21,22	14,15	8,04	4,53	2,76	1,81	1,25	0,90	0,66	0,50	0,39	0,31	0,25	0,20	0,17	0,14	0,12	0,10	0,09
	10,49	L/200	21,22	14,15	6,73	3,66	2,22	1,43	0,97	0,69	0,51	0,38	0,30	0,23	0,19	0,15	0,13	0,11	0,09	0,08	0,07
		L/300	21,22	10,88	4,96	2,62	1,54	0,98	0,67	0,47	0,35	0,26	0,20	0,16	0,13	0,10	0,09	0,07	0,06	0,05	0,04
0,70		SGN	25,99	16,32	9,22	5,91	4,11	3,02	2,32	1,83	1,48	1,23	1,03	0,88	0,76	0,66	0,58	0,51	0,46	0,41	0,37
	9,78	L/150	25,99	16,32	9,22	5,27	3,21	2,10	1,44	1,02	0,75	0,57	0,44	0,35	0,28	0,23	0,19	0,16	0,13	0,11	0,10
	11,90	L/200	25,99	16,32	7,83	4,25	2,56	1,63	1,11	0,78	0,58	0,44	0,34	0,27	0,21	0,17	0,14	0,12	0,10	0,09	0,07
		L/300	25,99	12,63	5,69	2,99	1,76	1,12	0,76	0,54	0,39	0,30	0,23	0,18	0,15	0,12	0,10	0,08	0,07	0,06	0,05
0,75		SGN	29,67	17,88	10,10	6,47	4,50	3,31	2,53	2,00	1,62	1,34	1,13	0,96	0,83	0,72	0,63	0,56	0,50	0,45	0,41
	10,79	L/150	29,67	17,88	10,10	5,82	3,53	2,31	1,57	1,12	0,82	0,62	0,48	0,38	0,31	0,25	0,21	0,17	0,15	0,12	0,11
	12,90	L/200	29,67	17,88	8,63	4,68	2,78	1,78	1,20	0,85	0,63	0,47	0,37	0,29	0,23	0,19	0,16	0,13	0,11	0,09	0,08
		L/300	29,67	13,92	6,20	3,25	1,91	1,22	0,82	0,58	0,43	0,32	0,25	0,20	0,16	0,13	0,11	0,09	0,07	0,06	0,05
0,80		SGN	33,58	19,46	10,99	7,04	4,90	3,60	2,76	2,18	1,77	1,46	1,23	1,05	0,90	0,79	0,69	0,61	0,55	0,49	0,44
	11,82	L/150	33,58	19,46	10,99	6,37	3,86	2,51	1,70	1,21	0,89	0,67	0,52	0,41	0,33	0,27	0,22	0,19	0,16	0,13	0,12
	13,76	L/200	33,58	19,46	9,45	5,12	3,02	1,92	1,30	0,92	0,68	0,51	0,40	0,31	0,25	0,20	0,17	0,14	0,12	0,10	0,09
		L/300	33,58	15,23	6,72	3,52	2,07	1,32	0,89	0,63	0,46	0,35	0,27	0,21	0,17	0,14	0,11	0,09	0,08	0,07	0,06
0,88		SGN	40,28	22,02	12,43	7,97	5,54	4,07	3,12	2,47	2,00	1,65	1,39	1,18	1,02	0,89	0,78	0,69	0,62	0,55	0,50
	13,49	L/150	40,28	22,02	12,43	7,25	4,40	2,82	1,91	1,36	1,00	0,75	0,58	0,46	0,37	0,30	0,25	0,21	0,17	0,15	0,13
	15,14	L/200	40,28	22,02	10,78	5,75	3,39	2,16	1,46	1,03	0,76	0,57	0,44	0,35	0,28	0,23	0,19	0,16	0,13	0,11	0,10
		L/300	40,28	17,26	7,55	3,95	2,32	1,47	0,99	0,70	0,51	0,38	0,29	0,23	0,19	0,15	0,12	0,10	0,09	0,07	0,06
1,00		SGN	51,39	25,96	14,65	9,37	6,51	4,79	3,67	2,90	2,35	1,94	1,63	1,39	1,20	1,04	0,92	0,81	0,73	0,65	0,59
	16,07	L/150	51,39	25,96	14,65	8,64	5,16	3,29	2,23	1,57	1,15	0,87	0,67	0,53	0,42	0,34	0,28	0,24	0,20	0,17	0,14
	17,20	L/200	51,39	25,96	12,81	6,71	3,95	2,51	1,69	1,19	0,86	0,65	0,50	0,39	0,32	0,26	0,21	0,18	0,15	0,13	0,11
		L/300	51,39	20,17	8,80	4,58	2,66	1,68	1,12	0,79	0,58	0,43	0,33	0,26	0,21	0,17	0,14	0,12	0,10	0,08	0,07
Liczba przęseł:		**2**	**podparcie 40 - 80 - 40**																		
Grubość	*Jx [cm4]*	*Przypadek*	*0,50*	*0,75*	*1,00*	*1,25*	*1,50*	*1,75*	*2,00*	*2,25*	*2,50*	*2,75*	*3,00*	*3,25*	*3,50*	*3,75*	*4,00*	*4,25*	*4,50*	*4,75*	*5,00*
0,50	min/max	SGN	12,25	6,62	4,18	2,89	2,12	1,62	1,26	1,00	0,82	0,68	0,57	0,49	0,42	0,37	0,32	0,29	0,26	0,23	0,21
	5,60	L/150	12,25	6,62	4,18	2,89	2,12	1,62	1,26	1,00	0,82	0,68	0,57	0,49	0,42	0,36	0,30	0,25	0,21	0,18	0,16
	7,89	L/200	12,25	6,62	4,18	2,89	2,12	1,62	1,26	1,00	0,82	0,68	0,53	0,42	0,34	0,28	0,23	0,19	0,16	0,14	0,12
		L/300	12,25	6,62	4,18	2,89	2,12	1,62	1,18	0,84	0,62	0,47	0,37	0,29	0,23	0,19	0,16	0,13	0,11	0,10	0,08
0,60		SGN	16,53	8,88	5,59	3,85	2,82	2,15	1,66	1,32	1,07	0,89	0,75	0,64	0,55	0,48	0,43	0,38	0,34	0,30	0,27
	7,82	L/150	16,53	8,88	5,59	3,85	2,82	2,15	1,66	1,32	1,07	0,89	0,75	0,64	0,55	0,45	0,38	0,32	0,27	0,23	0,20
	9,89	L/200	16,53	8,88	5,59	3,85	2,82	2,15	1,66	1,32	1,07	0,86	0,67	0,53	0,43	0,35	0,29	0,24	0,21	0,18	0,15
		L/300	16,53	8,88	5,59	3,85	2,82	2,15	1,50	1,06	0,78	0,59	0,46	0,36	0,29	0,24	0,20	0,17	0,14	0,12	0,10
0,63		SGN	17,90	9,61	6,04	4,16	3,04	2,31	1,78	1,41	1,15	0,95	0,80	0,69	0,59	0,52	0,46	0,41	0,36	0,33	0,29
	8,41	L/150	17,90	9,61	6,04	4,16	3,04	2,31	1,78	1,41	1,15	0,95	0,80	0,69	0,59	0,48	0,40	0,34	0,28	0,24	0,21
	10,49	L/200	17,90	9,61	6,04	4,16	3,04	2,31	1,78	1,41	1,15	0,91	0,71	0,56	0,45	0,37	0,31	0,26	0,22	0,19	0,16
		L/300	17,90	9,61	6,04	4,16	3,04	2,31	1,59	1,13	0,83	0,63	0,49	0,39	0,31	0,25	0,21	0,18	0,15	0,13	0,11
0,70		SGN	21,24	11,37	7,13	4,90	3,58	2,70	2,08	1,65	1,34	1,12	0,94	0,80	0,69	0,61	0,53	0,47	0,42	0,38	0,34
	9,78	L/150	21,24	11,37	7,13	4,90	3,58	2,70	2,08	1,65	1,34	1,12	0,94	0,80	0,67	0,55	0,46	0,38	0,32	0,28	0,24
	11,90	L/200	21,24	11,37	7,13	4,90	3,58	2,70	2,08	1,65	1,34	1,04	0,81	0,64	0,52	0,42	0,35	0,29	0,25	0,21	0,18
		L/300	21,24	11,37	7,13	4,90	3,58	2,66	1,81	1,29	0,95	0,72	0,55	0,44	0,35	0,29	0,24	0,20	0,17	0,14	0,12
0,75		SGN	23,75	12,68	7,94	5,45	3,98	2,98	2,30	1,83	1,49	1,23	1,04	0,89	0,77	0,67	0,59	0,52	0,47	0,42	0,38
	10,79	L/150	23,75	12,68	7,94	5,45	3,98	2,98	2,30	1,83	1,49	1,23	1,04	0,89	0,73	0,60	0,50	0,42	0,35	0,30	0,26
	12,90	L/200	23,75	12,68	7,94	5,45	3,98	2,98	2,30	1,83	1,49	1,13	0,88	0,70	0,56	0,46	0,38	0,32	0,27	0,23	0,20
		L/300	23,75	12,68	7,94	5,45	3,98	2,90	1,97	1,40	1,03	0,78	0,60	0,47	0,38	0,31	0,25	0,21	0,18	0,15	0,13
0,80		SGN	26,34	14,03	8,78	6,02	4,39	3,28	2,53	2,01	1,63	1,36	1,14	0,98	0,84	0,74	0,65	0,58	0,51	0,46	0,42
	11,82	L/150	26,34	14,03	8,78	6,02	4,39	3,28	2,53	2,01	1,63	1,36	1,14	0,98	0,79	0,65	0,54	0,45	0,38	0,32	0,28
	13,76	L/200	26,34	14,03	8,78	6,02	4,39	3,28	2,53	2,01	1,62	1,23	0,95	0,75	0,61	0,49	0,41	0,34	0,29	0,24	0,21
		L/300	26,34	14,03	8,78	6,02	4,39	3,13	2,13	1,51	1,11	0,83	0,64	0,50	0,40	0,33	0,27	0,23	0,19	0,16	0,14
0,88		SGN	30,64	16,28	10,16	6,96	5,08	3,76	2,90	2,30	1,87	1,56	1,31	1,12	0,97	0,85	0,74	0,66	0,59	0,53	0,48
	13,49	L/150	30,64	16,28	10,16	6,96	5,08	3,76	2,90	2,30	1,87	1,56	1,31	1,10	0,89	0,72	0,60	0,50	0,42	0,36	0,31
	15,14	L/200	30,64	16,28	10,16	6,96	5,08	3,76	2,90	2,30	1,81	1,37	1,06	0,83	0,67	0,54	0,45	0,37	0,31	0,27	0,23
		L/300	30,64	16,28	10,16	6,96	5,08	3,51	2,37	1,67	1,22	0,92	0,71	0,56	0,44	0,36	0,30	0,25	0,21	0,18	0,15
1,00		SGN	36,82	19,45	12,09	8,26	5,92	4,39	3,39	2,69	2,19	1,82	1,53	1,31	1,13	0,99	0,87	0,77	0,69	0,62	0,56
	16,07	L/150	36,82	19,45	12,09	8,26	5,92	4,39	3,39	2,69	2,19	1,82	1,53	1,26	1,01	0,82	0,68	0,56	0,48	0,40	0,35
	17,20	L/200	36,82	19,45	12,09	8,26	5,92	4,39	3,39	2,69	2,08	1,56	1,20	0,95	0,76	0,62	0,51	0,42	0,36	0,30	0,26
		L/300	36,82	19,45	12,09	8,26	5,92	4,02	2,70	1,90	1,38	1,04	0,80	0,63	0,51	0,41	0,34	0,28	0,24	0,20	0,17
Liczba przęseł:		**3**	**podparcie 40 - 80 - 80 - 40**																		
Grubość	*Jx [cm4]*	*Przypadek*	*0,50*	*0,75*	*1,00*	*1,25*	*1,50*	*1,75*	*2,00*	*2,25*	*2,50*	*2,75*	*3,00*	*3,25*	*3,50*	*3,75*	*4,00*	*4,25*	*4,50*	*4,75*	*5,00*
0,50	min/max	SGN	14,60	7,96	5,06	3,51	2,58	1,98	1,57	1,25	1,02	0,85	0,71	0,61	0,53	0,46	0,40	0,36	0,32	0,29	0,26
	5,60	L/150	14,60	7,96	5,06	3,51	2,58	1,98	1,57	1,15	0,87	0,67	0,53	0,42	0,34	0,28	0,23	0,20	0,17	0,14	0,12
	7,89	L/200	14,60	7,96	5,06	3,51	2,58	1,82	1,29	0,94	0,70	0,53	0,41	0,33	0,26	0,22	0,18	0,15	0,13	0,11	0,09
		L/300	14,60	7,96	5,06	3,28	2,05	1,36	0,93	0,66	0,48	0,37	0,29	0,23	0,18	0,15	0,12	0,10	0,09	0,07	0,06
0,60		SGN	19,73	10,69	6,77	4,68	3,44	2,63	2,06	1,64	1,34	1,11	0,93	0,80	0,69	0,60	0,53	0,47	0,42	0,38	0,34
	7,82	L/150	19,73	10,69	6,77	4,68	3,44	2,63	2,06	1,51	1,14	0,87	0,68	0,54	0,43	0,36	0,29	0,25	0,21	0,18	0,15
	9,89	L/200	19,73	10,69	6,77	4,68	3,44	2,42	1,68	1,20	0,89	0,67	0,52	0,41	0,33	0,27	0,23	0,19	0,16	0,14	0,12
		L/300	19,73	10,69	6,77	4,33	2,67	1,72	1,17	0,83	0,61	0,46	0,36	0,28	0,23	0,19	0,15	0,13	0,11	0,09	0,08
0,63		SGN	21,37	11,57	7,31	5,06	3,71	2,84	2,22	1,76	1,44	1,19	1,00	0,86	0,74	0,65	0,57	0,51	0,45	0,41	0,37
	8,41	L/150	21,37	11,57	7,31	5,06	3,71	2,84	2,22	1,62	1,22	0,93	0,72	0,57	0,46	0,38	0,31	0,26	0,22	0,19	0,16
	10,49	L/200	21,37	11,57	7,31	5,06	3,71	2,60	1,80	1,28	0,94	0,72	0,56	0,44	0,35	0,29	0,24	0,20	0,17	0,14	0,12
		L/300	21,37	11,57	7,31	4,66	2,85	1,83	1,24	0,88	0,65	0,49	0,38	0,30	0,24	0,20	0,16	0,14	0,12	0,10	0,08
0,70		SGN	25,38	13,70	8,64	5,96	4,37	3,35	2,59	2,06	1,68	1,39	1,17	1,00	0,87	0,76	0,67	0,59	0,53	0,47	0,43
	9,78	L/150	25,38	13,70	8,64	5,96	4,37	3,35	2,59	1,88	1,40	1,06	0,83	0,65	0,53	0,43	0,36	0,30	0,25	0,22	0,19
	11,90	L/200	25,38	13,70	8,64	5,96	4,37	3,02	2,06	1,46	1,08	0,82	0,63	0,50	0,40	0,33	0,27	0,23	0,19	0,16	0,14
		L/300	25,38	13,70	8,64	5,48	3,26	2,09	1,42	1,01	0,74	0,56	0,43	0,34	0,27	0,22	0,19	0,15	0,13	0,11	0,10
0,75		SGN	28,38	15,28	9,63	6,64	4,86	3,72	2,87	2,28	1,86	1,54	1,30	1,11	0,96	0,84	0,74	0,65	0,58	0,53	0,47
	10,79	L/150	28,38	15,28	9,63	6,64	4,86	3,72	2,86	2,07	1,53	1,16	0,90	0,71	0,57	0,47	0,39	0,33	0,27	0,23	0,20
	12,90	L/200	28,38	15,28	9,63	6,64	4,86	3,30	2,24	1,59	1,17	0,89	0,69	0,55	0,44	0,36	0,30	0,25	0,21	0,18	0,15
		L/300	28,38	15,28	9,63	5,98	3,55	2,28	1,54	1,09	0,80	0,61	0,47	0,37	0,30	0,24	0,20	0,17	0,14	0,12	0,10
0,80		SGN	31,49	16,93	10,65	7,34	5,37	4,09	3,15	2,51	2,04	1,69	1,43	1,22	1,05	0,92	0,81	0,72	0,64	0,58	0,52
	11,82	L/150	31,49	16,93	10,65	7,34	5,37	4,09	3,14	2,25	1,66	1,26	0,97	0,77	0,62	0,51	0,42	0,35	0,30	0,25	0,22
	13,76	L/200	31,49	16,93	10,65	7,34	5,37	3,58	2,43	1,73	1,27	0,96	0,74	0,59	0,47	0,39	0,32	0,27	0,22	0,19	0,16
		L/300	31,49	16,93	10,65	6,48	3,85	2,46	1,67	1,18	0,87	0,65	0,50	0,40	0,32	0,26	0,21	0,18	0,15	0,13	0,11
0,88		SGN	36,67	19,65	12,33	8,49	6,21	4,69	3,62	2,87	2,34	1,94	1,64	1,40	1,21	1,05	0,93	0,82	0,74	0,66	0,60
	13,49	L/150	36,67	19,65	12,33	8,49	6,21	4,69	3,55	2,53	1,86	1,41	1,09	0,86	0,69	0,57	0,47	0,39	0,33	0,28	0,24
	15,14	L/200	36,67	19,65	12,33	8,49	6,21	4,02	2,73	1,94	1,42	1,07	0,83	0,66	0,52	0,43	0,35	0,29	0,25	0,21	0,18
		L/300	36,67	19,65	12,33	7,29	4,32	2,76	1,86	1,31	0,96	0,72	0,56	0,44	0,35	0,28	0,23	0,20	0,16	0,14	0,12
1,00		SGN	44,13	23,51	14,69	10,08	7,36	5,47	4,22	3,35	2,73	2,26	1,91	1,63	1,41	1,23	1,08	0,96	0,86	0,77	0,70
	16,07	L/150	44,13	23,51	14,69	10,08	7,36	5,47	4,15	2,94	2,16	1,64	1,26	0,99	0,79	0,65	0,53	0,44	0,37	0,32	0,27
	17,20	L/200	44,13	23,51	14,69	10,08	7,31	4,68	3,17	2,24	1,63	1,23	0,95	0,74	0,60	0,48	0,40	0,33	0,28	0,24	0,20
		L/300	44,13	23,51	14,69	8,51	5,01	3,16	2,12	1,49	1,09	0,82	0,63	0,50	0,40	0,32	0,27	0,22	0,19	0,16	0,14

S280 GD

T35 ECO		Negatyw																			
Liczba przęseł:		**1**	**podparcie 40 - 40**																		
Grubość	*Jx [cm4]*	*Przypadek*	*0,50*	*0,75*	*1,00*	*1,25*	*1,50*	*1,75*	*2,00*	*2,25*	*2,50*	*2,75*	*3,00*	*3,25*	*3,50*	*3,75*	*4,00*	*4,25*	*4,50*	*4,75*	*5,00*
0,50	min/max	SGN	9,68	6,45	4,84	3,38	2,35	1,73	1,32	1,05	0,85	0,70	0,59	0,50	0,43	0,38	0,33	0,29	0,26	0,24	0,21
	7,36	L/150	9,68	6,45	4,84	3,38	2,29	1,47	1,00	0,71	0,52	0,40	0,31	0,24	0,20	0,16	0,13	0,11	0,09	0,08	0,07
	8,44	L/200	9,68	6,45	4,84	3,00	1,77	1,14	0,77	0,55	0,40	0,30	0,24	0,19	0,15	0,12	0,10	0,09	0,07	0,06	0,05
		L/300	9,68	6,45	3,94	2,08	1,23	0,78	0,53	0,38	0,28	0,21	0,16	0,13	0,10	0,08	0,07	0,06	0,05	0,04	0,04
0,60		SGN	13,74	9,16	6,87	4,43	3,08	2,26	1,73	1,37	1,11	0,92	0,77	0,66	0,57	0,49	0,43	0,38	0,34	0,31	0,28
	9,31	L/150	13,74	9,16	6,87	4,43	2,90	1,86	1,27	0,90	0,66	0,50	0,39	0,31	0,25	0,20	0,17	0,14	0,12	0,10	0,09
	10,32	L/200	13,74	9,16	6,87	3,80	2,24	1,43	0,97	0,69	0,51	0,38	0,30	0,23	0,19	0,15	0,13	0,11	0,09	0,08	0,06
		L/300	13,74	9,16	5,00	2,63	1,55	0,99	0,67	0,47	0,35	0,26	0,20	0,16	0,13	0,10	0,08	0,07	0,06	0,05	0,04
0,63		SGN	15,10	10,07	7,43	4,76	3,31	2,43	1,86	1,47	1,19	0,99	0,83	0,71	0,61	0,53	0,47	0,41	0,37	0,33	0,30
	9,92	L/150	15,10	10,07	7,43	4,76	3,08	1,98	1,35	0,96	0,70	0,53	0,41	0,33	0,26	0,21	0,18	0,15	0,12	0,11	0,09
	10,84	L/200	15,10	10,07	7,43	4,04	2,39	1,53	1,03	0,73	0,54	0,41	0,32	0,25	0,20	0,16	0,13	0,11	0,09	0,08	0,07
		L/300	15,10	10,07	5,32	2,79	1,64	1,05	0,71	0,50	0,36	0,27	0,21	0,17	0,13	0,11	0,09	0,07	0,06	0,05	0,05
0,70		SGN	18,51	12,34	8,68	5,56	3,87	2,84	2,18	1,72	1,39	1,15	0,97	0,83	0,71	0,62	0,54	0,48	0,43	0,39	0,35
	11,35	L/150	18,51	12,34	8,68	5,56	3,53	2,27	1,54	1,09	0,80	0,61	0,47	0,37	0,29	0,24	0,20	0,16	0,14	0,12	0,10
	12,04	L/200	18,51	12,34	8,68	4,62	2,73	1,74	1,18	0,83	0,60	0,45	0,35	0,28	0,22	0,18	0,15	0,12	0,10	0,09	0,08
		L/300	18,51	12,34	6,08	3,18	1,86	1,17	0,79	0,55	0,40	0,30	0,23	0,18	0,15	0,12	0,10	0,08	0,07	0,06	0,05
0,75		SGN	21,17	14,12	9,60	6,16	4,28	3,15	2,41	1,90	1,54	1,28	1,07	0,91	0,79	0,69	0,60	0,53	0,48	0,43	0,39
	12,39	L/150	21,17	14,12	9,60	6,16	3,87	2,47	1,68	1,18	0,86	0,65	0,50	0,39	0,32	0,26	0,21	0,18	0,15	0,13	0,11
	12,90	L/200	21,17	14,12	9,56	5,04	2,97	1,88	1,26	0,89	0,65	0,49	0,38	0,30	0,24	0,19	0,16	0,13	0,11	0,09	0,08
		L/300	21,17	14,12	6,63	3,43	1,99	1,26	0,84	0,59	0,43	0,32	0,25	0,20	0,16	0,13	0,11	0,09	0,07	0,06	0,05
0,80		SGN	24,02	16,01	10,55	6,76	4,70	3,46	2,65	2,09	1,69	1,40	1,18	1,00	0,86	0,75	0,66	0,59	0,52	0,47	0,42
	13,43	L/150	24,02	16,01	10,55	6,76	4,19	2,68	1,80	1,26	0,92	0,69	0,53	0,42	0,34	0,27	0,23	0,19	0,16	0,13	0,12
	13,76	L/200	24,02	16,01	10,38	5,46	3,19	2,01	1,35	0,95	0,69	0,52	0,40	0,32	0,25	0,21	0,17	0,14	0,12	0,10	0,09
		L/300	24,02	16,01	7,10	3,66	2,12	1,34	0,90	0,63	0,46	0,35	0,27	0,21	0,17	0,14	0,11	0,09	0,08	0,07	0,06
0,88		SGN	28,97	19,32	12,09	7,75	5,39	3,96	3,04	2,40	1,94	1,61	1,35	1,15	0,99	0,86	0,76	0,67	0,60	0,54	0,49
	15,02	L/150	28,97	19,32	12,09	7,75	4,67	2,95	1,98	1,39	1,01	0,76	0,59	0,46	0,37	0,30	0,25	0,21	0,17	0,15	0,13
	15,14	L/200	28,97	19,32	11,68	6,04	3,50	2,21	1,48	1,04	0,76	0,57	0,44	0,35	0,28	0,23	0,19	0,16	0,13	0,11	0,10
		L/300	28,97	18,27	7,81	4,02	2,34	1,47	0,99	0,70	0,51	0,38	0,29	0,23	0,19	0,15	0,12	0,10	0,09	0,07	0,06
1,00		SGN	37,37	24,91	14,12	9,05	6,29	4,62	3,53	2,79	2,26	1,87	1,57	1,34	1,16	1,01	0,89	0,78	0,70	0,63	0,57
	17,07	L/150	37,37	24,91	14,12	9,05	5,31	3,35	2,25	1,58	1,15	0,87	0,67	0,53	0,42	0,34	0,28	0,23	0,20	0,17	0,14
	17,20	L/200	37,37	24,91	13,32	6,86	3,98	2,51	1,69	1,18	0,86	0,65	0,50	0,39	0,32	0,26	0,21	0,18	0,15	0,13	0,11
		L/300	37,37	20,78	8,88	4,57	2,65	1,68	1,12	0,79	0,58	0,43	0,33	0,26	0,21	0,17	0,14	0,12	0,10	0,08	0,07
Liczba przęseł:		**2**	**podparcie 40 - 80 - 40**																		
Grubość	*Jx [cm4]*	*Przypadek*	*0,50*	*0,75*	*1,00*	*1,25*	*1,50*	*1,75*	*2,00*	*2,25*	*2,50*	*2,75*	*3,00*	*3,25*	*3,50*	*3,75*	*4,00*	*4,25*	*4,50*	*4,75*	*5,00*
0,50	min/max	SGN	10,78	6,07	3,97	2,82	2,10	1,63	1,30	1,06	0,88	0,75	0,64	0,55	0,47	0,41	0,36	0,32	0,29	0,26	0,23
	7,36	L/150	10,78	6,07	3,97	2,82	2,10	1,63	1,30	1,06	0,88	0,75	0,64	0,55	0,47	0,39	0,32	0,27	0,23	0,20	0,17
	8,44	L/200	10,78	6,07	3,97	2,82	2,10	1,63	1,30	1,06	0,88	0,73	0,57	0,45	0,37	0,30	0,25	0,21	0,18	0,15	0,13
		L/300	10,78	6,07	3,97	2,82	2,10	1,63	1,26	0,91	0,67	0,51	0,39	0,31	0,25	0,21	0,17	0,14	0,12	0,10	0,09
0,60		SGN	14,81	8,28	5,31	3,72	2,76	2,13	1,69	1,38	1,15	0,97	0,81	0,70	0,60	0,53	0,46	0,41	0,37	0,33	0,30
	9,31	L/150	14,81	8,28	5,31	3,72	2,76	2,13	1,69	1,38	1,15	0,97	0,81	0,70	0,59	0,49	0,40	0,34	0,29	0,24	0,21
	10,32	L/200	14,81	8,28	5,31	3,72	2,76	2,13	1,69	1,38	1,15	0,92	0,72	0,57	0,45	0,37	0,30	0,25	0,21	0,18	0,16
		L/300	14,81	8,28	5,31	3,72	2,76	2,13	1,59	1,14	0,83	0,62	0,48	0,38	0,30	0,25	0,20	0,17	0,14	0,12	0,10
0,63		SGN	16,13	8,93	5,72	4,00	2,96	2,29	1,82	1,48	1,23	1,03	0,87	0,74	0,64	0,56	0,49	0,44	0,39	0,35	0,32
	9,92	L/150	16,13	8,93	5,72	4,00	2,96	2,29	1,82	1,48	1,23	1,03	0,87	0,74	0,63	0,52	0,43	0,36	0,30	0,25	0,22
	10,84	L/200	16,13	8,93	5,72	4,00	2,96	2,29	1,82	1,48	1,23	0,98	0,76	0,60	0,48	0,39	0,32	0,27	0,22	0,19	0,16
		L/300	16,13	8,93	5,72	4,00	2,96	2,29	1,69	1,19	0,87	0,66	0,50	0,40	0,32	0,26	0,21	0,18	0,15	0,13	0,11
0,70		SGN	19,17	10,52	6,72	4,68	3,46	2,67	2,12	1,73	1,43	1,19	1,00	0,86	0,74	0,65	0,57	0,50	0,45	0,40	0,37
	11,35	L/150	19,17	10,52	6,72	4,68	3,46	2,67	2,12	1,73	1,43	1,19	1,00	0,86	0,71	0,58	0,47	0,40	0,33	0,28	0,24
	12,04	L/200	19,17	10,52	6,72	4,68	3,46	2,67	2,12	1,73	1,43	1,09	0,84	0,66	0,53	0,43	0,36	0,30	0,25	0,21	0,18
		L/300	19,17	10,52	6,72	4,68	3,46	2,67	1,89	1,33	0,97	0,73	0,56	0,44	0,35	0,29	0,24	0,20	0,17	0,14	0,12
0,75		SGN	21,41	11,71	7,46	5,19	3,83	2,95	2,34	1,91	1,57	1,30	1,10	0,94	0,81	0,71	0,62	0,55	0,49	0,44	0,40
	12,39	L/150	21,41	11,71	7,46	5,19	3,83	2,95	2,34	1,91	1,57	1,30	1,10	0,94	0,76	0,62	0,51	0,42	0,36	0,30	0,26
	12,90	L/200	21,41	11,71	7,46	5,19	3,83	2,95	2,34	1,91	1,56	1,17	0,90	0,71	0,57	0,46	0,38	0,32	0,27	0,23	0,20
		L/300	21,41	11,71	7,46	5,19	3,83	2,95	2,02	1,42	1,04	0,78	0,60	0,47	0,38	0,31	0,25	0,21	0,18	0,15	0,13
0,80		SGN	23,72	12,93	8,22	5,72	4,21	3,24	2,57	2,09	1,71	1,41	1,19	1,02	0,88	0,77	0,68	0,60	0,54	0,48	0,44
	13,43	L/150	23,72	12,93	8,22	5,72	4,21	3,24	2,57	2,09	1,71	1,41	1,19	1,01	0,81	0,66	0,54	0,45	0,38	0,32	0,28
	13,76	L/200	23,72	12,93	8,22	5,72	4,21	3,24	2,57	2,09	1,66	1,25	0,96	0,76	0,61	0,49	0,41	0,34	0,29	0,24	0,21
		L/300	23,72	12,93	8,22	5,72	4,21	3,21	2,15	1,52	1,11	0,83	0,64	0,50	0,40	0,33	0,27	0,23	0,19	0,16	0,14
0,88		SGN	27,55	14,96	9,49	6,59	4,84	3,72	2,94	2,38	1,93	1,60	1,35	1,15	1,00	0,87	0,77	0,68	0,61	0,55	0,49
	15,02	L/150	27,55	14,96	9,49	6,59	4,84	3,72	2,94	2,38	1,93	1,60	1,35	1,11	0,89	0,72	0,60	0,50	0,42	0,36	0,31
	15,14	L/200	27,55	14,96	9,49	6,59	4,84	3,72	2,94	2,38	1,83	1,37	1,06	0,83	0,67	0,54	0,45	0,37	0,31	0,27	0,23
		L/300	27,55	14,96	9,49	6,59	4,84	3,53	2,37	1,67	1,22	0,92	0,71	0,55	0,44	0,36	0,30	0,25	0,21	0,18	0,15
1,00		SGN	33,56	18,09	11,42	7,90	5,80	4,45	3,52	2,81	2,28	1,89	1,60	1,36	1,18	1,03	0,90	0,80	0,72	0,64	0,58
	17,07	L/150	33,56	18,09	11,42	7,90	5,80	4,45	3,52	2,81	2,28	1,89	1,60	1,26	1,01	0,82	0,68	0,56	0,48	0,40	0,35
	17,20	L/200	33,56	18,09	11,42	7,90	5,80	4,45	3,52	2,81	2,07	1,56	1,20	0,95	0,76	0,62	0,51	0,42	0,36	0,30	0,26
		L/300	33,56	18,09	11,42	7,90	5,80	4,01	2,69	1,89	1,38	1,04	0,80	0,63	0,51	0,41	0,34	0,28	0,24	0,20	0,17
Liczba przęseł:		**3**	**podparcie 40 - 80 - 80 - 40**																		
Grubość	*Jx [cm4]*	*Przypadek*	*0,50*	*0,75*	*1,00*	*1,25*	*1,50*	*1,75*	*2,00*	*2,25*	*2,50*	*2,75*	*3,00*	*3,25*	*3,50*	*3,75*	*4,00*	*4,25*	*4,50*	*4,75*	*5,00*
0,50	min/max	SGN	12,10	7,23	4,75	3,39	2,54	1,97	1,58	1,29	1,08	0,91	0,78	0,68	0,59	0,51	0,45	0,40	0,36	0,32	0,29
	7,36	L/150	12,10	7,23	4,75	3,39	2,54	1,97	1,58	1,29	0,98	0,75	0,58	0,46	0,37	0,30	0,25	0,21	0,18	0,15	0,13
	8,44	L/200	12,10	7,23	4,75	3,39	2,54	1,97	1,44	1,02	0,76	0,58	0,45	0,35	0,29	0,23	0,19	0,16	0,14	0,12	0,10
		L/300	12,10	7,23	4,75	3,39	2,26	1,46	0,99	0,71	0,52	0,40	0,31	0,24	0,20	0,16	0,13	0,11	0,09	0,08	0,07
0,60		SGN	17,18	9,88	6,38	4,49	3,34	2,58	2,06	1,69	1,40	1,19	1,02	0,87	0,75	0,66	0,58	0,51	0,46	0,41	0,37
	9,31	L/150	17,18	9,88	6,38	4,49	3,34	2,58	2,06	1,67	1,24	0,94	0,73	0,58	0,47	0,38	0,32	0,27	0,22	0,19	0,16
	10,32	L/200	17,18	9,88	6,38	4,49	3,34	2,58	1,81	1,29	0,95	0,72	0,56	0,44	0,36	0,29	0,24	0,20	0,17	0,14	0,12
		L/300	17,18	9,88	6,38	4,49	2,86	1,84	1,25	0,89	0,65	0,49	0,38	0,30	0,24	0,19	0,16	0,13	0,11	0,10	0,08
0,63		SGN	18,87	10,66	6,88	4,83	3,59	2,78	2,22	1,81	1,51	1,28	1,09	0,93	0,80	0,70	0,62	0,55	0,49	0,44	0,40
	9,92	L/150	18,87	10,66	6,88	4,83	3,59	2,78	2,22	1,78	1,32	1,00	0,78	0,62	0,50	0,41	0,34	0,28	0,24	0,20	0,17
	10,84	L/200	18,87	10,66	6,88	4,83	3,59	2,78	1,93	1,37	1,01	0,77	0,60	0,47	0,38	0,31	0,25	0,21	0,18	0,15	0,13
		L/300	18,87	10,66	6,88	4,83	3,04	1,95	1,33	0,94	0,69	0,52	0,40	0,31	0,25	0,20	0,17	0,14	0,12	0,10	0,09
0,70		SGN	22,72	12,57	8,08	5,66	4,20	3,24	2,58	2,11	1,75	1,48	1,25	1,07	0,92	0,81	0,71	0,63	0,56	0,51	0,46
	11,35	L/150	22,72	12,57	8,08	5,66	4,20	3,24	2,58	2,03	1,51	1,14	0,88	0,69	0,56	0,45	0,37	0,31	0,26	0,22	0,19
	12,04	L/200	22,72	12,57	8,08	5,66	4,20	3,22	2,20	1,57	1,14	0,86	0,66	0,52	0,42	0,34	0,28	0,23	0,20	0,17	0,14
		L/300	22,72	12,57	8,08	5,66	3,47	2,21	1,48	1,04	0,76	0,57	0,44	0,35	0,28	0,23	0,19	0,16	0,13	0,11	0,10
0,75		SGN	25,39	14,01	8,98	6,28	4,65	3,59	2,86	2,33	1,94	1,62	1,37	1,17	1,01	0,88	0,78	0,69	0,61	0,55	0,50
	12,39	L/150	25,39	14,01	8,98	6,28	4,65	3,59	2,86	2,21	1,63	1,23	0,95	0,74	0,60	0,48	0,40	0,33	0,28	0,24	0,20
	12,90	L/200	25,39	14,01	8,98	6,28	4,65	3,51	2,38	1,68	1,22	0,92	0,71	0,56	0,45	0,36	0,30	0,25	0,21	0,18	0,15
		L/300	25,39	14,01	8,98	6,28	3,75	2,37	1,59	1,12	0,82	0,61	0,47	0,37	0,30	0,24	0,20	0,17	0,14	0,12	0,10
0,80		SGN	28,15	15,48	9,90	6,92	5,12	3,95	3,14	2,55	2,12	1,77	1,49	1,27	1,10	0,96	0,84	0,75	0,67	0,60	0,54
	13,43	L/150	28,15	15,48	9,90	6,92	5,12	3,95	3,14	2,39	1,74	1,31	1,01	0,79	0,64	0,52	0,43	0,36	0,30	0,25	0,22
	13,76	L/200	28,15	15,48	9,90	6,92	5,12	3,79	2,54	1,79	1,31	0,98	0,76	0,60	0,48	0,39	0,32	0,27	0,22	0,19	0,16
		L/300	28,15	15,48	9,90	6,88	4,00	2,53	1,70	1,19	0,87	0,65	0,50	0,40	0,32	0,26	0,21	0,18	0,15	0,13	0,11
0,88		SGN	32,74	17,93	11,44	7,98	5,89	4,53	3,60	2,93	2,41	2,00	1,69	1,44	1,24	1,09	0,96	0,85	0,76	0,68	0,62
	15,02	L/150	32,74	17,93	11,44	7,98	5,89	4,53	3,60	2,62	1,91	1,44	1,11	0,87	0,70	0,57	0,47	0,39	0,33	0,28	0,24
	15,14	L/200	32,74	17,93	11,44	7,98	5,89	4,17	2,80	1,97	1,44	1,08	0,83	0,65	0,52	0,43	0,35	0,29	0,25	0,21	0,18
		L/300	32,74	17,93	11,44	7,56	4,40	2,78	1,87	1,31	0,96	0,72	0,55	0,44	0,35	0,28	0,23	0,20	0,16	0,14	0,12
1,00		SGN	39,95	21,72	13,79	9,58	7,06	5,43	4,31	3,50	2,85	2,36	1,99	1,70	1,47	1,28	1,13	1,00	0,89	0,80	0,73
	17,07	L/150	39,95	21,72	13,79	9,58	7,06	5,43	4,24	2,98	2,18	1,64	1,26	0,99	0,79	0,65	0,53	0,44	0,37	0,32	0,27
	17,20	L/200	39,95	21,72	13,79	9,58	7,06	4,74	3,18	2,24	1,63	1,23	0,95	0,74	0,60	0,48	0,40	0,33	0,28	0,24	0,20
		L/300	39,95	21,72	13,79	8,60	5,00	3,16	2,12	1,49	1,09	0,82	0,63	0,50	0,40	0,32	0,27	0,22	0,19	0,16	0,14

S280 GD

T35 ECO		Pozytyw																			
Liczba przęseł:		**1**	**podparcie 40 - 40**																		
Grubość	*Jx [cm4]*	*Przypadek*	*0,50*	*0,75*	*1,00*	*1,25*	*1,50*	*1,75*	*2,00*	*2,25*	*2,50*	*2,75*	*3,00*	*3,25*	*3,50*	*3,75*	*4,00*	*4,25*	*4,50*	*4,75*	*5,00*
0,50	min/max	SGN	13,55	9,03	5,90	3,79	2,63	1,94	1,48	1,17	0,95	0,79	0,66	0,56	0,48	0,42	0,37	0,33	0,29	0,26	0,24
	5,60	L/150	13,55	9,03	5,88	3,23	1,97	1,30	0,90	0,65	0,49	0,37	0,29	0,23	0,18	0,15	0,12	0,10	0,09	0,08	0,06
	7,89	L/200	13,55	9,03	4,80	2,62	1,60	1,04	0,72	0,51	0,38	0,29	0,22	0,18	0,14	0,12	0,10	0,08	0,07	0,06	0,05
		L/300	13,55	7,54	3,57	1,93	1,15	0,73	0,50	0,35	0,26	0,20	0,15	0,12	0,10	0,08	0,06	0,05	0,05	0,04	0,03
0,60		SGN	19,31	12,87	7,53	4,83	3,36	2,47	1,89	1,50	1,21	1,00	0,84	0,72	0,62	0,54	0,47	0,42	0,37	0,34	0,30
	7,82	L/150	19,31	12,87	7,53	4,23	2,58	1,69	1,17	0,84	0,62	0,47	0,36	0,29	0,23	0,19	0,16	0,13	0,11	0,09	0,08
	9,89	L/200	19,31	12,87	6,28	3,42	2,07	1,34	0,91	0,65	0,48	0,36	0,28	0,22	0,18	0,14	0,12	0,10	0,08	0,07	0,06
		L/300	19,31	10,14	4,63	2,46	1,45	0,93	0,63	0,44	0,33	0,25	0,19	0,15	0,12	0,10	0,08	0,07	0,06	0,05	0,04
0,63		SGN	21,22	14,15	8,04	5,15	3,58	2,63	2,02	1,59	1,29	1,07	0,90	0,76	0,66	0,57	0,51	0,45	0,40	0,36	0,32
	8,41	L/150	21,22	14,15	8,04	4,53	2,76	1,81	1,25	0,90	0,66	0,50	0,39	0,31	0,25	0,20	0,17	0,14	0,12	0,10	0,09
	10,49	L/200	21,22	14,15	6,73	3,66	2,22	1,43	0,97	0,69	0,51	0,38	0,30	0,23	0,19	0,15	0,13	0,11	0,09	0,08	0,07
		L/300	21,22	10,88	4,96	2,62	1,54	0,98	0,67	0,47	0,35	0,26	0,20	0,16	0,13	0,10	0,09	0,07	0,06	0,05	0,04
0,70		SGN	25,99	16,32	9,22	5,91	4,11	3,02	2,32	1,83	1,48	1,23	1,03	0,88	0,76	0,66	0,58	0,51	0,46	0,41	0,37
	9,78	L/150	25,99	16,32	9,22	5,27	3,21	2,10	1,44	1,02	0,75	0,57	0,44	0,35	0,28	0,23	0,19	0,16	0,13	0,11	0,10
	11,90	L/200	25,99	16,32	7,83	4,25	2,56	1,63	1,11	0,78	0,58	0,44	0,34	0,27	0,21	0,17	0,14	0,12	0,10	0,09	0,07
		L/300	25,99	12,63	5,69	2,99	1,76	1,12	0,76	0,54	0,39	0,30	0,23	0,18	0,15	0,12	0,10	0,08	0,07	0,06	0,05
0,75		SGN	29,67	17,88	10,10	6,47	4,50	3,31	2,53	2,00	1,62	1,34	1,13	0,96	0,83	0,72	0,63	0,56	0,50	0,45	0,41
	10,79	L/150	29,67	17,88	10,10	5,82	3,53	2,31	1,57	1,12	0,82	0,62	0,48	0,38	0,31	0,25	0,21	0,17	0,15	0,12	0,11
	12,90	L/200	29,67	17,88	8,63	4,68	2,78	1,78	1,20	0,85	0,63	0,47	0,37	0,29	0,23	0,19	0,16	0,13	0,11	0,09	0,08
		L/300	29,67	13,92	6,20	3,25	1,91	1,22	0,82	0,58	0,43	0,32	0,25	0,20	0,16	0,13	0,11	0,09	0,07	0,06	0,05
0,80		SGN	33,58	19,46	10,99	7,04	4,90	3,60	2,76	2,18	1,77	1,46	1,23	1,05	0,90	0,79	0,69	0,61	0,55	0,49	0,44
	11,82	L/150	33,58	19,46	10,99	6,37	3,86	2,51	1,70	1,21	0,89	0,67	0,52	0,41	0,33	0,27	0,22	0,19	0,16	0,13	0,12
	13,76	L/200	33,58	19,46	9,45	5,12	3,02	1,92	1,30	0,92	0,68	0,51	0,40	0,31	0,25	0,20	0,17	0,14	0,12	0,10	0,09
		L/300	33,58	15,23	6,72	3,52	2,07	1,32	0,89	0,63	0,46	0,35	0,27	0,21	0,17	0,14	0,11	0,09	0,08	0,07	0,06
0,88		SGN	40,28	22,02	12,43	7,97	5,54	4,07	3,12	2,47	2,00	1,65	1,39	1,18	1,02	0,89	0,78	0,69	0,62	0,55	0,50
	13,49	L/150	40,28	22,02	12,43	7,25	4,40	2,82	1,91	1,36	1,00	0,75	0,58	0,46	0,37	0,30	0,25	0,21	0,17	0,15	0,13
	15,14	L/200	40,28	22,02	10,78	5,75	3,39	2,16	1,46	1,03	0,76	0,57	0,44	0,35	0,28	0,23	0,19	0,16	0,13	0,11	0,10
		L/300	40,28	17,26	7,55	3,95	2,32	1,47	0,99	0,70	0,51	0,38	0,29	0,23	0,19	0,15	0,12	0,10	0,09	0,07	0,06
1,00		SGN	51,39	25,96	14,65	9,37	6,51	4,79	3,67	2,90	2,35	1,94	1,63	1,39	1,20	1,04	0,92	0,81	0,73	0,65	0,59
	16,07	L/150	51,39	25,96	14,65	8,64	5,16	3,29	2,23	1,57	1,15	0,87	0,67	0,53	0,42	0,34	0,28	0,24	0,20	0,17	0,14
	17,20	L/200	51,39	25,96	12,81	6,71	3,95	2,51	1,69	1,19	0,86	0,65	0,50	0,39	0,32	0,26	0,21	0,18	0,15	0,13	0,11
		L/300	51,39	20,17	8,80	4,58	2,66	1,68	1,12	0,79	0,58	0,43	0,33	0,26	0,21	0,17	0,14	0,12	0,10	0,08	0,07

Liczba przęseł:		**2**	**podparcie 40 - 120 - 40**																		
Grubość	*Jx [cm4]*	*Przypadek*	*0,50*	*0,75*	*1,00*	*1,25*	*1,50*	*1,75*	*2,00*	*2,25*	*2,50*	*2,75*	*3,00*	*3,25*	*3,50*	*3,75*	*4,00*	*4,25*	*4,50*	*4,75*	*5,00*
0,50	min/max	SGN	13,13	7,00	4,38	3,01	2,20	1,64	1,26	1,00	0,82	0,68	0,57	0,49	0,42	0,37	0,32	0,29	0,26	0,23	0,21
	5,60	L/150	13,13	7,00	4,38	3,01	2,20	1,64	1,26	1,00	0,82	0,68	0,57	0,49	0,42	0,36	0,30	0,25	0,21	0,18	0,16
	7,89	L/200	13,13	7,00	4,38	3,01	2,20	1,64	1,26	1,00	0,82	0,68	0,53	0,42	0,34	0,28	0,23	0,19	0,16	0,14	0,12
		L/300	13,13	7,00	4,38	3,01	2,20	1,64	1,18	0,84	0,62	0,47	0,37	0,29	0,23	0,19	0,16	0,13	0,11	0,10	0,08
0,60		SGN	17,65	9,36	5,84	4,00	2,90	2,15	1,66	1,32	1,07	0,89	0,75	0,64	0,55	0,48	0,43	0,38	0,34	0,30	0,27
	7,82	L/150	17,65	9,36	5,84	4,00	2,90	2,15	1,66	1,32	1,07	0,89	0,75	0,64	0,55	0,45	0,38	0,32	0,27	0,23	0,20
	9,89	L/200	17,65	9,36	5,84	4,00	2,90	2,15	1,66	1,32	1,07	0,86	0,67	0,53	0,43	0,35	0,29	0,24	0,21	0,18	0,15
		L/300	17,65	9,36	5,84	4,00	2,90	2,15	1,50	1,06	0,78	0,59	0,46	0,36	0,29	0,24	0,20	0,17	0,14	0,12	0,10
0,63		SGN	19,10	10,12	6,30	4,31	3,11	2,31	1,78	1,41	1,15	0,95	0,80	0,69	0,59	0,52	0,46	0,41	0,36	0,33	0,29
	8,41	L/150	19,10	10,12	6,30	4,31	3,11	2,31	1,78	1,41	1,15	0,95	0,80	0,69	0,59	0,48	0,40	0,34	0,28	0,24	0,21
	10,49	L/200	19,10	10,12	6,30	4,31	3,11	2,31	1,78	1,41	1,15	0,91	0,71	0,56	0,45	0,37	0,31	0,26	0,22	0,19	0,16
		L/300	19,10	10,12	6,30	4,31	3,11	2,31	1,59	1,13	0,83	0,63	0,49	0,39	0,31	0,25	0,21	0,18	0,15	0,13	0,11
0,70		SGN	22,62	11,95	7,43	5,08	3,64	2,70	2,08	1,65	1,34	1,12	0,94	0,80	0,69	0,61	0,53	0,47	0,42	0,38	0,34
	9,78	L/150	22,62	11,95	7,43	5,08	3,64	2,70	2,08	1,65	1,34	1,12	0,94	0,80	0,67	0,55	0,46	0,38	0,32	0,28	0,24
	11,90	L/200	22,62	11,95	7,43	5,08	3,64	2,70	2,08	1,65	1,34	1,04	0,81	0,64	0,52	0,42	0,35	0,29	0,25	0,21	0,18
		L/300	22,62	11,95	7,43	5,08	3,64	2,66	1,81	1,29	0,95	0,72	0,55	0,44	0,35	0,29	0,24	0,20	0,17	0,14	0,12
0,75		SGN	25,25	13,31	8,27	5,65	4,03	2,98	2,30	1,83	1,49	1,23	1,04	0,89	0,77	0,67	0,59	0,52	0,47	0,42	0,38
	10,79	L/150	25,25	13,31	8,27	5,65	4,03	2,98	2,30	1,83	1,49	1,23	1,04	0,89	0,73	0,60	0,50	0,42	0,35	0,30	0,26
	12,90	L/200	25,25	13,31	8,27	5,65	4,03	2,98	2,30	1,83	1,49	1,13	0,88	0,70	0,56	0,46	0,38	0,32	0,27	0,23	0,20
		L/300	25,25	13,31	8,27	5,65	4,03	2,90	1,97	1,40	1,03	0,78	0,60	0,47	0,38	0,31	0,25	0,21	0,18	0,15	0,13
0,80		SGN	27,97	14,72	9,13	6,23	4,42	3,28	2,53	2,01	1,63	1,36	1,14	0,98	0,84	0,74	0,65	0,58	0,51	0,46	0,42
	11,82	L/150	27,97	14,72	9,13	6,23	4,42	3,28	2,53	2,01	1,63	1,36	1,14	0,98	0,79	0,65	0,54	0,45	0,38	0,32	0,28
	13,76	L/200	27,97	14,72	9,13	6,23	4,42	3,28	2,53	2,01	1,62	1,23	0,95	0,75	0,61	0,49	0,41	0,34	0,29	0,24	0,21
		L/300	27,97	14,72	9,13	6,23	4,42	3,13	2,13	1,51	1,11	0,83	0,64	0,50	0,40	0,33	0,27	0,23	0,19	0,16	0,14
0,88		SGN	32,48	17,05	10,56	7,20	5,08	3,76	2,90	2,30	1,87	1,56	1,31	1,12	0,97	0,85	0,74	0,66	0,59	0,53	0,48
	13,49	L/150	32,48	17,05	10,56	7,20	5,08	3,76	2,90	2,30	1,87	1,56	1,31	1,10	0,89	0,72	0,60	0,50	0,42	0,36	0,31
	15,14	L/200	32,48	17,05	10,56	7,20	5,08	3,76	2,90	2,30	1,81	1,37	1,06	0,83	0,67	0,54	0,45	0,37	0,31	0,27	0,23
		L/300	32,48	17,05	10,56	7,20	5,08	3,51	2,37	1,67	1,22	0,92	0,71	0,56	0,44	0,36	0,30	0,25	0,21	0,18	0,15
1,00		SGN	38,89	20,31	12,53	8,43	5,92	4,39	3,39	2,69	2,19	1,82	1,53	1,31	1,13	0,99	0,87	0,77	0,69	0,62	0,56
	16,07	L/150	38,89	20,31	12,53	8,43	5,92	4,39	3,39	2,69	2,19	1,82	1,53	1,26	1,01	0,82	0,68	0,56	0,48	0,40	0,35
	17,20	L/200	38,89	20,31	12,53	8,43	5,92	4,39	3,39	2,69	2,08	1,56	1,20	0,95	0,76	0,62	0,51	0,42	0,36	0,30	0,26
		L/300	38,89	20,31	12,53	8,43	5,92	4,02	2,70	1,90	1,38	1,04	0,80	0,63	0,51	0,41	0,34	0,28	0,24	0,20	0,17

Liczba przęseł:		**3**	**podparcie 40 - 120 - 120 - 40**																		
Grubość	*Jx [cm4]*	*Przypadek*	*0,50*	*0,75*	*1,00*	*1,25*	*1,50*	*1,75*	*2,00*	*2,25*	*2,50*	*2,75*	*3,00*	*3,25*	*3,50*	*3,75*	*4,00*	*4,25*	*4,50*	*4,75*	*5,00*
0,50	min/max	SGN	15,70	8,44	5,31	3,66	2,68	2,04	1,57	1,25	1,02	0,85	0,71	0,61	0,53	0,46	0,40	0,36	0,32	0,29	0,26
	5,60	L/150	15,70	8,44	5,31	3,66	2,68	2,04	1,57	1,15	0,87	0,67	0,53	0,42	0,34	0,28	0,23	0,20	0,17	0,14	0,12
	7,89	L/200	15,70	8,44	5,31	3,66	2,68	1,85	1,29	0,94	0,70	0,53	0,41	0,33	0,26	0,22	0,18	0,15	0,13	0,11	0,09
		L/300	15,70	8,44	5,31	3,36	2,07	1,36	0,93	0,66	0,48	0,37	0,29	0,23	0,18	0,15	0,12	0,10	0,09	0,07	0,06
0,60		SGN	21,13	11,31	7,09	4,87	3,56	2,68	2,06	1,64	1,34	1,11	0,93	0,80	0,69	0,60	0,53	0,47	0,42	0,38	0,34
	7,82	L/150	21,13	11,31	7,09	4,87	3,56	2,68	2,06	1,51	1,14	0,87	0,68	0,54	0,43	0,36	0,29	0,25	0,21	0,18	0,15
	9,89	L/200	21,13	11,31	7,09	4,87	3,56	2,42	1,68	1,20	0,89	0,67	0,52	0,41	0,33	0,27	0,23	0,19	0,16	0,14	0,12
		L/300	21,13	11,31	7,09	4,41	2,68	1,72	1,17	0,83	0,61	0,46	0,36	0,28	0,23	0,19	0,15	0,13	0,11	0,09	0,08
0,63		SGN	22,87	12,22	7,66	5,26	3,84	2,88	2,22	1,76	1,44	1,19	1,00	0,86	0,74	0,65	0,57	0,51	0,45	0,41	0,37
	8,41	L/150	22,87	12,22	7,66	5,26	3,84	2,88	2,22	1,62	1,22	0,93	0,72	0,57	0,46	0,38	0,31	0,26	0,22	0,19	0,16
	10,49	L/200	22,87	12,22	7,66	5,26	3,84	2,60	1,80	1,28	0,94	0,72	0,56	0,44	0,35	0,29	0,24	0,20	0,17	0,14	0,12
		L/300	22,87	12,22	7,66	4,74	2,86	1,83	1,24	0,88	0,65	0,49	0,38	0,30	0,24	0,20	0,16	0,14	0,12	0,10	0,08
0,70		SGN	27,11	14,44	9,03	6,20	4,52	3,36	2,59	2,06	1,68	1,39	1,17	1,00	0,87	0,76	0,67	0,59	0,53	0,47	0,43
	9,78	L/150	27,11	14,44	9,03	6,20	4,52	3,36	2,59	1,88	1,40	1,06	0,83	0,65	0,53	0,43	0,36	0,30	0,25	0,22	0,19
	11,90	L/200	27,11	14,44	9,03	6,20	4,52	3,02	2,06	1,46	1,08	0,82	0,63	0,50	0,40	0,33	0,27	0,23	0,19	0,16	0,14
		L/300	27,11	14,44	9,03	5,50	3,26	2,09	1,42	1,01	0,74	0,56	0,43	0,34	0,27	0,22	0,19	0,15	0,13	0,11	0,10
0,75		SGN	30,28	16,10	10,05	6,89	5,02	3,72	2,87	2,28	1,86	1,54	1,30	1,11	0,96	0,84	0,74	0,65	0,58	0,53	0,47
	10,79	L/150	30,28	16,10	10,05	6,89	5,02	3,72	2,86	2,07	1,53	1,16	0,90	0,71	0,57	0,47	0,39	0,33	0,27	0,23	0,20
	12,90	L/200	30,28	16,10	10,05	6,89	5,02	3,30	2,24	1,59	1,17	0,89	0,69	0,55	0,44	0,36	0,30	0,25	0,21	0,18	0,15
		L/300	30,28	16,10	10,05	6,00	3,56	2,28	1,54	1,09	0,80	0,61	0,47	0,37	0,30	0,24	0,20	0,17	0,14	0,12	0,10
0,80		SGN	33,56	17,81	11,11	7,61	5,51	4,09	3,15	2,51	2,04	1,69	1,43	1,22	1,05	0,92	0,81	0,72	0,64	0,58	0,52
	11,82	L/150	33,56	17,81	11,11	7,61	5,51	4,09	3,14	2,25	1,66	1,26	0,97	0,77	0,62	0,51	0,42	0,35	0,30	0,25	0,22
	13,76	L/200	33,56	17,81	11,11	7,61	5,51	3,58	2,43	1,73	1,27	0,96	0,74	0,59	0,47	0,39	0,32	0,27	0,22	0,19	0,16
		L/300	33,56	17,81	11,11	6,50	3,85	2,46	1,67	1,18	0,87	0,65	0,50	0,40	0,32	0,26	0,21	0,18	0,15	0,13	0,11
0,88		SGN	39,00	20,64	12,85	8,79	6,32	4,69	3,62	2,87	2,34	1,94	1,64	1,40	1,21	1,05	0,93	0,82	0,74	0,66	0,60
	13,49	L/150	39,00	20,64	12,85	8,79	6,32	4,69	3,55	2,53	1,86	1,41	1,09	0,86	0,69	0,57	0,47	0,39	0,33	0,28	0,24
	15,14	L/200	39,00	20,64	12,85	8,79	6,27	4,02	2,73	1,94	1,42	1,07	0,83	0,66	0,52	0,43	0,35	0,29	0,25	0,21	0,18
		L/300	39,00	20,64	12,85	7,31	4,32	2,76	1,86	1,31	0,96	0,72	0,56	0,44	0,35	0,28	0,23	0,20	0,16	0,14	0,12
1,00		SGN	46,76	24,61	15,27	10,42	7,38	5,47	4,22	3,35	2,73	2,26	1,91	1,63	1,41	1,23	1,08	0,96	0,86	0,77	0,70
	16,07	L/150	46,76	24,61	15,27	10,42	7,38	5,47	4,15	2,94	2,16	1,64	1,26	0,99	0,79	0,65	0,53	0,44	0,37	0,32	0,27
	17,20	L/200	46,76	24,61	15,27	10,42	7,32	4,68	3,17	2,24	1,63	1,23	0,95	0,74	0,60	0,48	0,40	0,33	0,28	0,24	0,20
		L/300	46,76	24,61	15,27	8,52	5,01	3,16	2,12	1,49	1,09	0,82	0,63	0,50	0,40	0,32	0,27	0,22	0,19	0,16	0,14

S280 GD

T35 ECO		Negatyw																			
Liczba przęseł:		**1**	**podparcie 40 - 40**																		
Grubość	*Jx [cm4]*	*Przypadek*	*0,50*	*0,75*	*1,00*	*1,25*	*1,50*	*1,75*	*2,00*	*2,25*	*2,50*	*2,75*	*3,00*	*3,25*	*3,50*	*3,75*	*4,00*	*4,25*	*4,50*	*4,75*	*5,00*
0,50	min/max	SGN	9,68	6,45	4,84	3,38	2,35	1,73	1,32	1,05	0,85	0,70	0,59	0,50	0,43	0,38	0,33	0,29	0,26	0,24	0,21
	7,36	L/150	9,68	6,45	4,84	3,38	2,29	1,47	1,00	0,71	0,52	0,40	0,31	0,24	0,20	0,16	0,13	0,11	0,09	0,08	0,07
	8,44	L/200	9,68	6,45	4,84	3,00	1,77	1,14	0,77	0,55	0,40	0,30	0,24	0,19	0,15	0,12	0,10	0,09	0,07	0,06	0,05
		L/300	9,68	6,45	3,94	2,08	1,23	0,78	0,53	0,38	0,28	0,21	0,16	0,13	0,10	0,08	0,07	0,06	0,05	0,04	0,04
0,60		SGN	13,74	9,16	6,87	4,43	3,08	2,26	1,73	1,37	1,11	0,92	0,77	0,66	0,57	0,49	0,43	0,38	0,34	0,31	0,28
	9,31	L/150	13,74	9,16	6,87	4,43	2,90	1,86	1,27	0,90	0,66	0,50	0,39	0,31	0,25	0,20	0,17	0,14	0,12	0,10	0,09
	10,32	L/200	13,74	9,16	6,87	3,80	2,24	1,43	0,97	0,69	0,51	0,38	0,30	0,23	0,19	0,15	0,13	0,11	0,09	0,08	0,06
		L/300	13,74	9,16	5,00	2,63	1,55	0,99	0,67	0,47	0,35	0,26	0,20	0,16	0,13	0,10	0,08	0,07	0,06	0,05	0,04
0,63		SGN	15,10	10,07	7,43	4,76	3,31	2,43	1,86	1,47	1,19	0,99	0,83	0,71	0,61	0,53	0,47	0,41	0,37	0,33	0,30
	9,92	L/150	15,10	10,07	7,43	4,76	3,08	1,98	1,35	0,96	0,70	0,53	0,41	0,33	0,26	0,21	0,18	0,15	0,12	0,11	0,09
	10,84	L/200	15,10	10,07	7,43	4,04	2,39	1,53	1,03	0,73	0,54	0,41	0,32	0,25	0,20	0,16	0,13	0,11	0,09	0,08	0,07
		L/300	15,10	10,07	5,32	2,79	1,64	1,05	0,71	0,50	0,36	0,27	0,21	0,17	0,13	0,11	0,09	0,07	0,06	0,05	0,05
0,70		SGN	18,51	12,34	8,68	5,56	3,87	2,84	2,18	1,72	1,39	1,15	0,97	0,83	0,71	0,62	0,54	0,48	0,43	0,39	0,35
	11,35	L/150	18,51	12,34	8,68	5,56	3,53	2,27	1,54	1,09	0,80	0,61	0,47	0,37	0,29	0,24	0,20	0,16	0,14	0,12	0,10
	12,04	L/200	18,51	12,34	8,68	4,62	2,73	1,74	1,18	0,83	0,60	0,45	0,35	0,28	0,22	0,18	0,15	0,12	0,10	0,09	0,08
		L/300	18,51	12,34	6,08	3,18	1,86	1,17	0,79	0,55	0,40	0,30	0,23	0,18	0,15	0,12	0,10	0,08	0,07	0,06	0,05
0,75		SGN	21,17	14,12	9,60	6,16	4,28	3,15	2,41	1,90	1,54	1,28	1,07	0,91	0,79	0,69	0,60	0,53	0,48	0,43	0,39
	12,39	L/150	21,17	14,12	9,60	6,16	3,87	2,47	1,68	1,18	0,86	0,65	0,50	0,39	0,32	0,26	0,21	0,18	0,15	0,13	0,11
	12,90	L/200	21,17	14,12	9,56	5,04	2,97	1,88	1,26	0,89	0,65	0,49	0,38	0,30	0,24	0,19	0,16	0,13	0,11	0,09	0,08
		L/300	21,17	14,12	6,63	3,43	1,99	1,26	0,84	0,59	0,43	0,32	0,25	0,20	0,16	0,13	0,11	0,09	0,07	0,06	0,05
0,80		SGN	24,02	16,01	10,55	6,76	4,70	3,46	2,65	2,09	1,69	1,40	1,18	1,00	0,86	0,75	0,66	0,59	0,52	0,47	0,42
	13,43	L/150	24,02	16,01	10,55	6,76	4,19	2,68	1,80	1,26	0,92	0,69	0,53	0,42	0,34	0,27	0,23	0,19	0,16	0,13	0,12
	13,76	L/200	24,02	16,01	10,38	5,46	3,19	2,01	1,35	0,95	0,69	0,52	0,40	0,32	0,25	0,21	0,17	0,14	0,12	0,10	0,09
		L/300	24,02	16,01	7,10	3,66	2,12	1,34	0,90	0,63	0,46	0,35	0,27	0,21	0,17	0,14	0,11	0,09	0,08	0,07	0,06
0,88		SGN	28,97	19,32	12,09	7,75	5,39	3,96	3,04	2,40	1,94	1,61	1,35	1,15	0,99	0,86	0,76	0,67	0,60	0,54	0,49
	15,02	L/150	28,97	19,32	12,09	7,75	4,67	2,95	1,98	1,39	1,01	0,76	0,59	0,46	0,37	0,30	0,25	0,21	0,17	0,15	0,13
	15,14	L/200	28,97	19,32	11,68	6,04	3,50	2,21	1,48	1,04	0,76	0,57	0,44	0,35	0,28	0,23	0,19	0,16	0,13	0,11	0,10
		L/300	28,97	18,27	7,81	4,02	2,34	1,47	0,99	0,70	0,51	0,38	0,29	0,23	0,19	0,15	0,12	0,10	0,09	0,07	0,06
1,00		SGN	37,37	24,91	14,12	9,05	6,29	4,62	3,53	2,79	2,26	1,87	1,57	1,34	1,16	1,01	0,89	0,78	0,70	0,63	0,57
	17,07	L/150	37,37	24,91	14,12	9,05	5,31	3,35	2,25	1,58	1,15	0,87	0,67	0,53	0,42	0,34	0,28	0,23	0,20	0,17	0,14
	17,20	L/200	37,37	24,91	13,32	6,86	3,98	2,51	1,69	1,18	0,86	0,65	0,50	0,39	0,32	0,26	0,21	0,18	0,15	0,13	0,11
		L/300	37,37	20,78	8,88	4,57	2,65	1,68	1,12	0,79	0,58	0,43	0,33	0,26	0,21	0,17	0,14	0,12	0,10	0,08	0,07
Liczba przęseł:		**2**	**podparcie 40 - 120 - 40**																		
Grubość	*Jx [cm4]*	*Przypadek*	*0,50*	*0,75*	*1,00*	*1,25*	*1,50*	*1,75*	*2,00*	*2,25*	*2,50*	*2,75*	*3,00*	*3,25*	*3,50*	*3,75*	*4,00*	*4,25*	*4,50*	*4,75*	*5,00*
0,50	min/max	SGN	11,75	6,53	4,23	2,98	2,21	1,70	1,35	1,10	0,91	0,76	0,64	0,55	0,47	0,41	0,36	0,32	0,29	0,26	0,23
	7,36	L/150	11,75	6,53	4,23	2,98	2,21	1,70	1,35	1,10	0,91	0,76	0,64	0,55	0,47	0,39	0,32	0,27	0,23	0,20	0,17
	8,44	L/200	11,75	6,53	4,23	2,98	2,21	1,70	1,35	1,10	0,91	0,73	0,57	0,45	0,37	0,30	0,25	0,21	0,18	0,15	0,13
		L/300	11,75	6,53	4,23	2,98	2,21	1,70	1,27	0,91	0,67	0,51	0,39	0,31	0,25	0,21	0,17	0,14	0,12	0,10	0,09
0,60		SGN	16,10	8,87	5,63	3,91	2,88	2,22	1,76	1,43	1,17	0,97	0,81	0,70	0,60	0,53	0,46	0,41	0,37	0,33	0,30
	9,31	L/150	16,10	8,87	5,63	3,91	2,88	2,22	1,76	1,43	1,17	0,97	0,81	0,70	0,59	0,49	0,40	0,34	0,29	0,24	0,21
	10,32	L/200	16,10	8,87	5,63	3,91	2,88	2,22	1,76	1,43	1,17	0,92	0,72	0,57	0,45	0,37	0,30	0,25	0,21	0,18	0,16
		L/300	16,10	8,87	5,63	3,91	2,88	2,22	1,60	1,14	0,83	0,62	0,48	0,38	0,30	0,25	0,20	0,17	0,14	0,12	0,10
0,63		SGN	17,52	9,56	6,06	4,21	3,10	2,38	1,89	1,53	1,24	1,03	0,87	0,74	0,64	0,56	0,49	0,44	0,39	0,35	0,32
	9,92	L/150	17,52	9,56	6,06	4,21	3,10	2,38	1,89	1,53	1,24	1,03	0,87	0,74	0,63	0,52	0,43	0,36	0,30	0,25	0,22
	10,84	L/200	17,52	9,56	6,06	4,21	3,10	2,38	1,89	1,53	1,24	0,98	0,76	0,60	0,48	0,39	0,32	0,27	0,22	0,19	0,16
		L/300	17,52	9,56	6,06	4,21	3,10	2,38	1,70	1,19	0,87	0,66	0,50	0,40	0,32	0,26	0,21	0,18	0,15	0,13	0,11
0,70		SGN	20,77	11,23	7,10	4,92	3,61	2,77	2,19	1,76	1,43	1,19	1,00	0,86	0,74	0,65	0,57	0,50	0,45	0,40	0,37
	11,35	L/150	20,77	11,23	7,10	4,92	3,61	2,77	2,19	1,76	1,43	1,19	1,00	0,86	0,71	0,58	0,47	0,40	0,33	0,28	0,24
	12,04	L/200	20,77	11,23	7,10	4,92	3,61	2,77	2,19	1,76	1,43	1,09	0,84	0,66	0,53	0,43	0,36	0,30	0,25	0,21	0,18
		L/300	20,77	11,23	7,10	4,92	3,61	2,77	1,89	1,33	0,97	0,73	0,56	0,44	0,35	0,29	0,24	0,20	0,17	0,14	0,12
0,75		SGN	23,15	12,48	7,87	5,44	3,99	3,06	2,42	1,93	1,57	1,30	1,10	0,94	0,81	0,71	0,62	0,55	0,49	0,44	0,40
	12,39	L/150	23,15	12,48	7,87	5,44	3,99	3,06	2,42	1,93	1,57	1,30	1,10	0,94	0,76	0,62	0,51	0,42	0,36	0,30	0,26
	12,90	L/200	23,15	12,48	7,87	5,44	3,99	3,06	2,42	1,93	1,56	1,17	0,90	0,71	0,57	0,46	0,38	0,32	0,27	0,23	0,20
		L/300	23,15	12,48	7,87	5,44	3,99	3,01	2,02	1,42	1,04	0,78	0,60	0,47	0,38	0,31	0,25	0,21	0,18	0,15	0,13
0,80		SGN	25,59	13,75	8,66	5,98	4,39	3,36	2,65	2,10	1,71	1,41	1,19	1,02	0,88	0,77	0,68	0,60	0,54	0,48	0,44
	13,43	L/150	25,59	13,75	8,66	5,98	4,39	3,36	2,65	2,10	1,71	1,41	1,19	1,01	0,81	0,66	0,54	0,45	0,38	0,32	0,28
	13,76	L/200	25,59	13,75	8,66	5,98	4,39	3,36	2,65	2,10	1,66	1,25	0,96	0,76	0,61	0,49	0,41	0,34	0,29	0,24	0,21
		L/300	25,59	13,75	8,66	5,98	4,39	3,21	2,15	1,52	1,11	0,83	0,64	0,50	0,40	0,33	0,27	0,23	0,19	0,16	0,14
0,88		SGN	29,65	15,87	9,97	6,88	5,03	3,84	3,00	2,38	1,93	1,60	1,35	1,15	1,00	0,87	0,77	0,68	0,61	0,55	0,49
	15,02	L/150	29,65	15,87	9,97	6,88	5,03	3,84	3,00	2,38	1,93	1,60	1,35	1,11	0,89	0,72	0,60	0,50	0,42	0,36	0,31
	15,14	L/200	29,65	15,87	9,97	6,88	5,03	3,84	3,00	2,38	1,83	1,37	1,06	0,83	0,67	0,54	0,45	0,37	0,31	0,27	0,23
		L/300	29,65	15,87	9,97	6,88	5,03	3,53	2,37	1,67	1,22	0,92	0,71	0,55	0,44	0,36	0,30	0,25	0,21	0,18	0,15
1,00		SGN	35,96	19,12	11,97	8,22	6,01	4,58	3,53	2,81	2,28	1,89	1,60	1,36	1,18	1,03	0,90	0,80	0,72	0,64	0,58
	17,07	L/150	35,96	19,12	11,97	8,22	6,01	4,58	3,53	2,81	2,28	1,89	1,60	1,26	1,01	0,82	0,68	0,56	0,48	0,40	0,35
	17,20	L/200	35,96	19,12	11,97	8,22	6,01	4,58	3,53	2,81	2,07	1,56	1,20	0,95	0,76	0,62	0,51	0,42	0,36	0,30	0,26
		L/300	35,96	19,12	11,97	8,22	6,01	4,01	2,69	1,89	1,38	1,04	0,80	0,63	0,51	0,41	0,34	0,28	0,24	0,20	0,17
Liczba przęseł:		**3**	**podparcie 40 - 120 - 120 - 40**																		
Grubość	*Jx [cm4]*	*Przypadek*	*0,50*	*0,75*	*1,00*	*1,25*	*1,50*	*1,75*	*2,00*	*2,25*	*2,50*	*2,75*	*3,00*	*3,25*	*3,50*	*3,75*	*4,00*	*4,25*	*4,50*	*4,75*	*5,00*
0,50	min/max	SGN	12,10	7,79	5,07	3,59	2,68	2,07	1,65	1,34	1,12	0,94	0,80	0,68	0,59	0,51	0,45	0,40	0,36	0,32	0,29
	7,36	L/150	12,10	7,79	5,07	3,59	2,68	2,07	1,65	1,33	0,99	0,75	0,58	0,46	0,37	0,30	0,25	0,21	0,18	0,15	0,13
	8,44	L/200	12,10	7,79	5,07	3,59	2,68	2,07	1,44	1,03	0,76	0,58	0,45	0,35	0,29	0,23	0,19	0,16	0,14	0,12	0,10
		L/300	12,10	7,79	5,07	3,59	2,27	1,46	1,00	0,71	0,52	0,40	0,31	0,24	0,20	0,16	0,13	0,11	0,09	0,08	0,07
0,60		SGN	17,18	10,63	6,79	4,74	3,50	2,70	2,15	1,75	1,45	1,21	1,02	0,87	0,75	0,66	0,58	0,51	0,46	0,41	0,37
	9,31	L/150	17,18	10,63	6,79	4,74	3,50	2,70	2,15	1,68	1,24	0,94	0,73	0,58	0,47	0,38	0,32	0,27	0,22	0,19	0,16
	10,32	L/200	17,18	10,63	6,79	4,74	3,50	2,66	1,82	1,30	0,96	0,72	0,56	0,44	0,36	0,29	0,24	0,20	0,17	0,14	0,12
		L/300	17,18	10,63	6,79	4,74	2,87	1,85	1,25	0,89	0,65	0,49	0,38	0,30	0,24	0,19	0,16	0,13	0,11	0,10	0,08
0,63		SGN	18,87	11,46	7,31	5,10	3,76	2,90	2,30	1,88	1,55	1,29	1,09	0,93	0,80	0,70	0,62	0,55	0,49	0,44	0,40
	9,92	L/150	18,87	11,46	7,31	5,10	3,76	2,90	2,30	1,78	1,32	1,00	0,78	0,62	0,50	0,41	0,34	0,28	0,24	0,20	0,17
	10,84	L/200	18,87	11,46	7,31	5,10	3,76	2,83	1,94	1,38	1,02	0,77	0,60	0,47	0,38	0,31	0,25	0,21	0,18	0,15	0,13
		L/300	18,87	11,46	7,31	5,10	3,05	1,96	1,33	0,94	0,69	0,52	0,40	0,31	0,25	0,20	0,17	0,14	0,12	0,10	0,09
0,70		SGN	23,14	13,47	8,57	5,96	4,40	3,38	2,68	2,18	1,79	1,48	1,25	1,07	0,92	0,81	0,71	0,63	0,56	0,51	0,46
	11,35	L/150	23,14	13,47	8,57	5,96	4,40	3,38	2,68	2,04	1,51	1,14	0,88	0,69	0,56	0,45	0,37	0,31	0,26	0,22	0,19
	12,04	L/200	23,14	13,47	8,57	5,96	4,40	3,23	2,21	1,57	1,14	0,86	0,66	0,52	0,42	0,34	0,28	0,23	0,20	0,17	0,14
		L/300	23,14	13,47	8,57	5,84	3,48	2,21	1,48	1,04	0,76	0,57	0,44	0,35	0,28	0,23	0,19	0,16	0,13	0,11	0,10
0,75		SGN	26,47	14,98	9,51	6,60	4,86	3,74	2,96	2,41	1,96	1,62	1,37	1,17	1,01	0,88	0,78	0,69	0,61	0,55	0,50
	12,39	L/150	26,47	14,98	9,51	6,60	4,86	3,74	2,96	2,22	1,63	1,23	0,95	0,74	0,60	0,48	0,40	0,33	0,28	0,24	0,20
	12,90	L/200	26,47	14,98	9,51	6,60	4,86	3,52	2,38	1,68	1,22	0,92	0,71	0,56	0,45	0,36	0,30	0,25	0,21	0,18	0,15
		L/300	26,47	14,98	9,51	6,37	3,75	2,37	1,59	1,12	0,82	0,61	0,47	0,37	0,30	0,24	0,20	0,17	0,14	0,12	0,10
0,80		SGN	30,02	16,52	10,47	7,26	5,34	4,10	3,25	2,62	2,13	1,77	1,49	1,27	1,10	0,96	0,84	0,75	0,67	0,60	0,54
	13,43	L/150	30,02	16,52	10,47	7,26	5,34	4,10	3,25	2,39	1,74	1,31	1,01	0,79	0,64	0,52	0,43	0,36	0,30	0,25	0,22
	13,76	L/200	30,02	16,52	10,47	7,26	5,34	3,79	2,54	1,79	1,31	0,98	0,76	0,60	0,48	0,39	0,32	0,27	0,22	0,19	0,16
		L/300	30,02	16,52	10,47	6,88	4,00	2,53	1,70	1,19	0,87	0,65	0,50	0,40	0,32	0,26	0,21	0,18	0,15	0,13	0,11
0,88		SGN	35,36	19,09	12,06	8,35	6,13	4,70	3,72	2,97	2,41	2,00	1,69	1,44	1,24	1,09	0,96	0,85	0,76	0,68	0,62
	15,02	L/150	35,36	19,09	12,06	8,35	6,13	4,70	3,72	2,62	1,91	1,44	1,11	0,87	0,70	0,57	0,47	0,39	0,33	0,28	0,24
	15,14	L/200	35,36	19,09	12,06	8,35	6,13	4,17	2,80	1,97	1,44	1,08	0,83	0,65	0,52	0,43	0,35	0,29	0,25	0,21	0,18
		L/300	35,36	19,09	12,06	7,61	4,40	2,78	1,87	1,31	0,96	0,72	0,55	0,44	0,35	0,28	0,23	0,20	0,16	0,14	0,12
1,00		SGN	42,96	23,04	14,50	10,00	7,33	5,62	4,40	3,50	2,85	2,36	1,99	1,70	1,47	1,28	1,13	1,00	0,89	0,80	0,73
	17,07	L/150	42,96	23,04	14,50	10,00	7,33	5,62	4,24	2,98	2,18	1,64	1,26	0,99	0,79	0,65	0,53	0,44	0,37	0,32	0,27
	17,20	L/200	42,96	23,04	14,50	10,00	7,33	4,74	3,18	2,24	1,63	1,23	0,95	0,74	0,60	0,48	0,40	0,33	0,28	0,24	0,20
		L/300	42,96	23,04	14,50	8,60	5,00	3,16	2,12	1,49	1,09	0,82	0,63	0,50	0,40	0,32	0,27	0,22	0,19	0,16	0,14

S280 GD

T35 ECO		Pozytyw																			
Liczba przęseł:		**1**	**podparcie 40 - 40**																		
Grubość	*Jx [cm4]*	*Przypadek*	*0,50*	*0,75*	*1,00*	*1,25*	*1,50*	*1,75*	*2,00*	*2,25*	*2,50*	*2,75*	*3,00*	*3,25*	*3,50*	*3,75*	*4,00*	*4,25*	*4,50*	*4,75*	*5,00*
0,50	min/max	SGN	13,55	9,03	5,90	3,79	2,63	1,94	1,48	1,17	0,95	0,79	0,66	0,56	0,48	0,42	0,37	0,33	0,29	0,26	0,24
	5,60	L/150	13,55	9,03	5,88	3,23	1,97	1,30	0,90	0,65	0,49	0,37	0,29	0,23	0,18	0,15	0,12	0,10	0,09	0,08	0,06
	7,89	L/200	13,55	9,03	4,80	2,62	1,60	1,04	0,72	0,51	0,38	0,29	0,22	0,18	0,14	0,12	0,10	0,08	0,07	0,06	0,05
		L/300	13,55	7,54	3,57	1,93	1,15	0,73	0,50	0,35	0,26	0,20	0,15	0,12	0,10	0,08	0,06	0,05	0,05	0,04	0,03
0,60		SGN	19,31	12,87	7,53	4,83	3,36	2,47	1,89	1,50	1,21	1,00	0,84	0,72	0,62	0,54	0,47	0,42	0,37	0,34	0,30
	7,82	L/150	19,31	12,87	7,53	4,23	2,58	1,69	1,17	0,84	0,62	0,47	0,36	0,29	0,23	0,19	0,16	0,13	0,11	0,09	0,08
	9,89	L/200	19,31	12,87	6,28	3,42	2,07	1,34	0,91	0,65	0,48	0,36	0,28	0,22	0,18	0,14	0,12	0,10	0,08	0,07	0,06
		L/300	19,31	10,14	4,63	2,46	1,45	0,93	0,63	0,44	0,33	0,25	0,19	0,15	0,12	0,10	0,08	0,07	0,06	0,05	0,04
0,63		SGN	21,22	14,15	8,04	5,15	3,58	2,63	2,02	1,59	1,29	1,07	0,90	0,76	0,66	0,57	0,51	0,45	0,40	0,36	0,32
	8,41	L/150	21,22	14,15	8,04	4,53	2,76	1,81	1,25	0,90	0,66	0,50	0,39	0,31	0,25	0,20	0,17	0,14	0,12	0,10	0,09
	10,49	L/200	21,22	14,15	6,73	3,66	2,22	1,43	0,97	0,69	0,51	0,38	0,30	0,23	0,19	0,15	0,13	0,11	0,09	0,08	0,07
		L/300	21,22	10,88	4,96	2,62	1,54	0,98	0,67	0,47	0,35	0,26	0,20	0,16	0,13	0,10	0,09	0,07	0,06	0,05	0,04
0,70		SGN	25,99	16,32	9,22	5,91	4,11	3,02	2,32	1,83	1,48	1,23	1,03	0,88	0,76	0,66	0,58	0,51	0,46	0,41	0,37
	9,78	L/150	25,99	16,32	9,22	5,27	3,21	2,10	1,44	1,02	0,75	0,57	0,44	0,35	0,28	0,23	0,19	0,16	0,13	0,11	0,10
	11,90	L/200	25,99	16,32	7,83	4,25	2,56	1,63	1,11	0,78	0,58	0,44	0,34	0,27	0,21	0,17	0,14	0,12	0,10	0,09	0,07
		L/300	25,99	12,63	5,69	2,99	1,76	1,12	0,76	0,54	0,39	0,30	0,23	0,18	0,15	0,12	0,10	0,08	0,07	0,06	0,05
0,75		SGN	29,67	17,88	10,10	6,47	4,50	3,31	2,53	2,00	1,62	1,34	1,13	0,96	0,83	0,72	0,63	0,56	0,50	0,45	0,41
	10,79	L/150	29,67	17,88	10,10	5,82	3,53	2,31	1,57	1,12	0,82	0,62	0,48	0,38	0,31	0,25	0,21	0,17	0,15	0,12	0,11
	12,90	L/200	29,67	17,88	8,63	4,68	2,78	1,78	1,20	0,85	0,63	0,47	0,37	0,29	0,23	0,19	0,16	0,13	0,11	0,09	0,08
		L/300	29,67	13,92	6,20	3,25	1,91	1,22	0,82	0,58	0,43	0,32	0,25	0,20	0,16	0,13	0,11	0,09	0,07	0,06	0,05
0,80		SGN	33,58	19,46	10,99	7,04	4,90	3,60	2,76	2,18	1,77	1,46	1,23	1,05	0,90	0,79	0,69	0,61	0,55	0,49	0,44
	11,82	L/150	33,58	19,46	10,99	6,37	3,86	2,51	1,70	1,21	0,89	0,67	0,52	0,41	0,33	0,27	0,22	0,19	0,16	0,13	0,12
	13,76	L/200	33,58	19,46	9,45	5,12	3,02	1,92	1,30	0,92	0,68	0,51	0,40	0,31	0,25	0,20	0,17	0,14	0,12	0,10	0,09
		L/300	33,58	15,23	6,72	3,52	2,07	1,32	0,89	0,63	0,46	0,35	0,27	0,21	0,17	0,14	0,11	0,09	0,08	0,07	0,06
0,88		SGN	40,28	22,02	12,43	7,97	5,54	4,07	3,12	2,47	2,00	1,65	1,39	1,18	1,02	0,89	0,78	0,69	0,62	0,55	0,50
	13,49	L/150	40,28	22,02	12,43	7,25	4,40	2,82	1,91	1,36	1,00	0,75	0,58	0,46	0,37	0,30	0,25	0,21	0,17	0,15	0,13
	15,14	L/200	40,28	22,02	10,78	5,75	3,39	2,16	1,46	1,03	0,76	0,57	0,44	0,35	0,28	0,23	0,19	0,16	0,13	0,11	0,10
		L/300	40,28	17,26	7,55	3,95	2,32	1,47	0,99	0,70	0,51	0,38	0,29	0,23	0,19	0,15	0,12	0,10	0,09	0,07	0,06
1,00		SGN	51,39	25,96	14,65	9,37	6,51	4,79	3,67	2,90	2,35	1,94	1,63	1,39	1,20	1,04	0,92	0,81	0,73	0,65	0,59
	16,07	L/150	51,39	25,96	14,65	8,64	5,16	3,29	2,23	1,57	1,15	0,87	0,67	0,53	0,42	0,34	0,28	0,24	0,20	0,17	0,14
	17,20	L/200	51,39	25,96	12,81	6,71	3,95	2,51	1,69	1,19	0,86	0,65	0,50	0,39	0,32	0,26	0,21	0,18	0,15	0,13	0,11
		L/300	51,39	20,17	8,80	4,58	2,66	1,68	1,12	0,79	0,58	0,43	0,33	0,26	0,21	0,17	0,14	0,12	0,10	0,08	0,07
Liczba przęseł:		**2**	**podparcie 40 - 160 - 40**																		
Grubość	*Jx [cm4]*	*Przypadek*	*0,50*	*0,75*	*1,00*	*1,25*	*1,50*	*1,75*	*2,00*	*2,25*	*2,50*	*2,75*	*3,00*	*3,25*	*3,50*	*3,75*	*4,00*	*4,25*	*4,50*	*4,75*	*5,00*
0,50	min/max	SGN	13,75	7,27	4,52	3,09	2,21	1,64	1,26	1,00	0,82	0,68	0,57	0,49	0,42	0,37	0,32	0,29	0,26	0,23	0,21
	5,60	L/150	13,75	7,27	4,52	3,09	2,21	1,64	1,26	1,00	0,82	0,68	0,57	0,49	0,42	0,36	0,30	0,25	0,21	0,18	0,16
	7,89	L/200	13,75	7,27	4,52	3,09	2,21	1,64	1,26	1,00	0,82	0,68	0,53	0,42	0,34	0,28	0,23	0,19	0,16	0,14	0,12
		L/300	13,75	7,27	4,52	3,09	2,21	1,64	1,18	0,84	0,62	0,47	0,37	0,29	0,23	0,19	0,16	0,13	0,11	0,10	0,08
0,60		SGN	18,45	9,70	6,01	4,10	2,90	2,15	1,66	1,32	1,07	0,89	0,75	0,64	0,55	0,48	0,43	0,38	0,34	0,30	0,27
	7,82	L/150	18,45	9,70	6,01	4,10	2,90	2,15	1,66	1,32	1,07	0,89	0,75	0,64	0,55	0,45	0,38	0,32	0,27	0,23	0,20
	9,89	L/200	18,45	9,70	6,01	4,10	2,90	2,15	1,66	1,32	1,07	0,86	0,67	0,53	0,43	0,35	0,29	0,24	0,21	0,18	0,15
		L/300	18,45	9,70	6,01	4,10	2,90	2,15	1,50	1,06	0,78	0,59	0,46	0,36	0,29	0,24	0,20	0,17	0,14	0,12	0,10
0,63		SGN	19,95	10,47	6,49	4,42	3,11	2,31	1,78	1,41	1,15	0,95	0,80	0,69	0,59	0,52	0,46	0,41	0,36	0,33	0,29
	8,41	L/150	19,95	10,47	6,49	4,42	3,11	2,31	1,78	1,41	1,15	0,95	0,80	0,69	0,59	0,48	0,40	0,34	0,28	0,24	0,21
	10,49	L/200	19,95	10,47	6,49	4,42	3,11	2,31	1,78	1,41	1,15	0,91	0,71	0,56	0,45	0,37	0,31	0,26	0,22	0,19	0,16
		L/300	19,95	10,47	6,49	4,42	3,11	2,31	1,59	1,13	0,83	0,63	0,49	0,39	0,31	0,25	0,21	0,18	0,15	0,13	0,11
0,70		SGN	23,60	12,36	7,64	5,17	3,64	2,70	2,08	1,65	1,34	1,12	0,94	0,80	0,69	0,61	0,53	0,47	0,42	0,38	0,34
	9,78	L/150	23,60	12,36	7,64	5,17	3,64	2,70	2,08	1,65	1,34	1,12	0,94	0,80	0,67	0,55	0,46	0,38	0,32	0,28	0,24
	11,90	L/200	23,60	12,36	7,64	5,17	3,64	2,70	2,08	1,65	1,34	1,04	0,81	0,64	0,52	0,42	0,35	0,29	0,25	0,21	0,18
		L/300	23,60	12,36	7,64	5,17	3,64	2,66	1,81	1,29	0,95	0,72	0,55	0,44	0,35	0,29	0,24	0,20	0,17	0,14	0,12
0,75		SGN	26,32	13,76	8,49	5,73	4,03	2,98	2,30	1,83	1,49	1,23	1,04	0,89	0,77	0,67	0,59	0,52	0,47	0,42	0,38
	10,79	L/150	26,32	13,76	8,49	5,73	4,03	2,98	2,30	1,83	1,49	1,23	1,04	0,89	0,73	0,60	0,50	0,42	0,35	0,30	0,26
	12,90	L/200	26,32	13,76	8,49	5,73	4,03	2,98	2,30	1,83	1,49	1,13	0,88	0,70	0,56	0,46	0,38	0,32	0,27	0,23	0,20
		L/300	26,32	13,76	8,49	5,73	4,03	2,90	1,97	1,40	1,03	0,78	0,60	0,47	0,38	0,31	0,25	0,21	0,18	0,15	0,13
0,80		SGN	29,13	15,20	9,38	6,29	4,42	3,28	2,53	2,01	1,63	1,36	1,14	0,98	0,84	0,74	0,65	0,58	0,51	0,46	0,42
	11,82	L/150	29,13	15,20	9,38	6,29	4,42	3,28	2,53	2,01	1,63	1,36	1,14	0,98	0,79	0,65	0,54	0,45	0,38	0,32	0,28
	13,76	L/200	29,13	15,20	9,38	6,29	4,42	3,28	2,53	2,01	1,62	1,23	0,95	0,75	0,61	0,49	0,41	0,34	0,29	0,24	0,21
		L/300	29,13	15,20	9,38	6,29	4,42	3,13	2,13	1,51	1,11	0,83	0,64	0,50	0,40	0,33	0,27	0,23	0,19	0,16	0,14
0,88		SGN	33,79	17,59	10,83	7,22	5,08	3,76	2,90	2,30	1,87	1,56	1,31	1,12	0,97	0,85	0,74	0,66	0,59	0,53	0,48
	13,49	L/150	33,79	17,59	10,83	7,22	5,08	3,76	2,90	2,30	1,87	1,56	1,31	1,10	0,89	0,72	0,60	0,50	0,42	0,36	0,31
	15,14	L/200	33,79	17,59	10,83	7,22	5,08	3,76	2,90	2,30	1,81	1,37	1,06	0,83	0,67	0,54	0,45	0,37	0,31	0,27	0,23
		L/300	33,79	17,59	10,83	7,22	5,08	3,51	2,37	1,67	1,22	0,92	0,71	0,56	0,44	0,36	0,30	0,25	0,21	0,18	0,15
1,00		SGN	40,37	20,91	12,83	8,43	5,92	4,39	3,39	2,69	2,19	1,82	1,53	1,31	1,13	0,99	0,87	0,77	0,69	0,62	0,56
	16,07	L/150	40,37	20,91	12,83	8,43	5,92	4,39	3,39	2,69	2,19	1,82	1,53	1,26	1,01	0,82	0,68	0,56	0,48	0,40	0,35
	17,20	L/200	40,37	20,91	12,83	8,43	5,92	4,39	3,39	2,69	2,08	1,56	1,20	0,95	0,76	0,62	0,51	0,42	0,36	0,30	0,26
		L/300	40,37	20,91	12,83	8,43	5,92	4,02	2,70	1,90	1,38	1,04	0,80	0,63	0,51	0,41	0,34	0,28	0,24	0,20	0,17
Liczba przęseł:		**3**	**podparcie 40 - 160 - 160 - 40**																		
Grubość	*Jx [cm4]*	*Przypadek*	*0,50*	*0,75*	*1,00*	*1,25*	*1,50*	*1,75*	*2,00*	*2,25*	*2,50*	*2,75*	*3,00*	*3,25*	*3,50*	*3,75*	*4,00*	*4,25*	*4,50*	*4,75*	*5,00*
0,50	min/max	SGN	16,49	8,78	5,49	3,77	2,75	2,04	1,57	1,25	1,02	0,85	0,71	0,61	0,53	0,46	0,40	0,36	0,32	0,29	0,26
	5,60	L/150	16,49	8,78	5,49	3,77	2,75	2,04	1,57	1,15	0,87	0,67	0,53	0,42	0,34	0,28	0,23	0,20	0,17	0,14	0,12
	7,89	L/200	16,49	8,78	5,49	3,77	2,75	1,85	1,29	0,94	0,70	0,53	0,41	0,33	0,26	0,22	0,18	0,15	0,13	0,11	0,09
		L/300	16,49	8,78	5,49	3,38	2,08	1,36	0,93	0,66	0,48	0,37	0,29	0,23	0,18	0,15	0,12	0,10	0,09	0,07	0,06
0,60		SGN	22,15	11,74	7,31	5,01	3,61	2,68	2,06	1,64	1,34	1,11	0,93	0,80	0,69	0,60	0,53	0,47	0,42	0,38	0,34
	7,82	L/150	22,15	11,74	7,31	5,01	3,61	2,68	2,06	1,51	1,14	0,87	0,68	0,54	0,43	0,36	0,29	0,25	0,21	0,18	0,15
	9,89	L/200	22,15	11,74	7,31	5,01	3,61	2,42	1,68	1,20	0,89	0,67	0,52	0,41	0,33	0,27	0,23	0,19	0,16	0,14	0,12
		L/300	22,15	11,74	7,31	4,44	2,68	1,72	1,17	0,83	0,61	0,46	0,36	0,28	0,23	0,19	0,15	0,13	0,11	0,09	0,08
0,63		SGN	23,95	12,68	7,89	5,40	3,88	2,88	2,22	1,76	1,44	1,19	1,00	0,86	0,74	0,65	0,57	0,51	0,45	0,41	0,37
	8,41	L/150	23,95	12,68	7,89	5,40	3,88	2,88	2,22	1,62	1,22	0,93	0,72	0,57	0,46	0,38	0,31	0,26	0,22	0,19	0,16
	10,49	L/200	23,95	12,68	7,89	5,40	3,88	2,60	1,80	1,28	0,94	0,72	0,56	0,44	0,35	0,29	0,24	0,20	0,17	0,14	0,12
		L/300	23,95	12,68	7,89	4,77	2,86	1,83	1,24	0,88	0,65	0,49	0,38	0,30	0,24	0,20	0,16	0,14	0,12	0,10	0,08
0,70		SGN	28,35	14,97	9,30	6,35	4,53	3,36	2,59	2,06	1,68	1,39	1,17	1,00	0,87	0,76	0,67	0,59	0,53	0,47	0,43
	9,78	L/150	28,35	14,97	9,30	6,35	4,53	3,36	2,59	1,88	1,40	1,06	0,83	0,65	0,53	0,43	0,36	0,30	0,25	0,22	0,19
	11,90	L/200	28,35	14,97	9,30	6,35	4,53	3,02	2,06	1,46	1,08	0,82	0,63	0,50	0,40	0,33	0,27	0,23	0,19	0,16	0,14
		L/300	28,35	14,97	9,30	5,51	3,26	2,09	1,42	1,01	0,74	0,56	0,43	0,34	0,27	0,22	0,19	0,15	0,13	0,11	0,10
0,75		SGN	31,64	16,67	10,35	7,06	5,02	3,72	2,87	2,28	1,86	1,54	1,30	1,11	0,96	0,84	0,74	0,65	0,58	0,53	0,47
	10,79	L/150	31,64	16,67	10,35	7,06	5,02	3,72	2,86	2,07	1,53	1,16	0,90	0,71	0,57	0,47	0,39	0,33	0,27	0,23	0,20
	12,90	L/200	31,64	16,67	10,35	7,06	5,02	3,30	2,24	1,59	1,17	0,89	0,69	0,55	0,44	0,36	0,30	0,25	0,21	0,18	0,15
		L/300	31,64	16,67	10,35	6,01	3,56	2,28	1,54	1,09	0,80	0,61	0,47	0,37	0,30	0,24	0,20	0,17	0,14	0,12	0,10
0,80		SGN	35,03	18,43	11,43	7,79	5,51	4,09	3,15	2,51	2,04	1,69	1,43	1,22	1,05	0,92	0,81	0,72	0,64	0,58	0,52
	11,82	L/150	35,03	18,43	11,43	7,79	5,51	4,09	3,14	2,25	1,66	1,26	0,97	0,77	0,62	0,51	0,42	0,35	0,30	0,25	0,22
	13,76	L/200	35,03	18,43	11,43	7,79	5,51	3,58	2,43	1,73	1,27	0,96	0,74	0,59	0,47	0,39	0,32	0,27	0,22	0,19	0,16
		L/300	35,03	18,43	11,43	6,52	3,85	2,46	1,67	1,18	0,87	0,65	0,50	0,40	0,32	0,26	0,21	0,18	0,15	0,13	0,11
0,88		SGN	40,67	21,33	13,21	8,99	6,32	4,69	3,62	2,87	2,34	1,94	1,64	1,40	1,21	1,05	0,93	0,82	0,74	0,66	0,60
	13,49	L/150	40,67	21,33	13,21	8,99	6,32	4,69	3,55	2,53	1,86	1,41	1,09	0,86	0,69	0,57	0,47	0,39	0,33	0,28	0,24
	15,14	L/200	40,67	21,33	13,21	8,99	6,27	4,02	2,73	1,94	1,42	1,07	0,83	0,66	0,52	0,43	0,35	0,29	0,25	0,21	0,18
		L/300	40,67	21,33	13,21	7,32	4,32	2,76	1,86	1,31	0,96	0,72	0,56	0,44	0,35	0,28	0,23	0,20	0,16	0,14	0,12
1,00		SGN	48,65	25,39	15,66	10,50	7,38	5,47	4,22	3,35	2,73	2,26	1,91	1,63	1,41	1,23	1,08	0,96	0,86	0,77	0,70
	16,07	L/150	48,65	25,39	15,66	10,50	7,38	5,47	4,15	2,94	2,16	1,64	1,26	0,99	0,79	0,65	0,53	0,44	0,37	0,32	0,27
	17,20	L/200	48,65	25,39	15,66	10,50	7,32	4,68	3,17	2,24	1,63	1,23	0,95	0,74	0,60	0,48	0,40	0,33	0,28	0,24	0,20
		L/300	48,65	25,39	15,66	8,52	5,01	3,16	2,12	1,49	1,09	0,82	0,63	0,50	0,40	0,32	0,27	0,22	0,19	0,16	0,14

S280 GD

T35 ECO		Negatyw																			
Liczba przęseł:		**1**	**podparcie 40 - 40**																		
Grubość	*Jx [cm4]*	*Przypadek*	*0,50*	*0,75*	*1,00*	*1,25*	*1,50*	*1,75*	*2,00*	*2,25*	*2,50*	*2,75*	*3,00*	*3,25*	*3,50*	*3,75*	*4,00*	*4,25*	*4,50*	*4,75*	*5,00*
0,50	min/max	SGN	9,68	6,45	4,84	3,38	2,35	1,73	1,32	1,05	0,85	0,70	0,59	0,50	0,43	0,38	0,33	0,29	0,26	0,24	0,21
	7,36	L/150	9,68	6,45	4,84	3,38	2,29	1,47	1,00	0,71	0,52	0,40	0,31	0,24	0,20	0,16	0,13	0,11	0,09	0,08	0,07
	8,44	L/200	9,68	6,45	4,84	3,00	1,77	1,14	0,77	0,55	0,40	0,30	0,24	0,19	0,15	0,12	0,10	0,09	0,07	0,06	0,05
		L/300	9,68	6,45	3,94	2,08	1,23	0,78	0,53	0,38	0,28	0,21	0,16	0,13	0,10	0,08	0,07	0,06	0,05	0,04	0,04
0,60		SGN	13,74	9,16	6,87	4,43	3,08	2,26	1,73	1,37	1,11	0,92	0,77	0,66	0,57	0,49	0,43	0,38	0,34	0,31	0,28
	9,31	L/150	13,74	9,16	6,87	4,43	2,90	1,86	1,27	0,90	0,66	0,50	0,39	0,31	0,25	0,20	0,17	0,14	0,12	0,10	0,09
	10,32	L/200	13,74	9,16	6,87	3,80	2,24	1,43	0,97	0,69	0,51	0,38	0,30	0,23	0,19	0,15	0,13	0,11	0,09	0,08	0,06
		L/300	13,74	9,16	5,00	2,63	1,55	0,99	0,67	0,47	0,35	0,26	0,20	0,16	0,13	0,10	0,08	0,07	0,06	0,05	0,04
0,63		SGN	15,10	10,07	7,43	4,76	3,31	2,43	1,86	1,47	1,19	0,99	0,83	0,71	0,61	0,53	0,47	0,41	0,37	0,33	0,30
	9,92	L/150	15,10	10,07	7,43	4,76	3,08	1,98	1,35	0,96	0,70	0,53	0,41	0,33	0,26	0,21	0,18	0,15	0,12	0,11	0,09
	10,84	L/200	15,10	10,07	7,43	4,04	2,39	1,53	1,03	0,73	0,54	0,41	0,32	0,25	0,20	0,16	0,13	0,11	0,09	0,08	0,07
		L/300	15,10	10,07	5,32	2,79	1,64	1,05	0,71	0,50	0,36	0,27	0,21	0,17	0,13	0,11	0,09	0,07	0,06	0,05	0,05
0,70		SGN	18,51	12,34	8,68	5,56	3,87	2,84	2,18	1,72	1,39	1,15	0,97	0,83	0,71	0,62	0,54	0,48	0,43	0,39	0,35
	11,35	L/150	18,51	12,34	8,68	5,56	3,53	2,27	1,54	1,09	0,80	0,61	0,47	0,37	0,29	0,24	0,20	0,16	0,14	0,12	0,10
	12,04	L/200	18,51	12,34	8,68	4,62	2,73	1,74	1,18	0,83	0,60	0,45	0,35	0,28	0,22	0,18	0,15	0,12	0,10	0,09	0,08
		L/300	18,51	12,34	6,08	3,18	1,86	1,17	0,79	0,55	0,40	0,30	0,23	0,18	0,15	0,12	0,10	0,08	0,07	0,06	0,05
0,75		SGN	21,17	14,12	9,60	6,16	4,28	3,15	2,41	1,90	1,54	1,28	1,07	0,91	0,79	0,69	0,60	0,53	0,48	0,43	0,39
	12,39	L/150	21,17	14,12	9,60	6,16	3,87	2,47	1,68	1,18	0,86	0,65	0,50	0,39	0,32	0,26	0,21	0,18	0,15	0,13	0,11
	12,90	L/200	21,17	14,12	9,56	5,04	2,97	1,88	1,26	0,89	0,65	0,49	0,38	0,30	0,24	0,19	0,16	0,13	0,11	0,09	0,08
		L/300	21,17	14,12	6,63	3,43	1,99	1,26	0,84	0,59	0,43	0,32	0,25	0,20	0,16	0,13	0,11	0,09	0,07	0,06	0,05
0,80		SGN	24,02	16,01	10,55	6,76	4,70	3,46	2,65	2,09	1,69	1,40	1,18	1,00	0,86	0,75	0,66	0,59	0,52	0,47	0,42
	13,43	L/150	24,02	16,01	10,55	6,76	4,19	2,68	1,80	1,26	0,92	0,69	0,53	0,42	0,34	0,27	0,23	0,19	0,16	0,13	0,12
	13,76	L/200	24,02	16,01	10,38	5,46	3,19	2,01	1,35	0,95	0,69	0,52	0,40	0,32	0,25	0,21	0,17	0,14	0,12	0,10	0,09
		L/300	24,02	16,01	7,10	3,66	2,12	1,34	0,90	0,63	0,46	0,35	0,27	0,21	0,17	0,14	0,11	0,09	0,08	0,07	0,06
0,88		SGN	28,97	19,32	12,09	7,75	5,39	3,96	3,04	2,40	1,94	1,61	1,35	1,15	0,99	0,86	0,76	0,67	0,60	0,54	0,49
	15,02	L/150	28,97	19,32	12,09	7,75	4,67	2,95	1,98	1,39	1,01	0,76	0,59	0,46	0,37	0,30	0,25	0,21	0,17	0,15	0,13
	15,14	L/200	28,97	19,32	11,68	6,04	3,50	2,21	1,48	1,04	0,76	0,57	0,44	0,35	0,28	0,23	0,19	0,16	0,13	0,11	0,10
		L/300	28,97	18,27	7,81	4,02	2,34	1,47	0,99	0,70	0,51	0,38	0,29	0,23	0,19	0,15	0,12	0,10	0,09	0,07	0,06
1,00		SGN	37,37	24,91	14,12	9,05	6,29	4,62	3,53	2,79	2,26	1,87	1,57	1,34	1,16	1,01	0,89	0,78	0,70	0,63	0,57
	17,07	L/150	37,37	24,91	14,12	9,05	5,31	3,35	2,25	1,58	1,15	0,87	0,67	0,53	0,42	0,34	0,28	0,23	0,20	0,17	0,14
	17,20	L/200	37,37	24,91	13,32	6,86	3,98	2,51	1,69	1,18	0,86	0,65	0,50	0,39	0,32	0,26	0,21	0,18	0,15	0,13	0,11
		L/300	37,37	20,78	8,88	4,57	2,65	1,68	1,12	0,79	0,58	0,43	0,33	0,26	0,21	0,17	0,14	0,12	0,10	0,08	0,07
Liczba przęseł:		**2**	**podparcie 40 - 160 - 40**																		
Grubość	*Jx [cm4]*	*Przypadek*	*0,50*	*0,75*	*1,00*	*1,25*	*1,50*	*1,75*	*2,00*	*2,25*	*2,50*	*2,75*	*3,00*	*3,25*	*3,50*	*3,75*	*4,00*	*4,25*	*4,50*	*4,75*	*5,00*
0,50	min/max	SGN	12,47	6,85	4,41	3,10	2,28	1,75	1,39	1,12	0,91	0,76	0,64	0,55	0,47	0,41	0,36	0,32	0,29	0,26	0,23
	7,36	L/150	12,47	6,85	4,41	3,10	2,28	1,75	1,39	1,12	0,91	0,76	0,64	0,55	0,47	0,39	0,32	0,27	0,23	0,20	0,17
	8,44	L/200	12,47	6,85	4,41	3,10	2,28	1,75	1,39	1,12	0,91	0,73	0,57	0,45	0,37	0,30	0,25	0,21	0,18	0,15	0,13
		L/300	12,47	6,85	4,41	3,10	2,28	1,75	1,27	0,91	0,67	0,51	0,39	0,31	0,25	0,21	0,17	0,14	0,12	0,10	0,09
0,60		SGN	17,04	9,30	5,86	4,05	2,97	2,28	1,80	1,43	1,17	0,97	0,81	0,70	0,60	0,53	0,46	0,41	0,37	0,33	0,30
	9,31	L/150	17,04	9,30	5,86	4,05	2,97	2,28	1,80	1,43	1,17	0,97	0,81	0,70	0,59	0,49	0,40	0,34	0,29	0,24	0,21
	10,32	L/200	17,04	9,30	5,86	4,05	2,97	2,28	1,80	1,43	1,17	0,92	0,72	0,57	0,45	0,37	0,30	0,25	0,21	0,18	0,16
		L/300	17,04	9,30	5,86	4,05	2,97	2,28	1,61	1,14	0,83	0,62	0,48	0,38	0,30	0,25	0,20	0,17	0,14	0,12	0,10
0,63		SGN	18,55	10,01	6,30	4,35	3,19	2,44	1,93	1,53	1,24	1,03	0,87	0,74	0,64	0,56	0,49	0,44	0,39	0,35	0,32
	9,92	L/150	18,55	10,01	6,30	4,35	3,19	2,44	1,93	1,53	1,24	1,03	0,87	0,74	0,63	0,52	0,43	0,36	0,30	0,25	0,22
	10,84	L/200	18,55	10,01	6,30	4,35	3,19	2,44	1,93	1,53	1,24	0,98	0,76	0,60	0,48	0,39	0,32	0,27	0,22	0,19	0,16
		L/300	18,55	10,01	6,30	4,35	3,19	2,44	1,70	1,19	0,87	0,66	0,50	0,40	0,32	0,26	0,21	0,18	0,15	0,13	0,11
0,70		SGN	21,95	11,74	7,37	5,08	3,72	2,84	2,22	1,76	1,43	1,19	1,00	0,86	0,74	0,65	0,57	0,50	0,45	0,40	0,37
	11,35	L/150	21,95	11,74	7,37	5,08	3,72	2,84	2,22	1,76	1,43	1,19	1,00	0,86	0,71	0,58	0,47	0,40	0,33	0,28	0,24
	12,04	L/200	21,95	11,74	7,37	5,08	3,72	2,84	2,22	1,76	1,43	1,09	0,84	0,66	0,53	0,43	0,36	0,30	0,25	0,21	0,18
		L/300	21,95	11,74	7,37	5,08	3,72	2,81	1,89	1,33	0,97	0,73	0,56	0,44	0,35	0,29	0,24	0,20	0,17	0,14	0,12
0,75		SGN	24,43	13,03	8,16	5,61	4,11	3,14	2,43	1,93	1,57	1,30	1,10	0,94	0,81	0,71	0,62	0,55	0,49	0,44	0,40
	12,39	L/150	24,43	13,03	8,16	5,61	4,11	3,14	2,43	1,93	1,57	1,30	1,10	0,94	0,76	0,62	0,51	0,42	0,36	0,30	0,26
	12,90	L/200	24,43	13,03	8,16	5,61	4,11	3,14	2,43	1,93	1,56	1,17	0,90	0,71	0,57	0,46	0,38	0,32	0,27	0,23	0,20
		L/300	24,43	13,03	8,16	5,61	4,11	3,01	2,02	1,42	1,04	0,78	0,60	0,47	0,38	0,31	0,25	0,21	0,18	0,15	0,13
0,80		SGN	26,98	14,34	8,97	6,17	4,51	3,44	2,65	2,10	1,71	1,41	1,19	1,02	0,88	0,77	0,68	0,60	0,54	0,48	0,44
	13,43	L/150	26,98	14,34	8,97	6,17	4,51	3,44	2,65	2,10	1,71	1,41	1,19	1,01	0,81	0,66	0,54	0,45	0,38	0,32	0,28
	13,76	L/200	26,98	14,34	8,97	6,17	4,51	3,44	2,65	2,10	1,66	1,25	0,96	0,76	0,61	0,49	0,41	0,34	0,29	0,24	0,21
		L/300	26,98	14,34	8,97	6,17	4,51	3,21	2,15	1,52	1,11	0,83	0,64	0,50	0,40	0,33	0,27	0,23	0,19	0,16	0,14
0,88		SGN	31,19	16,53	10,32	7,08	5,16	3,90	3,00	2,38	1,93	1,60	1,35	1,15	1,00	0,87	0,77	0,68	0,61	0,55	0,49
	15,02	L/150	31,19	16,53	10,32	7,08	5,16	3,90	3,00	2,38	1,93	1,60	1,35	1,11	0,89	0,72	0,60	0,50	0,42	0,36	0,31
	15,14	L/200	31,19	16,53	10,32	7,08	5,16	3,90	3,00	2,38	1,83	1,37	1,06	0,83	0,67	0,54	0,45	0,37	0,31	0,27	0,23
		L/300	31,19	16,53	10,32	7,08	5,16	3,53	2,37	1,67	1,22	0,92	0,71	0,55	0,44	0,36	0,30	0,25	0,21	0,18	0,15
1,00		SGN	37,72	19,86	12,35	8,45	6,15	4,58	3,53	2,81	2,28	1,89	1,60	1,36	1,18	1,03	0,90	0,80	0,72	0,64	0,58
	17,07	L/150	37,72	19,86	12,35	8,45	6,15	4,58	3,53	2,81	2,28	1,89	1,60	1,26	1,01	0,82	0,68	0,56	0,48	0,40	0,35
	17,20	L/200	37,72	19,86	12,35	8,45	6,15	4,58	3,53	2,81	2,07	1,56	1,20	0,95	0,76	0,62	0,51	0,42	0,36	0,30	0,26
		L/300	37,72	19,86	12,35	8,45	6,15	4,01	2,69	1,89	1,38	1,04	0,80	0,63	0,51	0,41	0,34	0,28	0,24	0,20	0,17
Liczba przęseł:		**3**	**podparcie 40 - 160 - 160 - 40**																		
Grubość	*Jx [cm4]*	*Przypadek*	*0,50*	*0,75*	*1,00*	*1,25*	*1,50*	*1,75*	*2,00*	*2,25*	*2,50*	*2,75*	*3,00*	*3,25*	*3,50*	*3,75*	*4,00*	*4,25*	*4,50*	*4,75*	*5,00*
0,50	min/max	SGN	12,10	8,07	5,30	3,74	2,77	2,13	1,70	1,38	1,14	0,94	0,80	0,68	0,59	0,51	0,45	0,40	0,36	0,32	0,29
	7,36	L/150	12,10	8,07	5,30	3,74	2,77	2,13	1,70	1,33	0,99	0,75	0,58	0,46	0,37	0,30	0,25	0,21	0,18	0,15	0,13
	8,44	L/200	12,10	8,07	5,30	3,74	2,77	2,11	1,45	1,03	0,76	0,58	0,45	0,35	0,29	0,23	0,19	0,16	0,14	0,12	0,10
		L/300	12,10	8,07	5,30	3,74	2,28	1,47	1,00	0,71	0,52	0,40	0,31	0,24	0,20	0,16	0,13	0,11	0,09	0,08	0,07
0,60		SGN	17,18	11,17	7,08	4,91	3,62	2,78	2,20	1,79	1,45	1,21	1,02	0,87	0,75	0,66	0,58	0,51	0,46	0,41	0,37
	9,31	L/150	17,18	11,17	7,08	4,91	3,62	2,78	2,20	1,68	1,24	0,94	0,73	0,58	0,47	0,38	0,32	0,27	0,22	0,19	0,16
	10,32	L/200	17,18	11,17	7,08	4,91	3,62	2,66	1,82	1,30	0,96	0,72	0,56	0,44	0,36	0,29	0,24	0,20	0,17	0,14	0,12
		L/300	17,18	11,17	7,08	4,82	2,88	1,85	1,26	0,89	0,65	0,49	0,38	0,30	0,24	0,19	0,16	0,13	0,11	0,10	0,08
0,63		SGN	18,87	12,03	7,62	5,28	3,89	2,98	2,36	1,91	1,55	1,29	1,09	0,93	0,80	0,70	0,62	0,55	0,49	0,44	0,40
	9,92	L/150	18,87	12,03	7,62	5,28	3,89	2,98	2,36	1,79	1,32	1,00	0,78	0,62	0,50	0,41	0,34	0,28	0,24	0,20	0,17
	10,84	L/200	18,87	12,03	7,62	5,28	3,89	2,83	1,94	1,38	1,02	0,77	0,60	0,47	0,38	0,31	0,25	0,21	0,18	0,15	0,13
		L/300	18,87	12,03	7,62	5,13	3,06	1,97	1,34	0,94	0,69	0,52	0,40	0,31	0,25	0,20	0,17	0,14	0,12	0,10	0,09
0,70		SGN	23,14	14,12	8,92	6,17	4,53	3,47	2,75	2,20	1,79	1,48	1,25	1,07	0,92	0,81	0,71	0,63	0,56	0,51	0,46
	11,35	L/150	23,14	14,12	8,92	6,17	4,53	3,47	2,75	2,04	1,51	1,14	0,88	0,69	0,56	0,45	0,37	0,31	0,26	0,22	0,19
	12,04	L/200	23,14	14,12	8,92	6,17	4,53	3,24	2,21	1,57	1,14	0,86	0,66	0,52	0,42	0,34	0,28	0,23	0,20	0,17	0,14
		L/300	23,14	14,12	8,92	5,86	3,49	2,21	1,48	1,04	0,76	0,57	0,44	0,35	0,28	0,23	0,19	0,16	0,13	0,11	0,10
0,75		SGN	26,47	15,68	9,88	6,83	5,01	3,84	3,03	2,41	1,96	1,62	1,37	1,17	1,01	0,88	0,78	0,69	0,61	0,55	0,50
	12,39	L/150	26,47	15,68	9,88	6,83	5,01	3,84	3,03	2,22	1,63	1,23	0,95	0,74	0,60	0,48	0,40	0,33	0,28	0,24	0,20
	12,90	L/200	26,47	15,68	9,88	6,83	5,01	3,53	2,38	1,68	1,22	0,92	0,71	0,56	0,45	0,36	0,30	0,25	0,21	0,18	0,15
		L/300	26,47	15,68	9,88	6,39	3,75	2,37	1,59	1,12	0,82	0,61	0,47	0,37	0,30	0,24	0,20	0,17	0,14	0,12	0,10
0,80		SGN	30,02	17,28	10,87	7,50	5,50	4,21	3,30	2,62	2,13	1,77	1,49	1,27	1,10	0,96	0,84	0,75	0,67	0,60	0,54
	13,43	L/150	30,02	17,28	10,87	7,50	5,50	4,21	3,30	2,39	1,74	1,31	1,01	0,79	0,64	0,52	0,43	0,36	0,30	0,25	0,22
	13,76	L/200	30,02	17,28	10,87	7,50	5,50	3,79	2,54	1,79	1,31	0,98	0,76	0,60	0,48	0,39	0,32	0,27	0,22	0,19	0,16
		L/300	30,02	17,28	10,87	6,88	4,00	2,53	1,70	1,19	0,87	0,65	0,50	0,40	0,32	0,26	0,21	0,18	0,15	0,13	0,11
0,88		SGN	36,22	19,92	12,51	8,62	6,30	4,81	3,74	2,97	2,41	2,00	1,69	1,44	1,24	1,09	0,96	0,85	0,76	0,68	0,62
	15,02	L/150	36,22	19,92	12,51	8,62	6,30	4,81	3,73	2,62	1,91	1,44	1,11	0,87	0,70	0,57	0,47	0,39	0,33	0,28	0,24
	15,14	L/200	36,22	19,92	12,51	8,62	6,30	4,17	2,80	1,97	1,44	1,08	0,83	0,65	0,52	0,43	0,35	0,29	0,25	0,21	0,18
		L/300	36,22	19,92	12,51	7,56	4,40	2,78	1,87	1,31	0,96	0,72	0,55	0,44	0,35	0,28	0,23	0,20	0,16	0,14	0,12
1,00		SGN	45,17	23,98	14,99	10,30	7,52	5,72	4,40	3,50	2,85	2,36	1,99	1,70	1,47	1,28	1,13	1,00	0,89	0,80	0,73
	17,07	L/150	45,17	23,98	14,99	10,30	7,52	5,72	4,24	2,98	2,18	1,64	1,26	0,99	0,79	0,65	0,53	0,44	0,37	0,32	0,27
	17,20	L/200	45,17	23,98	14,99	10,30	7,52	4,74	3,18	2,24	1,63	1,23	0,95	0,74	0,60	0,48	0,40	0,33	0,28	0,24	0,20
		L/300	45,17	23,98	14,99	8,60	5,00	3,16	2,12	1,49	1,09	0,82	0,63	0,50	0,40	0,32	0,27	0,22	0,19	0,16	0,14

S280 GD

T35 ECO		Pozytyw																			
Liczba przęseł:		**1**	**podparcie 40 - 40**																		
Grubość	*Jx [cm4]*	*Przypadek*	*0,50*	*0,75*	*1,00*	*1,25*	*1,50*	*1,75*	*2,00*	*2,25*	*2,50*	*2,75*	*3,00*	*3,25*	*3,50*	*3,75*	*4,00*	*4,25*	*4,50*	*4,75*	*5,00*
0,50	min/max	SGN	13,55	9,03	5,90	3,79	2,63	1,94	1,48	1,17	0,95	0,79	0,66	0,56	0,48	0,42	0,37	0,33	0,29	0,26	0,24
	5,60	L/150	13,55	9,03	5,88	3,23	1,97	1,30	0,90	0,65	0,49	0,37	0,29	0,23	0,18	0,15	0,12	0,10	0,09	0,08	0,06
	7,89	L/200	13,55	9,03	4,80	2,62	1,60	1,04	0,72	0,51	0,38	0,29	0,22	0,18	0,14	0,12	0,10	0,08	0,07	0,06	0,05
		L/300	13,55	7,54	3,57	1,93	1,15	0,73	0,50	0,35	0,26	0,20	0,15	0,12	0,10	0,08	0,06	0,05	0,05	0,04	0,03
0,60		SGN	19,31	12,87	7,53	4,83	3,36	2,47	1,89	1,50	1,21	1,00	0,84	0,72	0,62	0,54	0,47	0,42	0,37	0,34	0,30
	7,82	L/150	19,31	12,87	7,53	4,23	2,58	1,69	1,17	0,84	0,62	0,47	0,36	0,29	0,23	0,19	0,16	0,13	0,11	0,09	0,08
	9,89	L/200	19,31	12,87	6,28	3,42	2,07	1,34	0,91	0,65	0,48	0,36	0,28	0,22	0,18	0,14	0,12	0,10	0,08	0,07	0,06
		L/300	19,31	10,14	4,63	2,46	1,45	0,93	0,63	0,44	0,33	0,25	0,19	0,15	0,12	0,10	0,08	0,07	0,06	0,05	0,04
0,63		SGN	21,22	14,15	8,04	5,15	3,58	2,63	2,02	1,59	1,29	1,07	0,90	0,76	0,66	0,57	0,51	0,45	0,40	0,36	0,32
	8,41	L/150	21,22	14,15	8,04	4,53	2,76	1,81	1,25	0,90	0,66	0,50	0,39	0,31	0,25	0,20	0,17	0,14	0,12	0,10	0,09
	10,49	L/200	21,22	14,15	6,73	3,66	2,22	1,43	0,97	0,69	0,51	0,38	0,30	0,23	0,19	0,15	0,13	0,11	0,09	0,08	0,07
		L/300	21,22	10,88	4,96	2,62	1,54	0,98	0,67	0,47	0,35	0,26	0,20	0,16	0,13	0,10	0,09	0,07	0,06	0,05	0,04
0,70		SGN	25,99	16,32	9,22	5,91	4,11	3,02	2,32	1,83	1,48	1,23	1,03	0,88	0,76	0,66	0,58	0,51	0,46	0,41	0,37
	9,78	L/150	25,99	16,32	9,22	5,27	3,21	2,10	1,44	1,02	0,75	0,57	0,44	0,35	0,28	0,23	0,19	0,16	0,13	0,11	0,10
	11,90	L/200	25,99	16,32	7,83	4,25	2,56	1,63	1,11	0,78	0,58	0,44	0,34	0,27	0,21	0,17	0,14	0,12	0,10	0,09	0,07
		L/300	25,99	12,63	5,69	2,99	1,76	1,12	0,76	0,54	0,39	0,30	0,23	0,18	0,15	0,12	0,10	0,08	0,07	0,06	0,05
0,75		SGN	29,67	17,88	10,10	6,47	4,50	3,31	2,53	2,00	1,62	1,34	1,13	0,96	0,83	0,72	0,63	0,56	0,50	0,45	0,41
	10,79	L/150	29,67	17,88	10,10	5,82	3,53	2,31	1,57	1,12	0,82	0,62	0,48	0,38	0,31	0,25	0,21	0,17	0,15	0,12	0,11
	12,90	L/200	29,67	17,88	8,63	4,68	2,78	1,78	1,20	0,85	0,63	0,47	0,37	0,29	0,23	0,19	0,16	0,13	0,11	0,09	0,08
		L/300	29,67	13,92	6,20	3,25	1,91	1,22	0,82	0,58	0,43	0,32	0,25	0,20	0,16	0,13	0,11	0,09	0,07	0,06	0,05
0,80		SGN	33,58	19,46	10,99	7,04	4,90	3,60	2,76	2,18	1,77	1,46	1,23	1,05	0,90	0,79	0,69	0,61	0,55	0,49	0,44
	11,82	L/150	33,58	19,46	10,99	6,37	3,86	2,51	1,70	1,21	0,89	0,67	0,52	0,41	0,33	0,27	0,22	0,19	0,16	0,13	0,12
	13,76	L/200	33,58	19,46	9,45	5,12	3,02	1,92	1,30	0,92	0,68	0,51	0,40	0,31	0,25	0,20	0,17	0,14	0,12	0,10	0,09
		L/300	33,58	15,23	6,72	3,52	2,07	1,32	0,89	0,63	0,46	0,35	0,27	0,21	0,17	0,14	0,11	0,09	0,08	0,07	0,06
0,88		SGN	40,28	22,02	12,43	7,97	5,54	4,07	3,12	2,47	2,00	1,65	1,39	1,18	1,02	0,89	0,78	0,69	0,62	0,55	0,50
	13,49	L/150	40,28	22,02	12,43	7,25	4,40	2,82	1,91	1,36	1,00	0,75	0,58	0,46	0,37	0,30	0,25	0,21	0,17	0,15	0,13
	15,14	L/200	40,28	22,02	10,78	5,75	3,39	2,16	1,46	1,03	0,76	0,57	0,44	0,35	0,28	0,23	0,19	0,16	0,13	0,11	0,10
		L/300	40,28	17,26	7,55	3,95	2,32	1,47	0,99	0,70	0,51	0,38	0,29	0,23	0,19	0,15	0,12	0,10	0,09	0,07	0,06
1,00		SGN	51,39	25,96	14,65	9,37	6,51	4,79	3,67	2,90	2,35	1,94	1,63	1,39	1,20	1,04	0,92	0,81	0,73	0,65	0,59
	16,07	L/150	51,39	25,96	14,65	8,64	5,16	3,29	2,23	1,57	1,15	0,87	0,67	0,53	0,42	0,34	0,28	0,24	0,20	0,17	0,14
	17,20	L/200	51,39	25,96	12,81	6,71	3,95	2,51	1,69	1,19	0,86	0,65	0,50	0,39	0,32	0,26	0,21	0,18	0,15	0,13	0,11
		L/300	51,39	20,17	8,80	4,58	2,66	1,68	1,12	0,79	0,58	0,43	0,33	0,26	0,21	0,17	0,14	0,12	0,10	0,08	0,07
Liczba przęseł:		**2**	**podparcie 40 - 300 - 40**																		
Grubość	*Jx [cm4]*	*Przypadek*	*0,50*	*0,75*	*1,00*	*1,25*	*1,50*	*1,75*	*2,00*	*2,25*	*2,50*	*2,75*	*3,00*	*3,25*	*3,50*	*3,75*	*4,00*	*4,25*	*4,50*	*4,75*	*5,00*
0,50	min/max	SGN	15,10	7,82	4,80	3,14	2,21	1,64	1,26	1,00	0,82	0,68	0,57	0,49	0,42	0,37	0,32	0,29	0,26	0,23	0,21
	5,60	L/150	15,10	7,82	4,80	3,14	2,21	1,64	1,26	1,00	0,82	0,68	0,57	0,49	0,42	0,36	0,30	0,25	0,21	0,18	0,16
	7,89	L/200	15,10	7,82	4,80	3,14	2,21	1,64	1,26	1,00	0,82	0,68	0,53	0,42	0,34	0,28	0,23	0,19	0,16	0,14	0,12
		L/300	15,10	7,82	4,80	3,14	2,21	1,64	1,18	0,84	0,62	0,47	0,37	0,29	0,23	0,19	0,16	0,13	0,11	0,10	0,08
0,60		SGN	20,17	10,40	6,32	4,12	2,90	2,15	1,66	1,32	1,07	0,89	0,75	0,64	0,55	0,48	0,43	0,38	0,34	0,30	0,27
	7,82	L/150	20,17	10,40	6,32	4,12	2,90	2,15	1,66	1,32	1,07	0,89	0,75	0,64	0,55	0,45	0,38	0,32	0,27	0,23	0,20
	9,89	L/200	20,17	10,40	6,32	4,12	2,90	2,15	1,66	1,32	1,07	0,86	0,67	0,53	0,43	0,35	0,29	0,24	0,21	0,18	0,15
		L/300	20,17	10,40	6,32	4,12	2,90	2,15	1,50	1,06	0,78	0,59	0,46	0,36	0,29	0,24	0,20	0,17	0,14	0,12	0,10
0,63		SGN	21,79	11,22	6,79	4,43	3,11	2,31	1,78	1,41	1,15	0,95	0,80	0,69	0,59	0,52	0,46	0,41	0,36	0,33	0,29
	8,41	L/150	21,79	11,22	6,79	4,43	3,11	2,31	1,78	1,41	1,15	0,95	0,80	0,69	0,59	0,48	0,40	0,34	0,28	0,24	0,21
	10,49	L/200	21,79	11,22	6,79	4,43	3,11	2,31	1,78	1,41	1,15	0,91	0,71	0,56	0,45	0,37	0,31	0,26	0,22	0,19	0,16
		L/300	21,79	11,22	6,79	4,43	3,11	2,31	1,59	1,13	0,83	0,63	0,49	0,39	0,31	0,25	0,21	0,18	0,15	0,13	0,11
0,70		SGN	25,71	13,21	7,94	5,17	3,64	2,70	2,08	1,65	1,34	1,12	0,94	0,80	0,69	0,61	0,53	0,47	0,42	0,38	0,34
	9,78	L/150	25,71	13,21	7,94	5,17	3,64	2,70	2,08	1,65	1,34	1,12	0,94	0,80	0,67	0,55	0,46	0,38	0,32	0,28	0,24
	11,90	L/200	25,71	13,21	7,94	5,17	3,64	2,70	2,08	1,65	1,34	1,04	0,81	0,64	0,52	0,42	0,35	0,29	0,25	0,21	0,18
		L/300	25,71	13,21	7,94	5,17	3,64	2,66	1,81	1,29	0,95	0,72	0,55	0,44	0,35	0,29	0,24	0,20	0,17	0,14	0,12
0,75		SGN	28,63	14,68	8,79	5,73	4,03	2,98	2,30	1,83	1,49	1,23	1,04	0,89	0,77	0,67	0,59	0,52	0,47	0,42	0,38
	10,79	L/150	28,63	14,68	8,79	5,73	4,03	2,98	2,30	1,83	1,49	1,23	1,04	0,89	0,73	0,60	0,50	0,42	0,35	0,30	0,26
	12,90	L/200	28,63	14,68	8,79	5,73	4,03	2,98	2,30	1,83	1,49	1,13	0,88	0,70	0,56	0,46	0,38	0,32	0,27	0,23	0,20
		L/300	28,63	14,68	8,79	5,73	4,03	2,90	1,97	1,40	1,03	0,78	0,60	0,47	0,38	0,31	0,25	0,21	0,18	0,15	0,13
0,80		SGN	31,64	16,21	9,66	6,29	4,42	3,28	2,53	2,01	1,63	1,36	1,14	0,98	0,84	0,74	0,65	0,58	0,51	0,46	0,42
	11,82	L/150	31,64	16,21	9,66	6,29	4,42	3,28	2,53	2,01	1,63	1,36	1,14	0,98	0,79	0,65	0,54	0,45	0,38	0,32	0,28
	13,76	L/200	31,64	16,21	9,66	6,29	4,42	3,28	2,53	2,01	1,62	1,23	0,95	0,75	0,61	0,49	0,41	0,34	0,29	0,24	0,21
		L/300	31,64	16,21	9,66	6,29	4,42	3,13	2,13	1,51	1,11	0,83	0,64	0,50	0,40	0,33	0,27	0,23	0,19	0,16	0,14
0,88		SGN	36,62	18,72	11,08	7,22	5,08	3,76	2,90	2,30	1,87	1,56	1,31	1,12	0,97	0,85	0,74	0,66	0,59	0,53	0,48
	13,49	L/150	36,62	18,72	11,08	7,22	5,08	3,76	2,90	2,30	1,87	1,56	1,31	1,10	0,89	0,72	0,60	0,50	0,42	0,36	0,31
	15,14	L/200	36,62	18,72	11,08	7,22	5,08	3,76	2,90	2,30	1,81	1,37	1,06	0,83	0,67	0,54	0,45	0,37	0,31	0,27	0,23
		L/300	36,62	18,72	11,08	7,22	5,08	3,51	2,37	1,67	1,22	0,92	0,71	0,56	0,44	0,36	0,30	0,25	0,21	0,18	0,15
1,00		SGN	43,54	22,16	12,94	8,43	5,92	4,39	3,39	2,69	2,19	1,82	1,53	1,31	1,13	0,99	0,87	0,77	0,69	0,62	0,56
	16,07	L/150	43,54	22,16	12,94	8,43	5,92	4,39	3,39	2,69	2,19	1,82	1,53	1,26	1,01	0,82	0,68	0,56	0,48	0,40	0,35
	17,20	L/200	43,54	22,16	12,94	8,43	5,92	4,39	3,39	2,69	2,08	1,56	1,20	0,95	0,76	0,62	0,51	0,42	0,36	0,30	0,26
		L/300	43,54	22,16	12,94	8,43	5,92	4,02	2,70	1,90	1,38	1,04	0,80	0,63	0,51	0,41	0,34	0,28	0,24	0,20	0,17
Liczba przęseł:		**3**	**podparcie 40 - 300 - 300 - 40**																		
Grubość	*Jx [cm4]*	*Przypadek*	*0,50*	*0,75*	*1,00*	*1,25*	*1,50*	*1,75*	*2,00*	*2,25*	*2,50*	*2,75*	*3,00*	*3,25*	*3,50*	*3,75*	*4,00*	*4,25*	*4,50*	*4,75*	*5,00*
0,50	min/max	SGN	16,93	9,50	5,86	3,91	2,75	2,04	1,57	1,25	1,02	0,85	0,71	0,61	0,53	0,46	0,40	0,36	0,32	0,29	0,26
	5,60	L/150	16,93	9,50	5,86	3,91	2,75	2,04	1,57	1,15	0,87	0,67	0,53	0,42	0,34	0,28	0,23	0,20	0,17	0,14	0,12
	7,89	L/200	16,93	9,50	5,86	3,91	2,75	1,85	1,29	0,94	0,70	0,53	0,41	0,33	0,26	0,22	0,18	0,15	0,13	0,11	0,09
		L/300	16,93	9,50	5,86	3,41	2,08	1,36	0,93	0,66	0,48	0,37	0,29	0,23	0,18	0,15	0,12	0,10	0,09	0,07	0,06
0,60		SGN	24,14	12,64	7,78	5,13	3,61	2,68	2,06	1,64	1,34	1,11	0,93	0,80	0,69	0,60	0,53	0,47	0,42	0,38	0,34
	7,82	L/150	24,14	12,64	7,78	5,13	3,61	2,68	2,06	1,51	1,14	0,87	0,68	0,54	0,43	0,36	0,29	0,25	0,21	0,18	0,15
	9,89	L/200	24,14	12,64	7,78	5,13	3,61	2,42	1,68	1,20	0,89	0,67	0,52	0,41	0,33	0,27	0,23	0,19	0,16	0,14	0,12
		L/300	24,14	12,64	7,78	4,46	2,68	1,72	1,17	0,83	0,61	0,46	0,36	0,28	0,23	0,19	0,15	0,13	0,11	0,09	0,08
0,63		SGN	26,30	13,64	8,39	5,51	3,88	2,88	2,22	1,76	1,44	1,19	1,00	0,86	0,74	0,65	0,57	0,51	0,45	0,41	0,37
	8,41	L/150	26,30	13,64	8,39	5,51	3,88	2,88	2,22	1,62	1,22	0,93	0,72	0,57	0,46	0,38	0,31	0,26	0,22	0,19	0,16
	10,49	L/200	26,30	13,64	8,39	5,51	3,88	2,60	1,80	1,28	0,94	0,72	0,56	0,44	0,35	0,29	0,24	0,20	0,17	0,14	0,12
		L/300	26,30	13,64	8,39	4,78	2,86	1,83	1,24	0,88	0,65	0,49	0,38	0,30	0,24	0,20	0,16	0,14	0,12	0,10	0,08
0,70		SGN	31,05	16,07	9,86	6,44	4,53	3,36	2,59	2,06	1,68	1,39	1,17	1,00	0,87	0,76	0,67	0,59	0,53	0,47	0,43
	9,78	L/150	31,05	16,07	9,86	6,44	4,53	3,36	2,59	1,88	1,40	1,06	0,83	0,65	0,53	0,43	0,36	0,30	0,25	0,22	0,19
	11,90	L/200	31,05	16,07	9,86	6,44	4,53	3,02	2,06	1,46	1,08	0,82	0,63	0,50	0,40	0,33	0,27	0,23	0,19	0,16	0,14
		L/300	31,05	16,07	9,86	5,51	3,26	2,09	1,42	1,01	0,74	0,56	0,43	0,34	0,27	0,22	0,19	0,15	0,13	0,11	0,10
0,75		SGN	34,59	17,87	10,94	7,13	5,02	3,72	2,87	2,28	1,86	1,54	1,30	1,11	0,96	0,84	0,74	0,65	0,58	0,53	0,47
	10,79	L/150	34,59	17,87	10,94	7,13	5,02	3,72	2,86	2,07	1,53	1,16	0,90	0,71	0,57	0,47	0,39	0,33	0,27	0,23	0,20
	12,90	L/200	34,59	17,87	10,94	7,13	5,02	3,30	2,24	1,59	1,17	0,89	0,69	0,55	0,44	0,36	0,30	0,25	0,21	0,18	0,15
		L/300	34,59	17,87	10,94	6,01	3,56	2,28	1,54	1,09	0,80	0,61	0,47	0,37	0,30	0,24	0,20	0,17	0,14	0,12	0,10
0,80		SGN	38,24	19,73	12,02	7,84	5,51	4,09	3,15	2,51	2,04	1,69	1,43	1,22	1,05	0,92	0,81	0,72	0,64	0,58	0,52
	11,82	L/150	38,24	19,73	12,02	7,84	5,51	4,09	3,14	2,25	1,66	1,26	0,97	0,77	0,62	0,51	0,42	0,35	0,30	0,25	0,22
	13,76	L/200	38,24	19,73	12,02	7,84	5,51	3,58	2,43	1,73	1,27	0,96	0,74	0,59	0,47	0,39	0,32	0,27	0,22	0,19	0,16
		L/300	38,24	19,73	12,02	6,52	3,85	2,46	1,67	1,18	0,87	0,65	0,50	0,40	0,32	0,26	0,21	0,18	0,15	0,13	0,11
0,88		SGN	44,28	22,80	13,80	8,99	6,32	4,69	3,62	2,87	2,34	1,94	1,64	1,40	1,21	1,05	0,93	0,82	0,74	0,66	0,60
	13,49	L/150	44,28	22,80	13,80	8,99	6,32	4,69	3,55	2,53	1,86	1,41	1,09	0,86	0,69	0,57	0,47	0,39	0,33	0,28	0,24
	15,14	L/200	44,28	22,80	13,80	8,99	6,27	4,02	2,73	1,94	1,42	1,07	0,83	0,66	0,52	0,43	0,35	0,29	0,25	0,21	0,18
		L/300	44,28	22,80	13,80	7,32	4,32	2,76	1,86	1,31	0,96	0,72	0,56	0,44	0,35	0,28	0,23	0,20	0,16	0,14	0,12
1,00		SGN	52,72	27,02	16,10	10,50	7,38	5,47	4,22	3,35	2,73	2,26	1,91	1,63	1,41	1,23	1,08	0,96	0,86	0,77	0,70
	16,07	L/150	52,72	27,02	16,10	10,50	7,38	5,47	4,15	2,94	2,16	1,64	1,26	0,99	0,79	0,65	0,53	0,44	0,37	0,32	0,27
	17,20	L/200	52,72	27,02	16,10	10,50	7,32	4,68	3,17	2,24	1,63	1,23	0,95	0,74	0,60	0,48	0,40	0,33	0,28	0,24	0,20
		L/300	52,72	27,02	16,10	8,52	5,01	3,16	2,12	1,49	1,09	0,82	0,63	0,50	0,40	0,32	0,27	0,22	0,19	0,16	0,14

S280 GD

T35 ECO		Negatyw																			
Liczba przęseł:		**1**	**podparcie 40 - 40**																		
Grubość	*Jx [cm4]*	*Przypadek*	*0,50*	*0,75*	*1,00*	*1,25*	*1,50*	*1,75*	*2,00*	*2,25*	*2,50*	*2,75*	*3,00*	*3,25*	*3,50*	*3,75*	*4,00*	*4,25*	*4,50*	*4,75*	*5,00*
0,50	min/max	SGN	9,68	6,45	4,84	3,38	2,35	1,73	1,32	1,05	0,85	0,70	0,59	0,50	0,43	0,38	0,33	0,29	0,26	0,24	0,21
	7,36	L/150	9,68	6,45	4,84	3,38	2,29	1,47	1,00	0,71	0,52	0,40	0,31	0,24	0,20	0,16	0,13	0,11	0,09	0,08	0,07
	8,44	L/200	9,68	6,45	4,84	3,00	1,77	1,14	0,77	0,55	0,40	0,30	0,24	0,19	0,15	0,12	0,10	0,09	0,07	0,06	0,05
		L/300	9,68	6,45	3,94	2,08	1,23	0,78	0,53	0,38	0,28	0,21	0,16	0,13	0,10	0,08	0,07	0,06	0,05	0,04	0,04
0,60		SGN	13,74	9,16	6,87	4,43	3,08	2,26	1,73	1,37	1,11	0,92	0,77	0,66	0,57	0,49	0,43	0,38	0,34	0,31	0,28
	9,31	L/150	13,74	9,16	6,87	4,43	2,90	1,86	1,27	0,90	0,66	0,50	0,39	0,31	0,25	0,20	0,17	0,14	0,12	0,10	0,09
	10,32	L/200	13,74	9,16	6,87	3,80	2,24	1,43	0,97	0,69	0,51	0,38	0,30	0,23	0,19	0,15	0,13	0,11	0,09	0,08	0,06
		L/300	13,74	9,16	5,00	2,63	1,55	0,99	0,67	0,47	0,35	0,26	0,20	0,16	0,13	0,10	0,08	0,07	0,06	0,05	0,04
0,63		SGN	15,10	10,07	7,43	4,76	3,31	2,43	1,86	1,47	1,19	0,99	0,83	0,71	0,61	0,53	0,47	0,41	0,37	0,33	0,30
	9,92	L/150	15,10	10,07	7,43	4,76	3,08	1,98	1,35	0,96	0,70	0,53	0,41	0,33	0,26	0,21	0,18	0,15	0,12	0,11	0,09
	10,84	L/200	15,10	10,07	7,43	4,04	2,39	1,53	1,03	0,73	0,54	0,41	0,32	0,25	0,20	0,16	0,13	0,11	0,09	0,08	0,07
		L/300	15,10	10,07	5,32	2,79	1,64	1,05	0,71	0,50	0,36	0,27	0,21	0,17	0,13	0,11	0,09	0,07	0,06	0,05	0,05
0,70		SGN	18,51	12,34	8,68	5,56	3,87	2,84	2,18	1,72	1,39	1,15	0,97	0,83	0,71	0,62	0,54	0,48	0,43	0,39	0,35
	11,35	L/150	18,51	12,34	8,68	5,56	3,53	2,27	1,54	1,09	0,80	0,61	0,47	0,37	0,29	0,24	0,20	0,16	0,14	0,12	0,10
	12,04	L/200	18,51	12,34	8,68	4,62	2,73	1,74	1,18	0,83	0,60	0,45	0,35	0,28	0,22	0,18	0,15	0,12	0,10	0,09	0,08
		L/300	18,51	12,34	6,08	3,18	1,86	1,17	0,79	0,55	0,40	0,30	0,23	0,18	0,15	0,12	0,10	0,08	0,07	0,06	0,05
0,75		SGN	21,17	14,12	9,60	6,16	4,28	3,15	2,41	1,90	1,54	1,28	1,07	0,91	0,79	0,69	0,60	0,53	0,48	0,43	0,39
	12,39	L/150	21,17	14,12	9,60	6,16	3,87	2,47	1,68	1,18	0,86	0,65	0,50	0,39	0,32	0,26	0,21	0,18	0,15	0,13	0,11
	12,90	L/200	21,17	14,12	9,56	5,04	2,97	1,88	1,26	0,89	0,65	0,49	0,38	0,30	0,24	0,19	0,16	0,13	0,11	0,09	0,08
		L/300	21,17	14,12	6,63	3,43	1,99	1,26	0,84	0,59	0,43	0,32	0,25	0,20	0,16	0,13	0,11	0,09	0,07	0,06	0,05
0,80		SGN	24,02	16,01	10,55	6,76	4,70	3,46	2,65	2,09	1,69	1,40	1,18	1,00	0,86	0,75	0,66	0,59	0,52	0,47	0,42
	13,43	L/150	24,02	16,01	10,55	6,76	4,19	2,68	1,80	1,26	0,92	0,69	0,53	0,42	0,34	0,27	0,23	0,19	0,16	0,13	0,12
	13,76	L/200	24,02	16,01	10,38	5,46	3,19	2,01	1,35	0,95	0,69	0,52	0,40	0,32	0,25	0,21	0,17	0,14	0,12	0,10	0,09
		L/300	24,02	16,01	7,10	3,66	2,12	1,34	0,90	0,63	0,46	0,35	0,27	0,21	0,17	0,14	0,11	0,09	0,08	0,07	0,06
0,88		SGN	28,97	19,32	12,09	7,75	5,39	3,96	3,04	2,40	1,94	1,61	1,35	1,15	0,99	0,86	0,76	0,67	0,60	0,54	0,49
	15,02	L/150	28,97	19,32	12,09	7,75	4,67	2,95	1,98	1,39	1,01	0,76	0,59	0,46	0,37	0,30	0,25	0,21	0,17	0,15	0,13
	15,14	L/200	28,97	19,32	11,68	6,04	3,50	2,21	1,48	1,04	0,76	0,57	0,44	0,35	0,28	0,23	0,19	0,16	0,13	0,11	0,10
		L/300	28,97	18,27	7,81	4,02	2,34	1,47	0,99	0,70	0,51	0,38	0,29	0,23	0,19	0,15	0,12	0,10	0,09	0,07	0,06
1,00		SGN	37,37	24,91	14,12	9,05	6,29	4,62	3,53	2,79	2,26	1,87	1,57	1,34	1,16	1,01	0,89	0,78	0,70	0,63	0,57
	17,07	L/150	37,37	24,91	14,12	9,05	5,31	3,35	2,25	1,58	1,15	0,87	0,67	0,53	0,42	0,34	0,28	0,23	0,20	0,17	0,14
	17,20	L/200	37,37	24,91	13,32	6,86	3,98	2,51	1,69	1,18	0,86	0,65	0,50	0,39	0,32	0,26	0,21	0,18	0,15	0,13	0,11
		L/300	37,37	20,78	8,88	4,57	2,65	1,68	1,12	0,79	0,58	0,43	0,33	0,26	0,21	0,17	0,14	0,12	0,10	0,08	0,07
Liczba przęseł:		**2**	**podparcie 40 - 300 - 40**																		
Grubość	*Jx [cm4]*	*Przypadek*	*0,50*	*0,75*	*1,00*	*1,25*	*1,50*	*1,75*	*2,00*	*2,25*	*2,50*	*2,75*	*3,00*	*3,25*	*3,50*	*3,75*	*4,00*	*4,25*	*4,50*	*4,75*	*5,00*
0,50	min/max	SGN	12,90	7,56	4,79	3,33	2,43	1,83	1,41	1,12	0,91	0,76	0,64	0,55	0,47	0,41	0,36	0,32	0,29	0,26	0,23
	7,36	L/150	12,90	7,56	4,79	3,33	2,43	1,83	1,41	1,12	0,91	0,76	0,64	0,55	0,47	0,39	0,32	0,27	0,23	0,20	0,17
	8,44	L/200	12,90	7,56	4,79	3,33	2,43	1,83	1,41	1,12	0,91	0,73	0,57	0,45	0,37	0,30	0,25	0,21	0,18	0,15	0,13
		L/300	12,90	7,56	4,79	3,33	2,43	1,83	1,28	0,91	0,67	0,51	0,39	0,31	0,25	0,21	0,17	0,14	0,12	0,10	0,09
0,60		SGN	18,32	10,22	6,35	4,34	3,16	2,34	1,80	1,43	1,17	0,97	0,81	0,70	0,60	0,53	0,46	0,41	0,37	0,33	0,30
	9,31	L/150	18,32	10,22	6,35	4,34	3,16	2,34	1,80	1,43	1,17	0,97	0,81	0,70	0,59	0,49	0,40	0,34	0,29	0,24	0,21
	10,32	L/200	18,32	10,22	6,35	4,34	3,16	2,34	1,80	1,43	1,17	0,92	0,72	0,57	0,45	0,37	0,30	0,25	0,21	0,18	0,16
		L/300	18,32	10,22	6,35	4,34	3,16	2,34	1,61	1,14	0,83	0,62	0,48	0,38	0,30	0,25	0,20	0,17	0,14	0,12	0,10
0,63		SGN	20,13	10,99	6,81	4,65	3,38	2,50	1,93	1,53	1,24	1,03	0,87	0,74	0,64	0,56	0,49	0,44	0,39	0,35	0,32
	9,92	L/150	20,13	10,99	6,81	4,65	3,38	2,50	1,93	1,53	1,24	1,03	0,87	0,74	0,63	0,52	0,43	0,36	0,30	0,25	0,22
	10,84	L/200	20,13	10,99	6,81	4,65	3,38	2,50	1,93	1,53	1,24	0,98	0,76	0,60	0,48	0,39	0,32	0,27	0,22	0,19	0,16
		L/300	20,13	10,99	6,81	4,65	3,38	2,50	1,70	1,19	0,87	0,66	0,50	0,40	0,32	0,26	0,21	0,18	0,15	0,13	0,11
0,70		SGN	24,58	12,84	7,94	5,41	3,89	2,88	2,22	1,76	1,43	1,19	1,00	0,86	0,74	0,65	0,57	0,50	0,45	0,40	0,37
	11,35	L/150	24,58	12,84	7,94	5,41	3,89	2,88	2,22	1,76	1,43	1,19	1,00	0,86	0,71	0,58	0,47	0,40	0,33	0,28	0,24
	12,04	L/200	24,58	12,84	7,94	5,41	3,89	2,88	2,22	1,76	1,43	1,09	0,84	0,66	0,53	0,43	0,36	0,30	0,25	0,21	0,18
		L/300	24,58	12,84	7,94	5,41	3,89	2,81	1,89	1,33	0,97	0,73	0,56	0,44	0,35	0,29	0,24	0,20	0,17	0,14	0,12
0,75		SGN	27,28	14,22	8,78	5,97	4,27	3,16	2,43	1,93	1,57	1,30	1,10	0,94	0,81	0,71	0,62	0,55	0,49	0,44	0,40
	12,39	L/150	27,28	14,22	8,78	5,97	4,27	3,16	2,43	1,93	1,57	1,30	1,10	0,94	0,76	0,62	0,51	0,42	0,36	0,30	0,26
	12,90	L/200	27,28	14,22	8,78	5,97	4,27	3,16	2,43	1,93	1,56	1,17	0,90	0,71	0,57	0,46	0,38	0,32	0,27	0,23	0,20
		L/300	27,28	14,22	8,78	5,97	4,27	3,01	2,02	1,42	1,04	0,78	0,60	0,47	0,38	0,31	0,25	0,21	0,18	0,15	0,13
0,80		SGN	30,05	15,62	9,62	6,55	4,65	3,44	2,65	2,10	1,71	1,41	1,19	1,02	0,88	0,77	0,68	0,60	0,54	0,48	0,44
	13,43	L/150	30,05	15,62	9,62	6,55	4,65	3,44	2,65	2,10	1,71	1,41	1,19	1,01	0,81	0,66	0,54	0,45	0,38	0,32	0,28
	13,76	L/200	30,05	15,62	9,62	6,55	4,65	3,44	2,65	2,10	1,66	1,25	0,96	0,76	0,61	0,49	0,41	0,34	0,29	0,24	0,21
		L/300	30,05	15,62	9,62	6,55	4,65	3,21	2,15	1,52	1,11	0,83	0,64	0,50	0,40	0,33	0,27	0,23	0,19	0,16	0,14
0,88		SGN	34,61	17,93	11,04	7,50	5,27	3,90	3,00	2,38	1,93	1,60	1,35	1,15	1,00	0,87	0,77	0,68	0,61	0,55	0,49
	15,02	L/150	34,61	17,93	11,04	7,50	5,27	3,90	3,00	2,38	1,93	1,60	1,35	1,11	0,89	0,72	0,60	0,50	0,42	0,36	0,31
	15,14	L/200	34,61	17,93	11,04	7,50	5,27	3,90	3,00	2,38	1,83	1,37	1,06	0,83	0,67	0,54	0,45	0,37	0,31	0,27	0,23
		L/300	34,61	17,93	11,04	7,50	5,27	3,53	2,37	1,67	1,22	0,92	0,71	0,55	0,44	0,36	0,30	0,25	0,21	0,18	0,15
1,00		SGN	41,61	21,45	13,15	8,82	6,19	4,58	3,53	2,81	2,28	1,89	1,60	1,36	1,18	1,03	0,90	0,80	0,72	0,64	0,58
	17,07	L/150	41,61	21,45	13,15	8,82	6,19	4,58	3,53	2,81	2,28	1,89	1,60	1,26	1,01	0,82	0,68	0,56	0,48	0,40	0,35
	17,20	L/200	41,61	21,45	13,15	8,82	6,19	4,58	3,53	2,81	2,07	1,56	1,20	0,95	0,76	0,62	0,51	0,42	0,36	0,30	0,26
		L/300	41,61	21,45	13,15	8,82	6,19	4,01	2,69	1,89	1,38	1,04	0,80	0,63	0,51	0,41	0,34	0,28	0,24	0,20	0,17
Liczba przęseł:		**3**	**podparcie 40 - 300 - 300 - 40**																		
Grubość	*Jx [cm4]*	*Przypadek*	*0,50*	*0,75*	*1,00*	*1,25*	*1,50*	*1,75*	*2,00*	*2,25*	*2,50*	*2,75*	*3,00*	*3,25*	*3,50*	*3,75*	*4,00*	*4,25*	*4,50*	*4,75*	*5,00*
0,50	min/max	SGN	12,10	8,07	5,79	4,04	2,97	2,27	1,76	1,40	1,14	0,94	0,80	0,68	0,59	0,51	0,45	0,40	0,36	0,32	0,29
	7,36	L/150	12,10	8,07	5,79	4,04	2,97	2,27	1,76	1,33	0,99	0,75	0,58	0,46	0,37	0,30	0,25	0,21	0,18	0,15	0,13
	8,44	L/200	12,10	8,07	5,79	4,04	2,97	2,12	1,45	1,03	0,76	0,58	0,45	0,35	0,29	0,23	0,19	0,16	0,14	0,12	0,10
		L/300	12,10	8,07	5,79	3,84	2,30	1,48	1,00	0,71	0,52	0,40	0,31	0,24	0,20	0,16	0,13	0,11	0,09	0,08	0,07
0,60		SGN	17,18	11,45	7,71	5,29	3,86	2,92	2,25	1,79	1,45	1,21	1,02	0,87	0,75	0,66	0,58	0,51	0,46	0,41	0,37
	9,31	L/150	17,18	11,45	7,71	5,29	3,86	2,92	2,25	1,68	1,24	0,94	0,73	0,58	0,47	0,38	0,32	0,27	0,22	0,19	0,16
	10,32	L/200	17,18	11,45	7,71	5,29	3,86	2,68	1,83	1,30	0,96	0,72	0,56	0,44	0,36	0,29	0,24	0,20	0,17	0,14	0,12
		L/300	17,18	11,45	7,71	4,85	2,90	1,86	1,26	0,89	0,65	0,49	0,38	0,30	0,24	0,19	0,16	0,13	0,11	0,10	0,08
0,63		SGN	18,87	12,58	8,28	5,67	4,14	3,12	2,40	1,91	1,55	1,29	1,09	0,93	0,80	0,70	0,62	0,55	0,49	0,44	0,40
	9,92	L/150	18,87	12,58	8,28	5,67	4,14	3,12	2,40	1,79	1,32	1,00	0,78	0,62	0,50	0,41	0,34	0,28	0,24	0,20	0,17
	10,84	L/200	18,87	12,58	8,28	5,67	4,14	2,85	1,94	1,38	1,02	0,77	0,60	0,47	0,38	0,31	0,25	0,21	0,18	0,15	0,13
		L/300	18,87	12,58	8,28	5,19	3,08	1,97	1,34	0,94	0,69	0,52	0,40	0,31	0,25	0,20	0,17	0,14	0,12	0,10	0,09
0,70		SGN	23,14	15,43	9,66	6,61	4,81	3,59	2,77	2,20	1,79	1,48	1,25	1,07	0,92	0,81	0,71	0,63	0,56	0,51	0,46
	11,35	L/150	23,14	15,43	9,66	6,61	4,81	3,59	2,77	2,04	1,51	1,14	0,88	0,69	0,56	0,45	0,37	0,31	0,26	0,22	0,19
	12,04	L/200	23,14	15,43	9,66	6,61	4,81	3,26	2,21	1,57	1,14	0,86	0,66	0,52	0,42	0,34	0,28	0,23	0,20	0,17	0,14
		L/300	23,14	15,43	9,66	5,92	3,50	2,21	1,48	1,04	0,76	0,57	0,44	0,35	0,28	0,23	0,19	0,16	0,13	0,11	0,10
0,75		SGN	26,47	17,21	10,68	7,30	5,31	3,94	3,03	2,41	1,96	1,62	1,37	1,17	1,01	0,88	0,78	0,69	0,61	0,55	0,50
	12,39	L/150	26,47	17,21	10,68	7,30	5,31	3,94	3,03	2,22	1,63	1,23	0,95	0,74	0,60	0,48	0,40	0,33	0,28	0,24	0,20
	12,90	L/200	26,47	17,21	10,68	7,30	5,31	3,55	2,38	1,68	1,22	0,92	0,71	0,56	0,45	0,36	0,30	0,25	0,21	0,18	0,15
		L/300	26,47	17,21	10,68	6,45	3,75	2,37	1,59	1,12	0,82	0,61	0,47	0,37	0,30	0,24	0,20	0,17	0,14	0,12	0,10
0,80		SGN	30,02	18,92	11,72	8,00	5,80	4,29	3,30	2,62	2,13	1,77	1,49	1,27	1,10	0,96	0,84	0,75	0,67	0,60	0,54
	13,43	L/150	30,02	18,92	11,72	8,00	5,80	4,29	3,30	2,39	1,74	1,31	1,01	0,79	0,64	0,52	0,43	0,36	0,30	0,25	0,22
	13,76	L/200	30,02	18,92	11,72	8,00	5,80	3,79	2,54	1,79	1,31	0,98	0,76	0,60	0,48	0,39	0,32	0,27	0,22	0,19	0,16
		L/300	30,02	18,92	11,72	6,88	4,00	2,53	1,70	1,19	0,87	0,65	0,50	0,40	0,32	0,26	0,21	0,18	0,15	0,13	0,11
0,88		SGN	36,22	21,73	13,44	9,17	6,57	4,86	3,74	2,97	2,41	2,00	1,69	1,44	1,24	1,09	0,96	0,85	0,76	0,68	0,62
	15,02	L/150	36,22	21,73	13,44	9,17	6,57	4,86	3,73	2,62	1,91	1,44	1,11	0,87	0,70	0,57	0,47	0,39	0,33	0,28	0,24
	15,14	L/200	36,22	21,73	13,44	9,17	6,57	4,17	2,80	1,97	1,44	1,08	0,83	0,65	0,52	0,43	0,35	0,29	0,25	0,21	0,18
		L/300	36,22	21,73	13,44	7,56	4,40	2,78	1,87	1,31	0,96	0,72	0,55	0,44	0,35	0,28	0,23	0,20	0,16	0,14	0,12
1,00		SGN	46,71	26,02	16,04	10,91	7,72	5,72	4,40	3,50	2,85	2,36	1,99	1,70	1,47	1,28	1,13	1,00	0,89	0,80	0,73
	17,07	L/150	46,71	26,02	16,04	10,91	7,72	5,72	4,24	2,98	2,18	1,64	1,26	0,99	0,79	0,65	0,53	0,44	0,37	0,32	0,27
	17,20	L/200	46,71	26,02	16,04	10,91	7,50	4,74	3,18	2,24	1,63	1,23	0,95	0,74	0,60	0,48	0,40	0,33	0,28	0,24	0,20
		L/300	46,71	26,02	16,04	8,60	5,00	3,16	2,12	1,49	1,09	0,82	0,63	0,50	0,40	0,32	0,27	0,22	0,19	0,16	0,14

S320 GD

T35ECO		Pozytyw																			
Liczba przęseł:		**1**	**podparcie 40 - 40**																		
Grubość	*Jx [cm4]*	*Przypadek*	*0,50*	*0,75*	*1,00*	*1,25*	*1,50*	*1,75*	*2,00*	*2,25*	*2,50*	*2,75*	*3,00*	*3,25*	*3,50*	*3,75*	*4,00*	*4,25*	*4,50*	*4,75*	*5,00*
0,50	min/max	SGN	14,48	9,66	6,62	4,25	2,96	2,17	1,66	1,32	1,07	0,88	0,74	0,63	0,54	0,47	0,42	0,37	0,33	0,30	0,27
	5,57	L/150	14,48	9,66	5,88	3,23	1,97	1,30	0,90	0,65	0,49	0,37	0,29	0,23	0,18	0,15	0,12	0,10	0,09	0,08	0,06
	7,78	L/200	14,48	9,66	4,80	2,62	1,60	1,04	0,72	0,51	0,38	0,29	0,22	0,18	0,14	0,12	0,10	0,08	0,07	0,06	0,05
		L/300	14,48	7,54	3,57	1,93	1,15	0,73	0,50	0,35	0,26	0,20	0,15	0,12	0,10	0,08	0,06	0,05	0,05	0,04	0,03
0,60		SGN	20,64	13,76	8,46	5,43	3,77	2,77	2,12	1,68	1,36	1,12	0,95	0,81	0,69	0,61	0,53	0,47	0,42	0,38	0,34
	7,29	L/150	20,64	13,76	7,65	4,23	2,58	1,69	1,17	0,84	0,62	0,47	0,36	0,29	0,23	0,19	0,16	0,13	0,11	0,09	0,08
	9,78	L/200	20,64	13,15	6,28	3,42	2,07	1,34	0,91	0,65	0,48	0,36	0,28	0,22	0,18	0,14	0,12	0,10	0,08	0,07	0,06
		L/300	20,64	10,14	4,63	2,46	1,45	0,93	0,63	0,44	0,33	0,25	0,19	0,15	0,12	0,10	0,08	0,07	0,06	0,05	0,04
0,63		SGN	22,68	15,12	9,03	5,79	4,03	2,96	2,27	1,79	1,45	1,20	1,01	0,86	0,74	0,65	0,57	0,50	0,45	0,40	0,36
	7,83	L/150	22,68	15,12	8,22	4,53	2,76	1,81	1,25	0,90	0,66	0,50	0,39	0,31	0,25	0,20	0,17	0,14	0,12	0,10	0,09
	10,38	L/200	22,68	14,24	6,73	3,66	2,22	1,43	0,97	0,69	0,51	0,38	0,30	0,23	0,19	0,15	0,13	0,11	0,09	0,08	0,07
		L/300	22,68	10,88	4,96	2,62	1,54	0,98	0,67	0,47	0,35	0,26	0,20	0,16	0,13	0,10	0,09	0,07	0,06	0,05	0,04
0,70		SGN	27,79	18,38	10,38	6,66	4,63	3,40	2,61	2,06	1,67	1,38	1,16	0,99	0,85	0,74	0,65	0,58	0,52	0,46	0,42
	9,14	L/150	27,79	18,38	9,59	5,27	3,21	2,10	1,44	1,02	0,75	0,57	0,44	0,35	0,28	0,23	0,19	0,16	0,13	0,11	0,10
	11,80	L/200	27,79	16,87	7,83	4,25	2,56	1,63	1,11	0,78	0,58	0,44	0,34	0,27	0,21	0,17	0,14	0,12	0,10	0,09	0,07
		L/300	27,79	12,63	5,69	2,99	1,76	1,12	0,76	0,54	0,39	0,30	0,23	0,18	0,15	0,12	0,10	0,08	0,07	0,06	0,05
0,75		SGN	31,72	20,10	11,35	7,28	5,06	3,72	2,85	2,25	1,83	1,51	1,27	1,08	0,93	0,81	0,71	0,63	0,56	0,51	0,46
	10,09	L/150	31,72	20,10	10,59	5,82	3,53	2,31	1,57	1,12	0,82	0,62	0,48	0,38	0,31	0,25	0,21	0,17	0,15	0,12	0,11
	12,79	L/200	31,72	18,65	8,63	4,68	2,78	1,78	1,20	0,85	0,63	0,47	0,37	0,29	0,23	0,19	0,16	0,13	0,11	0,09	0,08
		L/300	31,72	13,92	6,20	3,25	1,91	1,22	0,82	0,58	0,43	0,32	0,25	0,20	0,16	0,13	0,11	0,09	0,07	0,06	0,05
0,80		SGN	35,89	21,88	12,36	7,93	5,51	4,05	3,10	2,45	1,99	1,64	1,38	1,18	1,01	0,88	0,78	0,69	0,61	0,55	0,50
	11,07	L/150	35,89	21,88	11,62	6,37	3,86	2,51	1,70	1,21	0,89	0,67	0,52	0,41	0,33	0,27	0,22	0,19	0,16	0,13	0,12
	13,76	L/200	35,89	20,46	9,45	5,12	3,02	1,92	1,30	0,92	0,68	0,51	0,40	0,31	0,25	0,20	0,17	0,14	0,12	0,10	0,09
		L/300	35,89	15,23	6,72	3,52	2,07	1,32	0,89	0,63	0,46	0,35	0,27	0,21	0,17	0,14	0,11	0,09	0,08	0,07	0,06
0,88		SGN	43,06	24,80	14,00	8,98	6,24	4,59	3,52	2,78	2,25	1,86	1,56	1,33	1,15	1,00	0,88	0,78	0,70	0,62	0,56
	12,67	L/150	43,06	24,80	13,30	7,25	4,40	2,82	1,91	1,36	1,00	0,75	0,58	0,46	0,37	0,30	0,25	0,21	0,17	0,15	0,13
	15,14	L/200	43,06	23,43	10,78	5,75	3,39	2,16	1,46	1,03	0,76	0,57	0,44	0,35	0,28	0,23	0,19	0,16	0,13	0,11	0,10
		L/300	43,06	17,26	7,55	3,95	2,32	1,47	0,99	0,70	0,51	0,38	0,29	0,23	0,19	0,15	0,12	0,10	0,09	0,07	0,06
1,00		SGN	54,94	29,27	16,53	10,59	7,36	5,41	4,15	3,28	2,65	2,19	1,84	1,57	1,36	1,18	1,04	0,92	0,82	0,74	0,66
	15,15	L/150	54,94	29,27	15,90	8,64	5,16	3,29	2,23	1,57	1,15	0,87	0,67	0,53	0,42	0,34	0,28	0,24	0,20	0,17	0,14
	17,20	L/200	54,94	28,03	12,81	6,71	3,95	2,51	1,69	1,19	0,86	0,65	0,50	0,39	0,32	0,26	0,21	0,18	0,15	0,13	0,11
		L/300	54,94	20,17	8,80	4,58	2,66	1,68	1,12	0,79	0,58	0,43	0,33	0,26	0,21	0,17	0,14	0,12	0,10	0,08	0,07

Liczba przęseł:		**2**	**podparcie 40 - 60 - 40**																		
Grubość	*Jx [cm4]*	*Przypadek*	*0,50*	*0,75*	*1,00*	*1,25*	*1,50*	*1,75*	*2,00*	*2,25*	*2,50*	*2,75*	*3,00*	*3,25*	*3,50*	*3,75*	*4,00*	*4,25*	*4,50*	*4,75*	*5,00*
0,50	min/max	SGN	12,73	6,97	4,44	3,09	2,28	1,75	1,39	1,12	0,91	0,76	0,64	0,55	0,47	0,41	0,36	0,32	0,29	0,26	0,23
	5,57	L/150	12,73	6,97	4,44	3,09	2,28	1,75	1,39	1,12	0,91	0,76	0,64	0,54	0,44	0,36	0,30	0,25	0,21	0,18	0,16
	7,78	L/200	12,73	6,97	4,44	3,09	2,28	1,75	1,39	1,12	0,89	0,68	0,53	0,42	0,34	0,28	0,23	0,19	0,16	0,14	0,12
		L/300	12,73	6,97	4,44	3,09	2,28	1,72	1,18	0,84	0,62	0,47	0,37	0,29	0,23	0,19	0,16	0,13	0,11	0,10	0,08
0,60		SGN	17,24	9,39	5,96	4,13	3,04	2,33	1,85	1,47	1,20	0,99	0,84	0,72	0,62	0,54	0,48	0,42	0,38	0,34	0,31
	7,29	L/150	17,24	9,39	5,96	4,13	3,04	2,33	1,85	1,47	1,20	0,99	0,84	0,69	0,55	0,45	0,38	0,32	0,27	0,23	0,20
	9,78	L/200	17,24	9,39	5,96	4,13	3,04	2,33	1,85	1,47	1,13	0,86	0,67	0,53	0,43	0,35	0,29	0,24	0,21	0,18	0,15
		L/300	17,24	9,39	5,96	4,13	3,04	2,18	1,50	1,06	0,78	0,59	0,46	0,36	0,29	0,24	0,20	0,17	0,14	0,12	0,10
0,63		SGN	18,68	10,16	6,44	4,46	3,28	2,52	1,99	1,58	1,29	1,07	0,90	0,77	0,66	0,58	0,51	0,45	0,41	0,36	0,33
	7,83	L/150	18,68	10,16	6,44	4,46	3,28	2,52	1,99	1,58	1,29	1,07	0,90	0,73	0,59	0,48	0,40	0,34	0,28	0,24	0,21
	10,38	L/200	18,68	10,16	6,44	4,46	3,28	2,52	1,99	1,58	1,20	0,91	0,71	0,56	0,45	0,37	0,31	0,26	0,22	0,19	0,16
		L/300	18,68	10,16	6,44	4,46	3,28	2,32	1,59	1,13	0,83	0,63	0,49	0,39	0,31	0,25	0,21	0,18	0,15	0,13	0,11
0,70		SGN	22,22	12,04	7,62	5,27	3,87	2,96	2,33	1,85	1,50	1,25	1,05	0,90	0,78	0,68	0,60	0,53	0,47	0,43	0,38
	9,14	L/150	22,22	12,04	7,62	5,27	3,87	2,96	2,33	1,85	1,50	1,25	1,05	0,83	0,67	0,55	0,46	0,38	0,32	0,28	0,24
	11,80	L/200	22,22	12,04	7,62	5,27	3,87	2,96	2,33	1,85	1,37	1,04	0,81	0,64	0,52	0,42	0,35	0,29	0,25	0,21	0,18
		L/300	22,22	12,04	7,62	5,27	3,87	2,66	1,81	1,29	0,95	0,72	0,55	0,44	0,35	0,29	0,24	0,20	0,17	0,14	0,12
0,75		SGN	24,88	13,45	8,50	5,87	4,31	3,30	2,57	2,05	1,66	1,38	1,16	0,99	0,86	0,75	0,66	0,59	0,52	0,47	0,43
	10,09	L/150	24,88	13,45	8,50	5,87	4,31	3,30	2,57	2,05	1,66	1,38	1,14	0,91	0,73	0,60	0,50	0,42	0,35	0,30	0,26
	12,79	L/200	24,88	13,45	8,50	5,87	4,31	3,30	2,57	2,03	1,49	1,13	0,88	0,70	0,56	0,46	0,38	0,32	0,27	0,23	0,20
		L/300	24,88	13,45	8,50	5,87	4,31	2,90	1,97	1,40	1,03	0,78	0,60	0,47	0,38	0,31	0,25	0,21	0,18	0,15	0,13
0,80		SGN	27,64	14,92	9,41	6,49	4,76	3,64	2,83	2,25	1,83	1,52	1,28	1,09	0,95	0,83	0,73	0,64	0,58	0,52	0,47
	11,07	L/150	27,64	14,92	9,41	6,49	4,76	3,64	2,83	2,25	1,83	1,52	1,24	0,98	0,79	0,65	0,54	0,45	0,38	0,32	0,28
	13,76	L/200	27,64	14,92	9,41	6,49	4,76	3,64	2,83	2,19	1,62	1,23	0,95	0,75	0,61	0,49	0,41	0,34	0,29	0,24	0,21
		L/300	27,64	14,92	9,41	6,49	4,76	3,13	2,13	1,51	1,11	0,83	0,64	0,50	0,40	0,33	0,27	0,23	0,19	0,16	0,14
0,88		SGN	32,24	17,35	10,92	7,53	5,51	4,21	3,25	2,58	2,10	1,74	1,47	1,26	1,09	0,95	0,83	0,74	0,66	0,59	0,54
	12,67	L/150	32,24	17,35	10,92	7,53	5,51	4,21	3,25	2,58	2,10	1,74	1,39	1,10	0,89	0,72	0,60	0,50	0,42	0,36	0,31
	15,14	L/200	32,24	17,35	10,92	7,53	5,51	4,21	3,25	2,46	1,81	1,37	1,06	0,83	0,67	0,54	0,45	0,37	0,31	0,27	0,23
		L/300	32,24	17,35	10,92	7,53	5,47	3,51	2,37	1,67	1,22	0,92	0,71	0,56	0,44	0,36	0,30	0,25	0,21	0,18	0,15
1,00		SGN	39,32	21,05	13,21	9,08	6,64	5,02	3,87	3,07	2,50	2,07	1,75	1,49	1,29	1,13	0,99	0,88	0,79	0,71	0,64
	15,15	L/150	39,32	21,05	13,21	9,08	6,64	5,02	3,87	3,07	2,50	2,07	1,60	1,26	1,01	0,82	0,68	0,56	0,48	0,40	0,35
	17,20	L/200	39,32	21,05	13,21	9,08	6,64	5,02	3,87	2,85	2,08	1,56	1,20	0,95	0,76	0,62	0,51	0,42	0,36	0,30	0,26
		L/300	39,32	21,05	13,21	9,08	6,36	4,02	2,70	1,90	1,38	1,04	0,80	0,63	0,51	0,41	0,34	0,28	0,24	0,20	0,17

Liczba przęseł:		**3**	**podparcie 40 - 60 - 60 - 40**																		
Grubość	*Jx [cm4]*	*Przypadek*	*0,50*	*0,75*	*1,00*	*1,25*	*1,50*	*1,75*	*2,00*	*2,25*	*2,50*	*2,75*	*3,00*	*3,25*	*3,50*	*3,75*	*4,00*	*4,25*	*4,50*	*4,75*	*5,00*
0,50	min/max	SGN	15,12	8,36	5,36	3,74	2,77	2,14	1,70	1,38	1,14	0,94	0,80	0,68	0,59	0,51	0,45	0,40	0,36	0,32	0,29
	5,57	L/150	15,12	8,36	5,36	3,74	2,77	2,14	1,55	1,15	0,87	0,67	0,53	0,42	0,34	0,28	0,23	0,20	0,17	0,14	0,12
	7,78	L/200	15,12	8,36	5,36	3,74	2,68	1,81	1,28	0,94	0,70	0,53	0,41	0,33	0,26	0,22	0,18	0,15	0,13	0,11	0,09
		L/300	15,12	8,36	5,36	3,25	2,04	1,35	0,92	0,66	0,48	0,37	0,29	0,23	0,18	0,15	0,12	0,10	0,09	0,07	0,06
0,60		SGN	20,50	11,26	7,19	5,01	3,70	2,84	2,26	1,83	1,49	1,24	1,04	0,89	0,77	0,67	0,59	0,53	0,47	0,42	0,38
	7,29	L/150	20,50	11,26	7,19	5,01	3,70	2,84	2,05	1,51	1,14	0,87	0,68	0,54	0,43	0,36	0,29	0,25	0,21	0,18	0,15
	9,78	L/200	20,50	11,26	7,19	5,01	3,55	2,38	1,68	1,20	0,89	0,67	0,52	0,41	0,33	0,27	0,23	0,19	0,16	0,14	0,12
		L/300	20,50	11,26	7,19	4,30	2,67	1,72	1,17	0,83	0,61	0,46	0,36	0,28	0,23	0,19	0,15	0,13	0,11	0,09	0,08
0,63		SGN	22,23	12,19	7,78	5,41	3,99	3,07	2,44	1,97	1,60	1,33	1,12	0,96	0,83	0,72	0,64	0,57	0,51	0,45	0,41
	7,83	L/150	22,23	12,19	7,78	5,41	3,99	3,07	2,20	1,62	1,22	0,93	0,72	0,57	0,46	0,38	0,31	0,26	0,22	0,19	0,16
	10,38	L/200	22,23	12,19	7,78	5,41	3,82	2,56	1,80	1,28	0,94	0,72	0,56	0,44	0,35	0,29	0,24	0,20	0,17	0,14	0,12
		L/300	22,23	12,19	7,78	4,62	2,84	1,83	1,24	0,88	0,65	0,49	0,38	0,30	0,24	0,20	0,16	0,14	0,12	0,10	0,08
0,70		SGN	26,46	14,47	9,20	6,40	4,71	3,62	2,87	2,30	1,88	1,56	1,31	1,12	0,97	0,85	0,75	0,66	0,59	0,53	0,48
	9,14	L/150	26,46	14,47	9,20	6,40	4,71	3,62	2,59	1,88	1,40	1,06	0,83	0,65	0,53	0,43	0,36	0,30	0,25	0,22	0,19
	11,80	L/200	26,46	14,47	9,20	6,40	4,47	3,00	2,06	1,46	1,08	0,82	0,63	0,50	0,40	0,33	0,27	0,23	0,19	0,16	0,14
		L/300	26,46	14,47	9,20	5,39	3,25	2,09	1,42	1,01	0,74	0,56	0,43	0,34	0,27	0,22	0,19	0,15	0,13	0,11	0,10
0,75		SGN	29,64	16,17	10,27	7,13	5,25	4,03	3,19	2,55	2,08	1,72	1,45	1,24	1,07	0,94	0,83	0,73	0,65	0,59	0,53
	10,09	L/150	29,64	16,17	10,27	7,13	5,25	4,03	2,86	2,07	1,53	1,16	0,90	0,71	0,57	0,47	0,39	0,33	0,27	0,23	0,20
	12,79	L/200	29,64	16,17	10,27	7,13	4,94	3,30	2,24	1,59	1,17	0,89	0,69	0,55	0,44	0,36	0,30	0,25	0,21	0,18	0,15
		L/300	29,64	16,17	10,27	5,95	3,54	2,27	1,54	1,09	0,80	0,61	0,47	0,37	0,30	0,24	0,20	0,17	0,14	0,12	0,10
0,80		SGN	32,94	17,93	11,38	7,89	5,80	4,45	3,53	2,80	2,28	1,89	1,60	1,36	1,18	1,03	0,91	0,80	0,72	0,65	0,58
	11,07	L/150	32,94	17,93	11,38	7,89	5,80	4,45	3,14	2,25	1,66	1,26	0,97	0,77	0,62	0,51	0,42	0,35	0,30	0,25	0,22
	13,76	L/200	32,94	17,93	11,38	7,89	5,43	3,57	2,43	1,73	1,27	0,96	0,74	0,59	0,47	0,39	0,32	0,27	0,22	0,19	0,16
		L/300	32,94	17,93	11,38	6,47	3,84	2,46	1,67	1,18	0,87	0,65	0,50	0,40	0,32	0,26	0,21	0,18	0,15	0,13	0,11
0,88		SGN	38,45	20,87	13,21	9,15	6,72	5,15	4,05	3,22	2,62	2,18	1,83	1,57	1,35	1,18	1,04	0,92	0,83	0,74	0,67
	12,67	L/150	38,45	20,87	13,21	9,15	6,72	5,13	3,55	2,53	1,86	1,41	1,09	0,86	0,69	0,57	0,47	0,39	0,33	0,28	0,24
	15,14	L/200	38,45	20,87	13,21	9,15	6,22	4,02	2,73	1,94	1,42	1,07	0,83	0,66	0,52	0,43	0,35	0,29	0,25	0,21	0,18
		L/300	38,45	20,87	13,21	7,28	4,31	2,76	1,86	1,31	0,96	0,72	0,56	0,44	0,35	0,28	0,23	0,20	0,16	0,14	0,12
1,00		SGN	46,96	25,36	16,00	11,05	8,11	6,21	4,82	3,83	3,12	2,59	2,18	1,86	1,61	1,41	1,24	1,10	0,98	0,88	0,80
	15,15	L/150	46,96	25,36	16,00	11,05	8,11	6,10	4,15	2,94	2,16	1,64	1,26	0,99	0,79	0,65	0,53	0,44	0,37	0,32	0,27
	17,20	L/200	46,96	25,36	16,00	11,05	7,29	4,68	3,17	2,24	1,63	1,23	0,95	0,74	0,60	0,48	0,40	0,33	0,28	0,24	0,20
		L/300	46,96	25,36	16,00	8,49	5,01	3,16	2,12	1,49	1,09	0,82	0,63	0,50	0,40	0,32	0,27	0,22	0,19	0,16	0,14

S320 GD

T35ECO		Negatyw																			
Liczba przęseł:		**1**	**podparcie 40 - 40**																		
Grubość	*Jx [cm4]*	*Przypadek*	*0,50*	*0,75*	*1,00*	*1,25*	*1,50*	*1,75*	*2,00*	*2,25*	*2,50*	*2,75*	*3,00*	*3,25*	*3,50*	*3,75*	*4,00*	*4,25*	*4,50*	*4,75*	*5,00*
0,50	min/max	SGN	10,35	6,90	5,17	3,78	2,63	1,93	1,48	1,17	0,95	0,78	0,66	0,56	0,48	0,42	0,37	0,33	0,29	0,26	0,24
	7,32	L/150	10,35	6,90	5,17	3,78	2,29	1,47	1,00	0,71	0,52	0,40	0,31	0,24	0,20	0,16	0,13	0,11	0,09	0,08	0,07
	8,35	L/200	10,35	6,90	5,17	3,00	1,77	1,14	0,77	0,55	0,40	0,30	0,24	0,19	0,15	0,12	0,10	0,09	0,07	0,06	0,05
		L/300	10,35	6,90	3,94	2,08	1,23	0,78	0,53	0,38	0,28	0,21	0,16	0,13	0,10	0,08	0,07	0,06	0,05	0,04	0,04
0,60		SGN	14,69	9,79	7,35	4,95	3,44	2,53	1,94	1,53	1,24	1,03	0,86	0,73	0,63	0,55	0,49	0,43	0,38	0,34	0,31
	9,07	L/150	14,69	9,79	7,35	4,88	2,90	1,86	1,27	0,90	0,66	0,50	0,39	0,31	0,25	0,20	0,17	0,14	0,12	0,10	0,09
	10,32	L/200	14,69	9,79	7,11	3,80	2,24	1,43	0,97	0,69	0,51	0,38	0,30	0,23	0,19	0,15	0,13	0,11	0,09	0,08	0,06
		L/300	14,69	9,79	5,00	2,63	1,55	0,99	0,67	0,47	0,35	0,26	0,20	0,16	0,13	0,10	0,08	0,07	0,06	0,05	0,04
0,63		SGN	16,14	10,76	8,07	5,33	3,70	2,72	2,08	1,65	1,33	1,10	0,93	0,79	0,68	0,59	0,52	0,46	0,41	0,37	0,33
	9,66	L/150	16,14	10,76	8,07	5,19	3,08	1,98	1,35	0,96	0,70	0,53	0,41	0,33	0,26	0,21	0,18	0,15	0,12	0,11	0,09
	10,84	L/200	16,14	10,76	7,59	4,04	2,39	1,53	1,03	0,73	0,54	0,41	0,32	0,25	0,20	0,16	0,13	0,11	0,09	0,08	0,07
		L/300	16,14	10,76	5,32	2,79	1,64	1,05	0,71	0,50	0,36	0,27	0,21	0,17	0,13	0,11	0,09	0,07	0,06	0,05	0,05
0,70		SGN	19,79	13,19	9,71	6,22	4,33	3,18	2,44	1,92	1,56	1,29	1,08	0,92	0,80	0,69	0,61	0,54	0,48	0,43	0,39
	11,07	L/150	19,79	13,19	9,71	5,95	3,53	2,27	1,54	1,09	0,80	0,61	0,47	0,37	0,29	0,24	0,20	0,16	0,14	0,12	0,10
	12,04	L/200	19,79	13,19	8,72	4,62	2,73	1,74	1,18	0,83	0,60	0,45	0,35	0,28	0,22	0,18	0,15	0,12	0,10	0,09	0,08
		L/300	19,79	13,19	6,08	3,18	1,86	1,17	0,79	0,55	0,40	0,30	0,23	0,18	0,15	0,12	0,10	0,08	0,07	0,06	0,05
0,75		SGN	22,63	15,09	10,74	6,89	4,79	3,52	2,70	2,13	1,73	1,43	1,20	1,02	0,88	0,77	0,67	0,60	0,53	0,48	0,43
	12,09	L/150	22,63	15,09	10,74	6,50	3,87	2,47	1,68	1,18	0,86	0,65	0,50	0,39	0,32	0,26	0,21	0,18	0,15	0,13	0,11
	12,90	L/200	22,63	15,09	9,56	5,04	2,97	1,88	1,26	0,89	0,65	0,49	0,38	0,30	0,24	0,19	0,16	0,13	0,11	0,09	0,08
		L/300	22,63	14,71	6,63	3,43	1,99	1,26	0,84	0,59	0,43	0,32	0,25	0,20	0,16	0,13	0,11	0,09	0,07	0,06	0,05
0,80		SGN	25,68	17,12	11,81	7,57	5,26	3,87	2,96	2,34	1,90	1,57	1,32	1,12	0,97	0,84	0,74	0,66	0,59	0,53	0,47
	13,12	L/150	25,68	17,12	11,81	7,05	4,19	2,68	1,80	1,26	0,92	0,69	0,53	0,42	0,34	0,27	0,23	0,19	0,16	0,13	0,12
	13,76	L/200	25,68	17,12	10,38	5,46	3,19	2,01	1,35	0,95	0,69	0,52	0,40	0,32	0,25	0,21	0,17	0,14	0,12	0,10	0,09
		L/300	25,68	16,01	7,10	3,66	2,12	1,34	0,90	0,63	0,46	0,35	0,27	0,21	0,17	0,14	0,11	0,09	0,08	0,07	0,06
0,88		SGN	30,97	20,65	13,56	8,70	6,04	4,44	3,40	2,69	2,18	1,80	1,51	1,29	1,11	0,97	0,85	0,75	0,67	0,60	0,55
	14,79	L/150	30,97	20,65	13,56	7,95	4,67	2,95	1,98	1,39	1,01	0,76	0,59	0,46	0,37	0,30	0,25	0,21	0,17	0,15	0,13
	15,14	L/200	30,97	20,65	11,68	6,04	3,50	2,21	1,48	1,04	0,76	0,57	0,44	0,35	0,28	0,23	0,19	0,16	0,13	0,11	0,10
		L/300	30,97	18,27	7,81	4,02	2,34	1,47	0,99	0,70	0,51	0,38	0,29	0,23	0,19	0,15	0,12	0,10	0,09	0,07	0,06
1,00		SGN	39,95	26,63	16,13	10,34	7,19	5,29	4,04	3,19	2,59	2,14	1,80	1,53	1,32	1,15	1,01	0,90	0,80	0,72	0,65
	17,02	L/150	39,95	26,63	16,13	9,15	5,31	3,35	2,25	1,58	1,15	0,87	0,67	0,53	0,42	0,34	0,28	0,23	0,20	0,17	0,14
	17,20	L/200	39,95	26,63	13,32	6,86	3,98	2,51	1,69	1,18	0,86	0,65	0,50	0,39	0,32	0,26	0,21	0,18	0,15	0,13	0,11
		L/300	39,95	20,78	8,88	4,57	2,65	1,68	1,12	0,79	0,58	0,43	0,33	0,26	0,21	0,17	0,14	0,12	0,10	0,08	0,07
Liczba przęseł:		**2**	**podparcie 40 - 60 - 40**																		
Grubość	*Jx [cm4]*	*Przypadek*	*0,50*	*0,75*	*1,00*	*1,25*	*1,50*	*1,75*	*2,00*	*2,25*	*2,50*	*2,75*	*3,00*	*3,25*	*3,50*	*3,75*	*4,00*	*4,25*	*4,50*	*4,75*	*5,00*
0,50	min/max	SGN	10,89	6,20	4,07	2,91	2,20	1,72	1,39	1,14	0,95	0,81	0,69	0,60	0,53	0,46	0,41	0,36	0,32	0,29	0,26
	7,32	L/150	10,89	6,20	4,07	2,91	2,20	1,72	1,39	1,14	0,95	0,81	0,69	0,58	0,47	0,39	0,32	0,27	0,23	0,20	0,17
	8,35	L/200	10,89	6,20	4,07	2,91	2,20	1,72	1,39	1,14	0,95	0,73	0,57	0,45	0,37	0,30	0,25	0,21	0,18	0,15	0,13
		L/300	10,89	6,20	4,07	2,91	2,20	1,72	1,26	0,90	0,67	0,51	0,39	0,31	0,25	0,21	0,17	0,14	0,12	0,10	0,09
0,60		SGN	14,98	8,52	5,59	3,94	2,94	2,28	1,82	1,49	1,24	1,05	0,91	0,78	0,68	0,59	0,52	0,46	0,41	0,37	0,33
	9,07	L/150	14,98	8,52	5,59	3,94	2,94	2,28	1,82	1,49	1,24	1,05	0,91	0,73	0,59	0,49	0,40	0,34	0,29	0,24	0,21
	10,32	L/200	14,98	8,52	5,59	3,94	2,94	2,28	1,82	1,49	1,20	0,92	0,72	0,57	0,45	0,37	0,30	0,25	0,21	0,18	0,16
		L/300	14,98	8,52	5,59	3,94	2,94	2,28	1,59	1,14	0,83	0,62	0,48	0,38	0,30	0,25	0,20	0,17	0,14	0,12	0,10
0,63		SGN	16,32	9,28	6,02	4,24	3,16	2,45	1,96	1,60	1,34	1,13	0,97	0,83	0,72	0,63	0,55	0,49	0,44	0,40	0,36
	9,66	L/150	16,32	9,28	6,02	4,24	3,16	2,45	1,96	1,60	1,34	1,13	0,97	0,78	0,63	0,52	0,43	0,36	0,30	0,25	0,22
	10,84	L/200	16,32	9,28	6,02	4,24	3,16	2,45	1,96	1,60	1,28	0,98	0,76	0,60	0,48	0,39	0,32	0,27	0,22	0,19	0,16
		L/300	16,32	9,28	6,02	4,24	3,16	2,45	1,69	1,19	0,87	0,66	0,50	0,40	0,32	0,26	0,21	0,18	0,15	0,13	0,11
0,70		SGN	19,65	10,99	7,09	4,98	3,70	2,87	2,29	1,87	1,56	1,32	1,12	0,96	0,83	0,72	0,64	0,57	0,51	0,45	0,41
	11,07	L/150	19,65	10,99	7,09	4,98	3,70	2,87	2,29	1,87	1,56	1,32	1,12	0,88	0,71	0,58	0,47	0,40	0,33	0,28	0,24
	12,04	L/200	19,65	10,99	7,09	4,98	3,70	2,87	2,29	1,87	1,45	1,09	0,84	0,66	0,53	0,43	0,36	0,30	0,25	0,21	0,18
		L/300	19,65	10,99	7,09	4,98	3,70	2,81	1,89	1,33	0,97	0,73	0,56	0,44	0,35	0,29	0,24	0,20	0,17	0,14	0,12
0,75		SGN	22,08	12,25	7,89	5,53	4,11	3,18	2,53	2,07	1,72	1,45	1,23	1,05	0,91	0,79	0,70	0,62	0,55	0,50	0,45
	12,09	L/150	22,08	12,25	7,89	5,53	4,11	3,18	2,53	2,07	1,72	1,45	1,20	0,95	0,76	0,62	0,51	0,42	0,36	0,30	0,26
	12,90	L/200	22,08	12,25	7,89	5,53	4,11	3,18	2,53	2,07	1,56	1,17	0,90	0,71	0,57	0,46	0,38	0,32	0,27	0,23	0,20
		L/300	22,08	12,25	7,89	5,53	4,11	3,01	2,02	1,42	1,04	0,78	0,60	0,47	0,38	0,31	0,25	0,21	0,18	0,15	0,13
0,80		SGN	24,52	13,56	8,71	6,10	4,52	3,49	2,78	2,27	1,89	1,59	1,34	1,15	0,99	0,86	0,76	0,67	0,60	0,54	0,49
	13,12	L/150	24,52	13,56	8,71	6,10	4,52	3,49	2,78	2,27	1,89	1,59	1,28	1,01	0,81	0,66	0,54	0,45	0,38	0,32	0,28
	13,76	L/200	24,52	13,56	8,71	6,10	4,52	3,49	2,78	2,27	1,66	1,25	0,96	0,76	0,61	0,49	0,41	0,34	0,29	0,24	0,21
		L/300	24,52	13,56	8,71	6,10	4,52	3,21	2,15	1,52	1,11	0,83	0,64	0,50	0,40	0,33	0,27	0,23	0,19	0,16	0,14
0,88		SGN	28,61	15,76	10,09	7,05	5,21	4,02	3,20	2,60	2,16	1,80	1,52	1,30	1,12	0,98	0,86	0,76	0,68	0,61	0,55
	14,79	L/150	28,61	15,76	10,09	7,05	5,21	4,02	3,20	2,60	2,16	1,80	1,41	1,11	0,89	0,72	0,60	0,50	0,42	0,36	0,31
	15,14	L/200	28,61	15,76	10,09	7,05	5,21	4,02	3,20	2,50	1,83	1,37	1,06	0,83	0,67	0,54	0,45	0,37	0,31	0,27	0,23
		L/300	28,61	15,76	10,09	7,05	5,21	3,53	2,37	1,67	1,22	0,92	0,71	0,55	0,44	0,36	0,30	0,25	0,21	0,18	0,15
1,00		SGN	35,16	19,24	12,27	8,54	6,30	4,84	3,84	3,13	2,57	2,13	1,80	1,53	1,33	1,16	1,02	0,90	0,81	0,73	0,66
	17,02	L/150	35,16	19,24	12,27	8,54	6,30	4,84	3,84	3,13	2,57	2,08	1,60	1,26	1,01	0,82	0,68	0,56	0,48	0,40	0,35
	17,20	L/200	35,16	19,24	12,27	8,54	6,30	4,84	3,84	2,84	2,07	1,56	1,20	0,95	0,76	0,62	0,51	0,42	0,36	0,30	0,26
		L/300	35,16	19,24	12,27	8,54	6,30	4,01	2,69	1,89	1,38	1,04	0,80	0,63	0,51	0,41	0,34	0,28	0,24	0,20	0,17
Liczba przęseł:		**3**	**podparcie 40 - 60 - 60 - 40**																		
Grubość	*Jx [cm4]*	*Przypadek*	*0,50*	*0,75*	*1,00*	*1,25*	*1,50*	*1,75*	*2,00*	*2,25*	*2,50*	*2,75*	*3,00*	*3,25*	*3,50*	*3,75*	*4,00*	*4,25*	*4,50*	*4,75*	*5,00*
0,50	min/max	SGN	12,83	7,35	4,86	3,49	2,64	2,08	1,68	1,39	1,16	0,99	0,85	0,74	0,65	0,57	0,51	0,45	0,40	0,36	0,33
	7,32	L/150	12,83	7,35	4,86	3,49	2,64	2,08	1,68	1,31	0,97	0,75	0,58	0,46	0,37	0,30	0,25	0,21	0,18	0,15	0,13
	8,35	L/200	12,83	7,35	4,86	3,49	2,64	2,07	1,42	1,02	0,76	0,57	0,45	0,35	0,29	0,23	0,19	0,16	0,14	0,12	0,10
		L/300	12,83	7,35	4,86	3,49	2,25	1,45	0,99	0,71	0,52	0,39	0,31	0,24	0,20	0,16	0,13	0,11	0,09	0,08	0,07
0,60		SGN	17,65	10,11	6,69	4,74	3,55	2,76	2,21	1,82	1,52	1,29	1,11	0,96	0,84	0,74	0,65	0,58	0,51	0,46	0,42
	9,07	L/150	17,65	10,11	6,69	4,74	3,55	2,76	2,21	1,66	1,24	0,94	0,73	0,58	0,47	0,38	0,32	0,27	0,22	0,19	0,16
	10,32	L/200	17,65	10,11	6,69	4,74	3,55	2,62	1,81	1,29	0,95	0,72	0,56	0,44	0,36	0,29	0,24	0,20	0,17	0,14	0,12
		L/300	17,65	10,11	6,69	4,73	2,85	1,83	1,25	0,89	0,65	0,49	0,38	0,30	0,24	0,19	0,16	0,13	0,11	0,10	0,08
0,63		SGN	19,23	11,02	7,21	5,11	3,82	2,97	2,38	1,95	1,63	1,38	1,19	1,03	0,90	0,79	0,69	0,61	0,55	0,49	0,45
	9,66	L/150	19,23	11,02	7,21	5,11	3,82	2,97	2,38	1,76	1,32	1,00	0,78	0,62	0,50	0,41	0,34	0,28	0,24	0,20	0,17
	10,84	L/200	19,23	11,02	7,21	5,11	3,82	2,79	1,92	1,37	1,01	0,77	0,60	0,47	0,38	0,31	0,25	0,21	0,18	0,15	0,13
		L/300	19,23	11,02	7,21	5,04	3,03	1,95	1,33	0,94	0,69	0,52	0,40	0,31	0,25	0,20	0,17	0,14	0,12	0,10	0,09
0,70		SGN	23,17	13,09	8,50	6,00	4,48	3,48	2,78	2,28	1,90	1,61	1,38	1,20	1,04	0,90	0,80	0,71	0,63	0,57	0,51
	11,07	L/150	23,17	13,09	8,50	6,00	4,48	3,48	2,78	2,03	1,50	1,14	0,88	0,69	0,56	0,45	0,37	0,31	0,26	0,22	0,19
	12,04	L/200	23,17	13,09	8,50	6,00	4,48	3,19	2,20	1,56	1,14	0,86	0,66	0,52	0,42	0,34	0,28	0,23	0,20	0,17	0,14
		L/300	23,17	13,09	8,50	5,76	3,46	2,21	1,48	1,04	0,76	0,57	0,44	0,35	0,28	0,23	0,19	0,16	0,13	0,11	0,10
0,75		SGN	26,10	14,61	9,46	6,67	4,97	3,86	3,08	2,52	2,10	1,78	1,53	1,31	1,14	0,99	0,87	0,77	0,69	0,62	0,56
	12,09	L/150	26,10	14,61	9,46	6,67	4,97	3,86	3,08	2,21	1,63	1,23	0,95	0,74	0,60	0,48	0,40	0,33	0,28	0,24	0,20
	12,90	L/200	26,10	14,61	9,46	6,67	4,97	3,49	2,38	1,68	1,22	0,92	0,71	0,56	0,45	0,36	0,30	0,25	0,21	0,18	0,15
		L/300	26,10	14,61	9,46	6,29	3,75	2,37	1,59	1,12	0,82	0,61	0,47	0,37	0,30	0,24	0,20	0,17	0,14	0,12	0,10
0,80		SGN	29,00	16,18	10,46	7,36	5,48	4,24	3,39	2,77	2,31	1,95	1,67	1,43	1,24	1,08	0,95	0,84	0,75	0,68	0,61
	13,12	L/150	29,00	16,18	10,46	7,36	5,48	4,24	3,34	2,39	1,74	1,31	1,01	0,79	0,64	0,52	0,43	0,36	0,30	0,25	0,22
	13,76	L/200	29,00	16,18	10,46	7,36	5,48	3,79	2,54	1,79	1,31	0,98	0,76	0,60	0,48	0,39	0,32	0,27	0,22	0,19	0,16
		L/300	29,00	16,18	10,46	6,82	4,00	2,53	1,70	1,19	0,87	0,65	0,50	0,40	0,32	0,26	0,21	0,18	0,15	0,13	0,11
0,88		SGN	33,87	18,83	12,13	8,51	6,32	4,89	3,90	3,18	2,64	2,24	1,90	1,62	1,40	1,22	1,08	0,95	0,85	0,77	0,69
	14,79	L/150	33,87	18,83	12,13	8,51	6,32	4,89	3,73	2,62	1,91	1,44	1,11	0,87	0,70	0,57	0,47	0,39	0,33	0,28	0,24
	15,14	L/200	33,87	18,83	12,13	8,51	6,32	4,17	2,80	1,97	1,44	1,08	0,83	0,65	0,52	0,43	0,35	0,29	0,25	0,21	0,18
		L/300	33,87	18,83	12,13	7,56	4,40	2,78	1,87	1,31	0,96	0,72	0,55	0,44	0,35	0,28	0,23	0,20	0,16	0,14	0,12
1,00		SGN	41,71	23,02	14,77	10,33	7,64	5,90	4,69	3,82	3,18	2,66	2,24	1,91	1,65	1,44	1,27	1,13	1,01	0,91	0,82
	17,02	L/150	41,71	23,02	14,77	10,33	7,64	5,90	4,24	2,98	2,18	1,64	1,26	0,99	0,79	0,65	0,53	0,44	0,37	0,32	0,27
	17,20	L/200	41,71	23,02	14,77	10,33	7,50	4,74	3,18	2,24	1,63	1,23	0,95	0,74	0,60	0,48	0,40	0,33	0,28	0,24	0,20
		L/300	41,71	23,02	14,77	8,60	5,00	3,16	2,12	1,49	1,09	0,82	0,63	0,50	0,40	0,32	0,27	0,22	0,19	0,16	0,14

S320 GD

T35ECO		Pozytyw																			
Liczba przęseł:		**1**	**podparcie 40 - 40**																		
Grubość	*Jx [cm4]*	*Przypadek*	*0,50*	*0,75*	*1,00*	*1,25*	*1,50*	*1,75*	*2,00*	*2,25*	*2,50*	*2,75*	*3,00*	*3,25*	*3,50*	*3,75*	*4,00*	*4,25*	*4,50*	*4,75*	*5,00*
0,50	min/max	SGN	14,48	9,66	6,62	4,25	2,96	2,17	1,66	1,32	1,07	0,88	0,74	0,63	0,54	0,47	0,42	0,37	0,33	0,30	0,27
	5,57	L/150	14,48	9,66	5,88	3,23	1,97	1,30	0,90	0,65	0,49	0,37	0,29	0,23	0,18	0,15	0,12	0,10	0,09	0,08	0,06
	7,78	L/200	14,48	9,66	4,80	2,62	1,60	1,04	0,72	0,51	0,38	0,29	0,22	0,18	0,14	0,12	0,10	0,08	0,07	0,06	0,05
		L/300	14,48	7,54	3,57	1,93	1,15	0,73	0,50	0,35	0,26	0,20	0,15	0,12	0,10	0,08	0,06	0,05	0,05	0,04	0,03
0,60		SGN	20,64	13,76	8,46	5,43	3,77	2,77	2,12	1,68	1,36	1,12	0,95	0,81	0,69	0,61	0,53	0,47	0,42	0,38	0,34
	7,29	L/150	20,64	13,76	7,65	4,23	2,58	1,69	1,17	0,84	0,62	0,47	0,36	0,29	0,23	0,19	0,16	0,13	0,11	0,09	0,08
	9,78	L/200	20,64	13,15	6,28	3,42	2,07	1,34	0,91	0,65	0,48	0,36	0,28	0,22	0,18	0,14	0,12	0,10	0,08	0,07	0,06
		L/300	20,64	10,14	4,63	2,46	1,45	0,93	0,63	0,44	0,33	0,25	0,19	0,15	0,12	0,10	0,08	0,07	0,06	0,05	0,04
0,63		SGN	22,68	15,12	9,03	5,79	4,03	2,96	2,27	1,79	1,45	1,20	1,01	0,86	0,74	0,65	0,57	0,50	0,45	0,40	0,36
	7,83	L/150	22,68	15,12	8,22	4,53	2,76	1,81	1,25	0,90	0,66	0,50	0,39	0,31	0,25	0,20	0,17	0,14	0,12	0,10	0,09
	10,38	L/200	22,68	14,24	6,73	3,66	2,22	1,43	0,97	0,69	0,51	0,38	0,30	0,23	0,19	0,15	0,13	0,11	0,09	0,08	0,07
		L/300	22,68	10,88	4,96	2,62	1,54	0,98	0,67	0,47	0,35	0,26	0,20	0,16	0,13	0,10	0,09	0,07	0,06	0,05	0,04
0,70		SGN	27,79	18,38	10,38	6,66	4,63	3,40	2,61	2,06	1,67	1,38	1,16	0,99	0,85	0,74	0,65	0,58	0,52	0,46	0,42
	9,14	L/150	27,79	18,38	9,59	5,27	3,21	2,10	1,44	1,02	0,75	0,57	0,44	0,35	0,28	0,23	0,19	0,16	0,13	0,11	0,10
	11,80	L/200	27,79	16,87	7,83	4,25	2,56	1,63	1,11	0,78	0,58	0,44	0,34	0,27	0,21	0,17	0,14	0,12	0,10	0,09	0,07
		L/300	27,79	12,63	5,69	2,99	1,76	1,12	0,76	0,54	0,39	0,30	0,23	0,18	0,15	0,12	0,10	0,08	0,07	0,06	0,05
0,75		SGN	31,72	20,10	11,35	7,28	5,06	3,72	2,85	2,25	1,83	1,51	1,27	1,08	0,93	0,81	0,71	0,63	0,56	0,51	0,46
	10,09	L/150	31,72	20,10	10,59	5,82	3,53	2,31	1,57	1,12	0,82	0,62	0,48	0,38	0,31	0,25	0,21	0,17	0,15	0,12	0,11
	12,79	L/200	31,72	18,65	8,63	4,68	2,78	1,78	1,20	0,85	0,63	0,47	0,37	0,29	0,23	0,19	0,16	0,13	0,11	0,09	0,08
		L/300	31,72	13,92	6,20	3,25	1,91	1,22	0,82	0,58	0,43	0,32	0,25	0,20	0,16	0,13	0,11	0,09	0,07	0,06	0,05
0,80		SGN	35,89	21,88	12,36	7,93	5,51	4,05	3,10	2,45	1,99	1,64	1,38	1,18	1,01	0,88	0,78	0,69	0,61	0,55	0,50
	11,07	L/150	35,89	21,88	11,62	6,37	3,86	2,51	1,70	1,21	0,89	0,67	0,52	0,41	0,33	0,27	0,22	0,19	0,16	0,13	0,12
	13,76	L/200	35,89	20,46	9,45	5,12	3,02	1,92	1,30	0,92	0,68	0,51	0,40	0,31	0,25	0,20	0,17	0,14	0,12	0,10	0,09
		L/300	35,89	15,23	6,72	3,52	2,07	1,32	0,89	0,63	0,46	0,35	0,27	0,21	0,17	0,14	0,11	0,09	0,08	0,07	0,06
0,88		SGN	43,06	24,80	14,00	8,98	6,24	4,59	3,52	2,78	2,25	1,86	1,56	1,33	1,15	1,00	0,88	0,78	0,70	0,62	0,56
	12,67	L/150	43,06	24,80	13,30	7,25	4,40	2,82	1,91	1,36	1,00	0,75	0,58	0,46	0,37	0,30	0,25	0,21	0,17	0,15	0,13
	15,14	L/200	43,06	23,43	10,78	5,75	3,39	2,16	1,46	1,03	0,76	0,57	0,44	0,35	0,28	0,23	0,19	0,16	0,13	0,11	0,10
		L/300	43,06	17,26	7,55	3,95	2,32	1,47	0,99	0,70	0,51	0,38	0,29	0,23	0,19	0,15	0,12	0,10	0,09	0,07	0,06
1,00		SGN	54,94	29,27	16,53	10,59	7,36	5,41	4,15	3,28	2,65	2,19	1,84	1,57	1,36	1,18	1,04	0,92	0,82	0,74	0,66
	15,15	L/150	54,94	29,27	15,90	8,64	5,16	3,29	2,23	1,57	1,15	0,87	0,67	0,53	0,42	0,34	0,28	0,24	0,20	0,17	0,14
	17,20	L/200	54,94	28,03	12,81	6,71	3,95	2,51	1,69	1,19	0,86	0,65	0,50	0,39	0,32	0,26	0,21	0,18	0,15	0,13	0,11
		L/300	54,94	20,17	8,80	4,58	2,66	1,68	1,12	0,79	0,58	0,43	0,33	0,26	0,21	0,17	0,14	0,12	0,10	0,08	0,07

Liczba przęseł:		**2**	**podparcie 40 - 80 - 40**																		
Grubość	*Jx [cm4]*	*Przypadek*	*0,50*	*0,75*	*1,00*	*1,25*	*1,50*	*1,75*	*2,00*	*2,25*	*2,50*	*2,75*	*3,00*	*3,25*	*3,50*	*3,75*	*4,00*	*4,25*	*4,50*	*4,75*	*5,00*
0,50	min/max	SGN	13,41	7,28	4,61	3,19	2,34	1,80	1,41	1,12	0,91	0,76	0,64	0,55	0,47	0,41	0,36	0,32	0,29	0,26	0,23
	5,57	L/150	13,41	7,28	4,61	3,19	2,34	1,80	1,41	1,12	0,91	0,76	0,64	0,54	0,44	0,36	0,30	0,25	0,21	0,18	0,16
	7,78	L/200	13,41	7,28	4,61	3,19	2,34	1,80	1,41	1,12	0,89	0,68	0,53	0,42	0,34	0,28	0,23	0,19	0,16	0,14	0,12
		L/300	13,41	7,28	4,61	3,19	2,34	1,73	1,18	0,84	0,62	0,47	0,37	0,29	0,23	0,19	0,16	0,13	0,11	0,10	0,08
0,60		SGN	18,11	9,77	6,16	4,25	3,12	2,39	1,85	1,47	1,20	0,99	0,84	0,72	0,62	0,54	0,48	0,42	0,38	0,34	0,31
	7,29	L/150	18,11	9,77	6,16	4,25	3,12	2,39	1,85	1,47	1,20	0,99	0,84	0,69	0,55	0,45	0,38	0,32	0,27	0,23	0,20
	9,78	L/200	18,11	9,77	6,16	4,25	3,12	2,39	1,85	1,47	1,13	0,86	0,67	0,53	0,43	0,35	0,29	0,24	0,21	0,18	0,15
		L/300	18,11	9,77	6,16	4,25	3,12	2,19	1,50	1,06	0,78	0,59	0,46	0,36	0,29	0,24	0,20	0,17	0,14	0,12	0,10
0,63		SGN	19,62	10,57	6,66	4,59	3,37	2,57	1,99	1,58	1,29	1,07	0,90	0,77	0,66	0,58	0,51	0,45	0,41	0,36	0,33
	7,83	L/150	19,62	10,57	6,66	4,59	3,37	2,57	1,99	1,58	1,29	1,07	0,90	0,73	0,59	0,48	0,40	0,34	0,28	0,24	0,21
	10,38	L/200	19,62	10,57	6,66	4,59	3,37	2,57	1,99	1,58	1,20	0,91	0,71	0,56	0,45	0,37	0,31	0,26	0,22	0,19	0,16
		L/300	19,62	10,57	6,66	4,59	3,37	2,33	1,59	1,13	0,83	0,63	0,49	0,39	0,31	0,25	0,21	0,18	0,15	0,13	0,11
0,70		SGN	23,29	12,51	7,87	5,42	3,96	3,02	2,33	1,85	1,50	1,25	1,05	0,90	0,78	0,68	0,60	0,53	0,47	0,43	0,38
	9,14	L/150	23,29	12,51	7,87	5,42	3,96	3,02	2,33	1,85	1,50	1,25	1,05	0,83	0,67	0,55	0,46	0,38	0,32	0,28	0,24
	11,80	L/200	23,29	12,51	7,87	5,42	3,96	3,02	2,33	1,85	1,37	1,04	0,81	0,64	0,52	0,42	0,35	0,29	0,25	0,21	0,18
		L/300	23,29	12,51	7,87	5,42	3,96	2,66	1,81	1,29	0,95	0,72	0,55	0,44	0,35	0,29	0,24	0,20	0,17	0,14	0,12
0,75		SGN	26,05	13,97	8,77	6,03	4,41	3,34	2,57	2,05	1,66	1,38	1,16	0,99	0,86	0,75	0,66	0,59	0,52	0,47	0,43
	10,09	L/150	26,05	13,97	8,77	6,03	4,41	3,34	2,57	2,05	1,66	1,38	1,14	0,91	0,73	0,60	0,50	0,42	0,35	0,30	0,26
	12,79	L/200	26,05	13,97	8,77	6,03	4,41	3,34	2,57	2,03	1,49	1,13	0,88	0,70	0,56	0,46	0,38	0,32	0,27	0,23	0,20
		L/300	26,05	13,97	8,77	6,03	4,41	2,90	1,97	1,40	1,03	0,78	0,60	0,47	0,38	0,31	0,25	0,21	0,18	0,15	0,13
0,80		SGN	28,91	15,47	9,70	6,67	4,87	3,67	2,83	2,25	1,83	1,52	1,28	1,09	0,95	0,83	0,73	0,64	0,58	0,52	0,47
	11,07	L/150	28,91	15,47	9,70	6,67	4,87	3,67	2,83	2,25	1,83	1,52	1,24	0,98	0,79	0,65	0,54	0,45	0,38	0,32	0,28
	13,76	L/200	28,91	15,47	9,70	6,67	4,87	3,67	2,83	2,19	1,62	1,23	0,95	0,75	0,61	0,49	0,41	0,34	0,29	0,24	0,21
		L/300	28,91	15,47	9,70	6,67	4,87	3,13	2,13	1,51	1,11	0,83	0,64	0,50	0,40	0,33	0,27	0,23	0,19	0,16	0,14
0,88		SGN	33,68	17,97	11,24	7,72	5,64	4,22	3,25	2,58	2,10	1,74	1,47	1,26	1,09	0,95	0,83	0,74	0,66	0,59	0,54
	12,67	L/150	33,68	17,97	11,24	7,72	5,64	4,22	3,25	2,58	2,10	1,74	1,39	1,10	0,89	0,72	0,60	0,50	0,42	0,36	0,31
	15,14	L/200	33,68	17,97	11,24	7,72	5,64	4,22	3,25	2,46	1,81	1,37	1,06	0,83	0,67	0,54	0,45	0,37	0,31	0,27	0,23
		L/300	33,68	17,97	11,24	7,72	5,48	3,51	2,37	1,67	1,22	0,92	0,71	0,56	0,44	0,36	0,30	0,25	0,21	0,18	0,15
1,00		SGN	40,99	21,77	13,58	9,30	6,77	5,02	3,87	3,07	2,50	2,07	1,75	1,49	1,29	1,13	0,99	0,88	0,79	0,71	0,64
	15,15	L/150	40,99	21,77	13,58	9,30	6,77	5,02	3,87	3,07	2,50	2,07	1,60	1,26	1,01	0,82	0,68	0,56	0,48	0,40	0,35
	17,20	L/200	40,99	21,77	13,58	9,30	6,77	5,02	3,87	2,85	2,08	1,56	1,20	0,95	0,76	0,62	0,51	0,42	0,36	0,30	0,26
		L/300	40,99	21,77	13,58	9,30	6,36	4,02	2,70	1,90	1,38	1,04	0,80	0,63	0,51	0,41	0,34	0,28	0,24	0,20	0,17

Liczba przęseł:		**3**	**podparcie 40 - 80 - 80 - 40**																		
Grubość	*Jx [cm4]*	*Przypadek*	*0,50*	*0,75*	*1,00*	*1,25*	*1,50*	*1,75*	*2,00*	*2,25*	*2,50*	*2,75*	*3,00*	*3,25*	*3,50*	*3,75*	*4,00*	*4,25*	*4,50*	*4,75*	*5,00*
0,50	min/max	SGN	15,97	8,74	5,57	3,87	2,85	2,19	1,74	1,40	1,14	0,94	0,80	0,68	0,59	0,51	0,45	0,40	0,36	0,32	0,29
	5,57	L/150	15,97	8,74	5,57	3,87	2,85	2,19	1,57	1,15	0,87	0,67	0,53	0,42	0,34	0,28	0,23	0,20	0,17	0,14	0,12
	7,78	L/200	15,97	8,74	5,57	3,87	2,70	1,82	1,29	0,94	0,70	0,53	0,41	0,33	0,26	0,22	0,18	0,15	0,13	0,11	0,09
		L/300	15,97	8,74	5,57	3,28	2,05	1,36	0,93	0,66	0,48	0,37	0,29	0,23	0,18	0,15	0,12	0,10	0,09	0,07	0,06
0,60		SGN	21,59	11,75	7,45	5,17	3,80	2,92	2,31	1,83	1,49	1,24	1,04	0,89	0,77	0,67	0,59	0,53	0,47	0,42	0,38
	7,29	L/150	21,59	11,75	7,45	5,17	3,80	2,92	2,06	1,51	1,14	0,87	0,68	0,54	0,43	0,36	0,29	0,25	0,21	0,18	0,15
	9,78	L/200	21,59	11,75	7,45	5,17	3,58	2,42	1,68	1,20	0,89	0,67	0,52	0,41	0,33	0,27	0,23	0,19	0,16	0,14	0,12
		L/300	21,59	11,75	7,45	4,33	2,67	1,72	1,17	0,83	0,61	0,46	0,36	0,28	0,23	0,19	0,15	0,13	0,11	0,09	0,08
0,63		SGN	23,39	12,71	8,06	5,58	4,10	3,15	2,48	1,97	1,60	1,33	1,12	0,96	0,83	0,72	0,64	0,57	0,51	0,45	0,41
	7,83	L/150	23,39	12,71	8,06	5,58	4,10	3,15	2,22	1,62	1,22	0,93	0,72	0,57	0,46	0,38	0,31	0,26	0,22	0,19	0,16
	10,38	L/200	23,39	12,71	8,06	5,58	3,85	2,60	1,80	1,28	0,94	0,72	0,56	0,44	0,35	0,29	0,24	0,20	0,17	0,14	0,12
		L/300	23,39	12,71	8,06	4,66	2,85	1,83	1,24	0,88	0,65	0,49	0,38	0,30	0,24	0,20	0,16	0,14	0,12	0,10	0,08
0,70		SGN	27,80	15,06	9,52	6,59	4,84	3,71	2,90	2,30	1,88	1,56	1,31	1,12	0,97	0,85	0,75	0,66	0,59	0,53	0,48
	9,14	L/150	27,80	15,06	9,52	6,59	4,84	3,70	2,59	1,88	1,40	1,06	0,83	0,65	0,53	0,43	0,36	0,30	0,25	0,22	0,19
	11,80	L/200	27,80	15,06	9,52	6,59	4,50	3,02	2,06	1,46	1,08	0,82	0,63	0,50	0,40	0,33	0,27	0,23	0,19	0,16	0,14
		L/300	27,80	15,06	9,52	5,48	3,26	2,09	1,42	1,01	0,74	0,56	0,43	0,34	0,27	0,22	0,19	0,15	0,13	0,11	0,10
0,75		SGN	31,11	16,82	10,62	7,34	5,38	4,12	3,21	2,55	2,08	1,72	1,45	1,24	1,07	0,94	0,83	0,73	0,65	0,59	0,53
	10,09	L/150	31,11	16,82	10,62	7,34	5,38	4,09	2,86	2,07	1,53	1,16	0,90	0,71	0,57	0,47	0,39	0,33	0,27	0,23	0,20
	12,79	L/200	31,11	16,82	10,62	7,34	4,97	3,30	2,24	1,59	1,17	0,89	0,69	0,55	0,44	0,36	0,30	0,25	0,21	0,18	0,15
		L/300	31,11	16,82	10,62	5,98	3,55	2,28	1,54	1,09	0,80	0,61	0,47	0,37	0,30	0,24	0,20	0,17	0,14	0,12	0,10
0,80		SGN	34,54	18,64	11,75	8,12	5,95	4,55	3,53	2,80	2,28	1,89	1,60	1,36	1,18	1,03	0,91	0,80	0,72	0,65	0,58
	11,07	L/150	34,54	18,64	11,75	8,12	5,95	4,49	3,14	2,25	1,66	1,26	0,97	0,77	0,62	0,51	0,42	0,35	0,30	0,25	0,22
	13,76	L/200	34,54	18,64	11,75	8,12	5,46	3,58	2,43	1,73	1,27	0,96	0,74	0,59	0,47	0,39	0,32	0,27	0,22	0,19	0,16
		L/300	34,54	18,64	11,75	6,48	3,85	2,46	1,67	1,18	0,87	0,65	0,50	0,40	0,32	0,26	0,21	0,18	0,15	0,13	0,11
0,88		SGN	40,27	21,67	13,64	9,40	6,89	5,26	4,05	3,22	2,62	2,18	1,83	1,57	1,35	1,18	1,04	0,92	0,83	0,74	0,67
	12,67	L/150	40,27	21,67	13,64	9,40	6,89	5,15	3,55	2,53	1,86	1,41	1,09	0,86	0,69	0,57	0,47	0,39	0,33	0,28	0,24
	15,14	L/200	40,27	21,67	13,64	9,40	6,24	4,02	2,73	1,94	1,42	1,07	0,83	0,66	0,52	0,43	0,35	0,29	0,25	0,21	0,18
		L/300	40,27	21,67	13,54	7,29	4,32	2,76	1,86	1,31	0,96	0,72	0,56	0,44	0,35	0,28	0,23	0,20	0,16	0,14	0,12
1,00		SGN	49,06	26,28	16,49	11,34	8,29	6,26	4,82	3,83	3,12	2,59	2,18	1,86	1,61	1,41	1,24	1,10	0,98	0,88	0,80
	15,15	L/150	49,06	26,28	16,49	11,34	8,29	6,10	4,15	2,94	2,16	1,64	1,26	0,99	0,79	0,65	0,53	0,44	0,37	0,32	0,27
	17,20	L/200	49,06	26,28	16,49	11,34	7,31	4,68	3,17	2,24	1,63	1,23	0,95	0,74	0,60	0,48	0,40	0,33	0,28	0,24	0,20
		L/300	49,06	26,28	16,04	8,51	5,01	3,16	2,12	1,49	1,09	0,82	0,63	0,50	0,40	0,32	0,27	0,22	0,19	0,16	0,14

S320 GD

T35ECO		Negatyw																			
Liczba przęseł:		**1**	**podparcie 40 - 40**																		
Grubość	*Jx [cm4]*	*Przypadek*	*0,50*	*0,75*	*1,00*	*1,25*	*1,50*	*1,75*	*2,00*	*2,25*	*2,50*	*2,75*	*3,00*	*3,25*	*3,50*	*3,75*	*4,00*	*4,25*	*4,50*	*4,75*	*5,00*
0,50	min/max	SGN	10,35	6,90	5,17	3,78	2,63	1,93	1,48	1,17	0,95	0,78	0,66	0,56	0,48	0,42	0,37	0,33	0,29	0,26	0,24
	7,32	L/150	10,35	6,90	5,17	3,78	2,29	1,47	1,00	0,71	0,52	0,40	0,31	0,24	0,20	0,16	0,13	0,11	0,09	0,08	0,07
	8,35	L/200	10,35	6,90	5,17	3,00	1,77	1,14	0,77	0,55	0,40	0,30	0,24	0,19	0,15	0,12	0,10	0,09	0,07	0,06	0,05
		L/300	10,35	6,90	3,94	2,08	1,23	0,78	0,53	0,38	0,28	0,21	0,16	0,13	0,10	0,08	0,07	0,06	0,05	0,04	0,04
0,60		SGN	14,69	9,79	7,35	4,95	3,44	2,53	1,94	1,53	1,24	1,03	0,86	0,73	0,63	0,55	0,49	0,43	0,38	0,34	0,31
	9,07	L/150	14,69	9,79	7,35	4,88	2,90	1,86	1,27	0,90	0,66	0,50	0,39	0,31	0,25	0,20	0,17	0,14	0,12	0,10	0,09
	10,32	L/200	14,69	9,79	7,11	3,80	2,24	1,43	0,97	0,69	0,51	0,38	0,30	0,23	0,19	0,15	0,13	0,11	0,09	0,08	0,06
		L/300	14,69	9,79	5,00	2,63	1,55	0,99	0,67	0,47	0,35	0,26	0,20	0,16	0,13	0,10	0,08	0,07	0,06	0,05	0,04
0,63		SGN	16,14	10,76	8,07	5,33	3,70	2,72	2,08	1,65	1,33	1,10	0,93	0,79	0,68	0,59	0,52	0,46	0,41	0,37	0,33
	9,66	L/150	16,14	10,76	8,07	5,19	3,08	1,98	1,35	0,96	0,70	0,53	0,41	0,33	0,26	0,21	0,18	0,15	0,12	0,11	0,09
	10,84	L/200	16,14	10,76	7,59	4,04	2,39	1,53	1,03	0,73	0,54	0,41	0,32	0,25	0,20	0,16	0,13	0,11	0,09	0,08	0,07
		L/300	16,14	10,76	5,32	2,79	1,64	1,05	0,71	0,50	0,36	0,27	0,21	0,17	0,13	0,11	0,09	0,07	0,06	0,05	0,05
0,70		SGN	19,79	13,19	9,71	6,22	4,33	3,18	2,44	1,92	1,56	1,29	1,08	0,92	0,80	0,69	0,61	0,54	0,48	0,43	0,39
	11,07	L/150	19,79	13,19	9,71	5,95	3,53	2,27	1,54	1,09	0,80	0,61	0,47	0,37	0,29	0,24	0,20	0,16	0,14	0,12	0,10
	12,04	L/200	19,79	13,19	8,72	4,62	2,73	1,74	1,18	0,83	0,60	0,45	0,35	0,28	0,22	0,18	0,15	0,12	0,10	0,09	0,08
		L/300	19,79	13,19	6,08	3,18	1,86	1,17	0,79	0,55	0,40	0,30	0,23	0,18	0,15	0,12	0,10	0,08	0,07	0,06	0,05
0,75		SGN	22,63	15,09	10,74	6,89	4,79	3,52	2,70	2,13	1,73	1,43	1,20	1,02	0,88	0,77	0,67	0,60	0,53	0,48	0,43
	12,09	L/150	22,63	15,09	10,74	6,50	3,87	2,47	1,68	1,18	0,86	0,65	0,50	0,39	0,32	0,26	0,21	0,18	0,15	0,13	0,11
	12,90	L/200	22,63	15,09	9,56	5,04	2,97	1,88	1,26	0,89	0,65	0,49	0,38	0,30	0,24	0,19	0,16	0,13	0,11	0,09	0,08
		L/300	22,63	14,71	6,63	3,43	1,99	1,26	0,84	0,59	0,43	0,32	0,25	0,20	0,16	0,13	0,11	0,09	0,07	0,06	0,05
0,80		SGN	25,68	17,12	11,81	7,57	5,26	3,87	2,96	2,34	1,90	1,57	1,32	1,12	0,97	0,84	0,74	0,66	0,59	0,53	0,47
	13,12	L/150	25,68	17,12	11,81	7,05	4,19	2,68	1,80	1,26	0,92	0,69	0,53	0,42	0,34	0,27	0,23	0,19	0,16	0,13	0,12
	13,76	L/200	25,68	17,12	10,38	5,46	3,19	2,01	1,35	0,95	0,69	0,52	0,40	0,32	0,25	0,21	0,17	0,14	0,12	0,10	0,09
		L/300	25,68	16,01	7,10	3,66	2,12	1,34	0,90	0,63	0,46	0,35	0,27	0,21	0,17	0,14	0,11	0,09	0,08	0,07	0,06
0,88		SGN	30,97	20,65	13,56	8,70	6,04	4,44	3,40	2,69	2,18	1,80	1,51	1,29	1,11	0,97	0,85	0,75	0,67	0,60	0,55
	14,79	L/150	30,97	20,65	13,56	7,95	4,67	2,95	1,98	1,39	1,01	0,76	0,59	0,46	0,37	0,30	0,25	0,21	0,17	0,15	0,13
	15,14	L/200	30,97	20,65	11,68	6,04	3,50	2,21	1,48	1,04	0,76	0,57	0,44	0,35	0,28	0,23	0,19	0,16	0,13	0,11	0,10
		L/300	30,97	18,27	7,81	4,02	2,34	1,47	0,99	0,70	0,51	0,38	0,29	0,23	0,19	0,15	0,12	0,10	0,09	0,07	0,06
1,00		SGN	39,95	26,63	16,13	10,34	7,19	5,29	4,04	3,19	2,59	2,14	1,80	1,53	1,32	1,15	1,01	0,90	0,80	0,72	0,65
	17,02	L/150	39,95	26,63	16,13	9,15	5,31	3,35	2,25	1,58	1,15	0,87	0,67	0,53	0,42	0,34	0,28	0,23	0,20	0,17	0,14
	17,20	L/200	39,95	26,63	13,32	6,86	3,98	2,51	1,69	1,18	0,86	0,65	0,50	0,39	0,32	0,26	0,21	0,18	0,15	0,13	0,11
		L/300	39,95	20,78	8,88	4,57	2,65	1,68	1,12	0,79	0,58	0,43	0,33	0,26	0,21	0,17	0,14	0,12	0,10	0,08	0,07
Liczba przęseł:		**2**	**podparcie 40 - 80 - 40**																		
Grubość	*Jx [cm4]*	*Przypadek*	*0,50*	*0,75*	*1,00*	*1,25*	*1,50*	*1,75*	*2,00*	*2,25*	*2,50*	*2,75*	*3,00*	*3,25*	*3,50*	*3,75*	*4,00*	*4,25*	*4,50*	*4,75*	*5,00*
0,50	min/max	SGN	11,60	6,53	4,27	3,03	2,28	1,78	1,43	1,17	0,98	0,83	0,71	0,61	0,53	0,46	0,41	0,36	0,32	0,29	0,26
	7,32	L/150	11,60	6,53	4,27	3,03	2,28	1,78	1,43	1,17	0,98	0,83	0,71	0,58	0,47	0,39	0,32	0,27	0,23	0,20	0,17
	8,35	L/200	11,60	6,53	4,27	3,03	2,28	1,78	1,43	1,17	0,96	0,73	0,57	0,45	0,37	0,30	0,25	0,21	0,18	0,15	0,13
		L/300	11,60	6,53	4,27	3,03	2,28	1,78	1,26	0,91	0,67	0,51	0,39	0,31	0,25	0,21	0,17	0,14	0,12	0,10	0,09
0,60		SGN	15,92	8,97	5,84	4,10	3,04	2,35	1,88	1,53	1,28	1,08	0,91	0,78	0,68	0,59	0,52	0,46	0,41	0,37	0,33
	9,07	L/150	15,92	8,97	5,84	4,10	3,04	2,35	1,88	1,53	1,28	1,08	0,91	0,73	0,59	0,49	0,40	0,34	0,29	0,24	0,21
	10,32	L/200	15,92	8,97	5,84	4,10	3,04	2,35	1,88	1,53	1,21	0,92	0,72	0,57	0,45	0,37	0,30	0,25	0,21	0,18	0,16
		L/300	15,92	8,97	5,84	4,10	3,04	2,32	1,59	1,14	0,83	0,62	0,48	0,38	0,30	0,25	0,20	0,17	0,14	0,12	0,10
0,63		SGN	17,33	9,77	6,30	4,41	3,27	2,53	2,02	1,65	1,37	1,16	0,98	0,83	0,72	0,63	0,55	0,49	0,44	0,40	0,36
	9,66	L/150	17,33	9,77	6,30	4,41	3,27	2,53	2,02	1,65	1,37	1,16	0,98	0,78	0,63	0,52	0,43	0,36	0,30	0,25	0,22
	10,84	L/200	17,33	9,77	6,30	4,41	3,27	2,53	2,02	1,65	1,28	0,98	0,76	0,60	0,48	0,39	0,32	0,27	0,22	0,19	0,16
		L/300	17,33	9,77	6,30	4,41	3,27	2,47	1,69	1,19	0,87	0,66	0,50	0,40	0,32	0,26	0,21	0,18	0,15	0,13	0,11
0,70		SGN	20,84	11,54	7,39	5,17	3,83	2,95	2,35	1,92	1,59	1,33	1,12	0,96	0,83	0,72	0,64	0,57	0,51	0,45	0,41
	11,07	L/150	20,84	11,54	7,39	5,17	3,83	2,95	2,35	1,92	1,59	1,33	1,12	0,88	0,71	0,58	0,47	0,40	0,33	0,28	0,24
	12,04	L/200	20,84	11,54	7,39	5,17	3,83	2,95	2,35	1,92	1,45	1,09	0,84	0,66	0,53	0,43	0,36	0,30	0,25	0,21	0,18
		L/300	20,84	11,54	7,39	5,17	3,83	2,81	1,89	1,33	0,97	0,73	0,56	0,44	0,35	0,29	0,24	0,20	0,17	0,14	0,12
0,75		SGN	23,39	12,85	8,22	5,73	4,24	3,27	2,60	2,12	1,76	1,46	1,23	1,05	0,91	0,79	0,70	0,62	0,55	0,50	0,45
	12,09	L/150	23,39	12,85	8,22	5,73	4,24	3,27	2,60	2,12	1,76	1,46	1,20	0,95	0,76	0,62	0,51	0,42	0,36	0,30	0,26
	12,90	L/200	23,39	12,85	8,22	5,73	4,24	3,27	2,60	2,12	1,56	1,17	0,90	0,71	0,57	0,46	0,38	0,32	0,27	0,23	0,20
		L/300	23,39	12,85	8,22	5,73	4,24	3,01	2,02	1,42	1,04	0,78	0,60	0,47	0,38	0,31	0,25	0,21	0,18	0,15	0,13
0,80		SGN	25,94	14,21	9,07	6,32	4,67	3,59	2,85	2,32	1,92	1,59	1,34	1,15	0,99	0,86	0,76	0,67	0,60	0,54	0,49
	13,12	L/150	25,94	14,21	9,07	6,32	4,67	3,59	2,85	2,32	1,92	1,59	1,28	1,01	0,81	0,66	0,54	0,45	0,38	0,32	0,28
	13,76	L/200	25,94	14,21	9,07	6,32	4,67	3,59	2,85	2,27	1,66	1,25	0,96	0,76	0,61	0,49	0,41	0,34	0,29	0,24	0,21
		L/300	25,94	14,21	9,07	6,32	4,67	3,21	2,15	1,52	1,11	0,83	0,64	0,50	0,40	0,33	0,27	0,23	0,19	0,16	0,14
0,88		SGN	30,20	16,48	10,48	7,28	5,37	4,13	3,28	2,66	2,17	1,80	1,52	1,30	1,12	0,98	0,86	0,76	0,68	0,61	0,55
	14,79	L/150	30,20	16,48	10,48	7,28	5,37	4,13	3,28	2,66	2,17	1,80	1,41	1,11	0,89	0,72	0,60	0,50	0,42	0,36	0,31
	15,14	L/200	30,20	16,48	10,48	7,28	5,37	4,13	3,28	2,50	1,83	1,37	1,06	0,83	0,67	0,54	0,45	0,37	0,31	0,27	0,23
		L/300	30,20	16,48	10,48	7,28	5,37	3,53	2,37	1,67	1,22	0,92	0,71	0,55	0,44	0,36	0,30	0,25	0,21	0,18	0,15
1,00		SGN	37,02	20,06	12,71	8,81	6,47	4,96	3,93	3,16	2,57	2,13	1,80	1,53	1,33	1,16	1,02	0,90	0,81	0,73	0,66
	17,02	L/150	37,02	20,06	12,71	8,81	6,47	4,96	3,93	3,16	2,57	2,08	1,60	1,26	1,01	0,82	0,68	0,56	0,48	0,40	0,35
	17,20	L/200	37,02	20,06	12,71	8,81	6,47	4,96	3,93	2,84	2,07	1,56	1,20	0,95	0,76	0,62	0,51	0,42	0,36	0,30	0,26
		L/300	37,02	20,06	12,71	8,81	6,35	4,01	2,69	1,89	1,38	1,04	0,80	0,63	0,51	0,41	0,34	0,28	0,24	0,20	0,17
Liczba przęseł:		**3**	**podparcie 40 - 80 - 80 - 40**																		
Grubość	*Jx [cm4]*	*Przypadek*	*0,50*	*0,75*	*1,00*	*1,25*	*1,50*	*1,75*	*2,00*	*2,25*	*2,50*	*2,75*	*3,00*	*3,25*	*3,50*	*3,75*	*4,00*	*4,25*	*4,50*	*4,75*	*5,00*
0,50	min/max	SGN	12,93	7,77	5,11	3,64	2,75	2,16	1,74	1,43	1,19	1,01	0,87	0,76	0,66	0,58	0,51	0,45	0,40	0,36	0,33
	7,32	L/150	12,93	7,77	5,11	3,64	2,75	2,16	1,74	1,31	0,98	0,75	0,58	0,46	0,37	0,30	0,25	0,21	0,18	0,15	0,13
	8,35	L/200	12,93	7,77	5,11	3,64	2,75	2,08	1,44	1,02	0,76	0,58	0,45	0,35	0,29	0,23	0,19	0,16	0,14	0,12	0,10
		L/300	12,93	7,77	5,11	3,64	2,26	1,46	0,99	0,71	0,52	0,40	0,31	0,24	0,20	0,16	0,13	0,11	0,09	0,08	0,07
0,60		SGN	18,36	10,67	7,01	4,94	3,68	2,86	2,28	1,87	1,56	1,32	1,13	0,97	0,84	0,74	0,65	0,58	0,51	0,46	0,42
	9,07	L/150	18,36	10,67	7,01	4,94	3,68	2,86	2,28	1,67	1,24	0,94	0,73	0,58	0,47	0,38	0,32	0,27	0,22	0,19	0,16
	10,32	L/200	18,36	10,67	7,01	4,94	3,68	2,63	1,81	1,29	0,95	0,72	0,56	0,44	0,36	0,29	0,24	0,20	0,17	0,14	0,12
		L/300	18,36	10,67	7,01	4,75	2,86	1,84	1,25	0,89	0,65	0,49	0,38	0,30	0,24	0,19	0,16	0,13	0,11	0,10	0,08
0,63		SGN	20,18	11,62	7,56	5,32	3,96	3,07	2,45	2,01	1,67	1,42	1,21	1,04	0,90	0,79	0,69	0,61	0,55	0,49	0,45
	9,66	L/150	20,18	11,62	7,56	5,32	3,96	3,07	2,45	1,78	1,32	1,00	0,78	0,62	0,50	0,41	0,34	0,28	0,24	0,20	0,17
	10,84	L/200	20,18	11,62	7,56	5,32	3,96	2,80	1,93	1,37	1,01	0,77	0,60	0,47	0,38	0,31	0,25	0,21	0,18	0,15	0,13
		L/300	20,18	11,62	7,56	5,06	3,04	1,95	1,33	0,94	0,69	0,52	0,40	0,31	0,25	0,20	0,17	0,14	0,12	0,10	0,09
0,70		SGN	24,64	13,78	8,89	6,24	4,64	3,59	2,86	2,34	1,95	1,65	1,40	1,20	1,04	0,90	0,80	0,71	0,63	0,57	0,51
	11,07	L/150	24,64	13,78	8,89	6,24	4,64	3,59	2,83	2,03	1,51	1,14	0,88	0,69	0,56	0,45	0,37	0,31	0,26	0,22	0,19
	12,04	L/200	24,64	13,78	8,89	6,24	4,64	3,22	2,20	1,57	1,14	0,86	0,66	0,52	0,42	0,34	0,28	0,23	0,20	0,17	0,14
		L/300	24,64	13,78	8,89	5,78	3,47	2,21	1,48	1,04	0,76	0,57	0,44	0,35	0,28	0,23	0,19	0,16	0,13	0,11	0,10
0,75		SGN	27,71	15,36	9,88	6,93	5,14	3,97	3,17	2,59	2,15	1,82	1,54	1,31	1,14	0,99	0,87	0,77	0,69	0,62	0,56
	12,09	L/150	27,71	15,36	9,88	6,93	5,14	3,97	3,09	2,21	1,63	1,23	0,95	0,74	0,60	0,48	0,40	0,33	0,28	0,24	0,20
	12,90	L/200	27,71	15,36	9,88	6,93	5,14	3,51	2,38	1,68	1,22	0,92	0,71	0,56	0,45	0,36	0,30	0,25	0,21	0,18	0,15
		L/300	27,71	15,36	9,88	6,31	3,75	2,37	1,59	1,12	0,82	0,61	0,47	0,37	0,30	0,24	0,20	0,17	0,14	0,12	0,10
0,80		SGN	30,75	17,00	10,91	7,64	5,66	4,37	3,48	2,84	2,36	1,99	1,67	1,43	1,24	1,08	0,95	0,84	0,75	0,68	0,61
	13,12	L/150	30,75	17,00	10,91	7,64	5,66	4,37	3,35	2,39	1,74	1,31	1,01	0,79	0,64	0,52	0,43	0,36	0,30	0,25	0,22
	13,76	L/200	30,75	17,00	10,91	7,64	5,66	3,79	2,54	1,79	1,31	0,98	0,76	0,60	0,48	0,39	0,32	0,27	0,22	0,19	0,16
		L/300	30,75	17,00	10,91	6,88	4,00	2,53	1,70	1,19	0,87	0,65	0,50	0,40	0,32	0,26	0,21	0,18	0,15	0,13	0,11
0,88		SGN	35,85	19,74	12,63	8,82	6,52	5,03	4,00	3,25	2,70	2,25	1,90	1,62	1,40	1,22	1,08	0,95	0,85	0,77	0,69
	14,79	L/150	35,85	19,74	12,63	8,82	6,52	5,03	3,73	2,62	1,91	1,44	1,11	0,87	0,70	0,57	0,47	0,39	0,33	0,28	0,24
	15,14	L/200	35,85	19,74	12,63	8,82	6,52	4,17	2,80	1,97	1,44	1,08	0,83	0,65	0,52	0,43	0,35	0,29	0,25	0,21	0,18
		L/300	35,85	19,74	12,63	7,56	4,40	2,78	1,87	1,31	0,96	0,72	0,55	0,44	0,35	0,28	0,23	0,20	0,16	0,14	0,12
1,00		SGN	44,01	24,06	15,34	10,68	7,87	6,05	4,80	3,91	3,21	2,66	2,24	1,91	1,65	1,44	1,27	1,13	1,01	0,91	0,82
	17,02	L/150	44,01	24,06	15,34	10,68	7,87	6,05	4,24	2,98	2,18	1,64	1,26	0,99	0,79	0,65	0,53	0,44	0,37	0,32	0,27
	17,20	L/200	44,01	24,06	15,34	10,68	7,50	4,74	3,18	2,24	1,63	1,23	0,95	0,74	0,60	0,48	0,40	0,33	0,28	0,24	0,20
		L/300	44,01	24,06	15,34	8,60	5,00	3,16	2,12	1,49	1,09	0,82	0,63	0,50	0,40	0,32	0,27	0,22	0,19	0,16	0,14

S320 GD

T35ECO		Pozytyw																			
Liczba przęseł:		**1**	**podparcie 40 - 40**																		
Grubość	*Jx [cm4]*	*Przypadek*	*0,50*	*0,75*	*1,00*	*1,25*	*1,50*	*1,75*	*2,00*	*2,25*	*2,50*	*2,75*	*3,00*	*3,25*	*3,50*	*3,75*	*4,00*	*4,25*	*4,50*	*4,75*	*5,00*
0,50	min/max	SGN	14,48	9,66	6,62	4,25	2,96	2,17	1,66	1,32	1,07	0,88	0,74	0,63	0,54	0,47	0,42	0,37	0,33	0,30	0,27
	5,57	L/150	14,48	9,66	5,88	3,23	1,97	1,30	0,90	0,65	0,49	0,37	0,29	0,23	0,18	0,15	0,12	0,10	0,09	0,08	0,06
	7,78	L/200	14,48	9,66	4,80	2,62	1,60	1,04	0,72	0,51	0,38	0,29	0,22	0,18	0,14	0,12	0,10	0,08	0,07	0,06	0,05
		L/300	14,48	7,54	3,57	1,93	1,15	0,73	0,50	0,35	0,26	0,20	0,15	0,12	0,10	0,08	0,06	0,05	0,05	0,04	0,03
0,60		SGN	20,64	13,76	8,46	5,43	3,77	2,77	2,12	1,68	1,36	1,12	0,95	0,81	0,69	0,61	0,53	0,47	0,42	0,38	0,34
	7,29	L/150	20,64	13,76	7,65	4,23	2,58	1,69	1,17	0,84	0,62	0,47	0,36	0,29	0,23	0,19	0,16	0,13	0,11	0,09	0,08
	9,78	L/200	20,64	13,15	6,28	3,42	2,07	1,34	0,91	0,65	0,48	0,36	0,28	0,22	0,18	0,14	0,12	0,10	0,08	0,07	0,06
		L/300	20,64	10,14	4,63	2,46	1,45	0,93	0,63	0,44	0,33	0,25	0,19	0,15	0,12	0,10	0,08	0,07	0,06	0,05	0,04
0,63		SGN	22,68	15,12	9,03	5,79	4,03	2,96	2,27	1,79	1,45	1,20	1,01	0,86	0,74	0,65	0,57	0,50	0,45	0,40	0,36
	7,83	L/150	22,68	15,12	8,22	4,53	2,76	1,81	1,25	0,90	0,66	0,50	0,39	0,31	0,25	0,20	0,17	0,14	0,12	0,10	0,09
	10,38	L/200	22,68	14,24	6,73	3,66	2,22	1,43	0,97	0,69	0,51	0,38	0,30	0,23	0,19	0,15	0,13	0,11	0,09	0,08	0,07
		L/300	22,68	10,88	4,96	2,62	1,54	0,98	0,67	0,47	0,35	0,26	0,20	0,16	0,13	0,10	0,09	0,07	0,06	0,05	0,04
0,70		SGN	27,79	18,38	10,38	6,66	4,63	3,40	2,61	2,06	1,67	1,38	1,16	0,99	0,85	0,74	0,65	0,58	0,52	0,46	0,42
	9,14	L/150	27,79	18,38	9,59	5,27	3,21	2,10	1,44	1,02	0,75	0,57	0,44	0,35	0,28	0,23	0,19	0,16	0,13	0,11	0,10
	11,80	L/200	27,79	16,87	7,83	4,25	2,56	1,63	1,11	0,78	0,58	0,44	0,34	0,27	0,21	0,17	0,14	0,12	0,10	0,09	0,07
		L/300	27,79	12,63	5,69	2,99	1,76	1,12	0,76	0,54	0,39	0,30	0,23	0,18	0,15	0,12	0,10	0,08	0,07	0,06	0,05
0,75		SGN	31,72	20,10	11,35	7,28	5,06	3,72	2,85	2,25	1,83	1,51	1,27	1,08	0,93	0,81	0,71	0,63	0,56	0,51	0,46
	10,09	L/150	31,72	20,10	10,59	5,82	3,53	2,31	1,57	1,12	0,82	0,62	0,48	0,38	0,31	0,25	0,21	0,17	0,15	0,12	0,11
	12,79	L/200	31,72	18,65	8,63	4,68	2,78	1,78	1,20	0,85	0,63	0,47	0,37	0,29	0,23	0,19	0,16	0,13	0,11	0,09	0,08
		L/300	31,72	13,92	6,20	3,25	1,91	1,22	0,82	0,58	0,43	0,32	0,25	0,20	0,16	0,13	0,11	0,09	0,07	0,06	0,05
0,80		SGN	35,89	21,88	12,36	7,93	5,51	4,05	3,10	2,45	1,99	1,64	1,38	1,18	1,01	0,88	0,78	0,69	0,61	0,55	0,50
	11,07	L/150	35,89	21,88	11,62	6,37	3,86	2,51	1,70	1,21	0,89	0,67	0,52	0,41	0,33	0,27	0,22	0,19	0,16	0,13	0,12
	13,76	L/200	35,89	20,46	9,45	5,12	3,02	1,92	1,30	0,92	0,68	0,51	0,40	0,31	0,25	0,20	0,17	0,14	0,12	0,10	0,09
		L/300	35,89	15,23	6,72	3,52	2,07	1,32	0,89	0,63	0,46	0,35	0,27	0,21	0,17	0,14	0,11	0,09	0,08	0,07	0,06
0,88		SGN	43,06	24,80	14,00	8,98	6,24	4,59	3,52	2,78	2,25	1,86	1,56	1,33	1,15	1,00	0,88	0,78	0,70	0,62	0,56
	12,67	L/150	43,06	24,80	13,30	7,25	4,40	2,82	1,91	1,36	1,00	0,75	0,58	0,46	0,37	0,30	0,25	0,21	0,17	0,15	0,13
	15,14	L/200	43,06	23,43	10,78	5,75	3,39	2,16	1,46	1,03	0,76	0,57	0,44	0,35	0,28	0,23	0,19	0,16	0,13	0,11	0,10
		L/300	43,06	17,26	7,55	3,95	2,32	1,47	0,99	0,70	0,51	0,38	0,29	0,23	0,19	0,15	0,12	0,10	0,09	0,07	0,06
1,00		SGN	54,94	29,27	16,53	10,59	7,36	5,41	4,15	3,28	2,65	2,19	1,84	1,57	1,36	1,18	1,04	0,92	0,82	0,74	0,66
	15,15	L/150	54,94	29,27	15,90	8,64	5,16	3,29	2,23	1,57	1,15	0,87	0,67	0,53	0,42	0,34	0,28	0,24	0,20	0,17	0,14
	17,20	L/200	54,94	28,03	12,81	6,71	3,95	2,51	1,69	1,19	0,86	0,65	0,50	0,39	0,32	0,26	0,21	0,18	0,15	0,13	0,11
		L/300	54,94	20,17	8,80	4,58	2,66	1,68	1,12	0,79	0,58	0,43	0,33	0,26	0,21	0,17	0,14	0,12	0,10	0,08	0,07
Liczba przęseł:		**2**	**podparcie 40 - 120 - 40**																		
Grubość	*Jx [cm4]*	*Przypadek*	*0,50*	*0,75*	*1,00*	*1,25*	*1,50*	*1,75*	*2,00*	*2,25*	*2,50*	*2,75*	*3,00*	*3,25*	*3,50*	*3,75*	*4,00*	*4,25*	*4,50*	*4,75*	*5,00*
0,50	min/max	SGN	14,40	7,71	4,84	3,33	2,43	1,83	1,41	1,12	0,91	0,76	0,64	0,55	0,47	0,41	0,36	0,32	0,29	0,26	0,23
	5,57	L/150	14,40	7,71	4,84	3,33	2,43	1,83	1,41	1,12	0,91	0,76	0,64	0,54	0,44	0,36	0,30	0,25	0,21	0,18	0,16
	7,78	L/200	14,40	7,71	4,84	3,33	2,43	1,83	1,41	1,12	0,89	0,68	0,53	0,42	0,34	0,28	0,23	0,19	0,16	0,14	0,12
		L/300	14,40	7,71	4,84	3,33	2,43	1,73	1,18	0,84	0,62	0,47	0,37	0,29	0,23	0,19	0,16	0,13	0,11	0,10	0,08
0,60		SGN	19,37	10,31	6,45	4,42	3,23	2,40	1,85	1,47	1,20	0,99	0,84	0,72	0,62	0,54	0,48	0,42	0,38	0,34	0,31
	7,29	L/150	19,37	10,31	6,45	4,42	3,23	2,40	1,85	1,47	1,20	0,99	0,84	0,69	0,55	0,45	0,38	0,32	0,27	0,23	0,20
	9,78	L/200	19,37	10,31	6,45	4,42	3,23	2,40	1,85	1,47	1,13	0,86	0,67	0,53	0,43	0,35	0,29	0,24	0,21	0,18	0,15
		L/300	19,37	10,31	6,45	4,42	3,23	2,19	1,50	1,06	0,78	0,59	0,46	0,36	0,29	0,24	0,20	0,17	0,14	0,12	0,10
0,63		SGN	20,96	11,15	6,96	4,77	3,48	2,58	1,99	1,58	1,29	1,07	0,90	0,77	0,66	0,58	0,51	0,45	0,41	0,36	0,33
	7,83	L/150	20,96	11,15	6,96	4,77	3,48	2,58	1,99	1,58	1,29	1,07	0,90	0,73	0,59	0,48	0,40	0,34	0,28	0,24	0,21
	10,38	L/200	20,96	11,15	6,96	4,77	3,48	2,58	1,99	1,58	1,20	0,91	0,71	0,56	0,45	0,37	0,31	0,26	0,22	0,19	0,16
		L/300	20,96	11,15	6,96	4,77	3,48	2,33	1,59	1,13	0,83	0,63	0,49	0,39	0,31	0,25	0,21	0,18	0,15	0,13	0,11
0,70		SGN	24,84	13,17	8,21	5,62	4,07	3,02	2,33	1,85	1,50	1,25	1,05	0,90	0,78	0,68	0,60	0,53	0,47	0,43	0,38
	9,14	L/150	24,84	13,17	8,21	5,62	4,07	3,02	2,33	1,85	1,50	1,25	1,05	0,83	0,67	0,55	0,46	0,38	0,32	0,28	0,24
	11,80	L/200	24,84	13,17	8,21	5,62	4,07	3,02	2,33	1,85	1,37	1,04	0,81	0,64	0,52	0,42	0,35	0,29	0,25	0,21	0,18
		L/300	24,84	13,17	8,21	5,62	4,07	2,66	1,81	1,29	0,95	0,72	0,55	0,44	0,35	0,29	0,24	0,20	0,17	0,14	0,12
0,75		SGN	27,75	14,69	9,14	6,25	4,50	3,34	2,57	2,05	1,66	1,38	1,16	0,99	0,86	0,75	0,66	0,59	0,52	0,47	0,43
	10,09	L/150	27,75	14,69	9,14	6,25	4,50	3,34	2,57	2,05	1,66	1,38	1,14	0,91	0,73	0,60	0,50	0,42	0,35	0,30	0,26
	12,79	L/200	27,75	14,69	9,14	6,25	4,50	3,34	2,57	2,03	1,49	1,13	0,88	0,70	0,56	0,46	0,38	0,32	0,27	0,23	0,20
		L/300	27,75	14,69	9,14	6,25	4,50	2,90	1,97	1,40	1,03	0,78	0,60	0,47	0,38	0,31	0,25	0,21	0,18	0,15	0,13
0,80		SGN	30,76	16,25	10,10	6,91	4,95	3,67	2,83	2,25	1,83	1,52	1,28	1,09	0,95	0,83	0,73	0,64	0,58	0,52	0,47
	11,07	L/150	30,76	16,25	10,10	6,91	4,95	3,67	2,83	2,25	1,83	1,52	1,24	0,98	0,79	0,65	0,54	0,45	0,38	0,32	0,28
	13,76	L/200	30,76	16,25	10,10	6,91	4,95	3,67	2,83	2,19	1,62	1,23	0,95	0,75	0,61	0,49	0,41	0,34	0,29	0,24	0,21
		L/300	30,76	16,25	10,10	6,91	4,89	3,13	2,13	1,51	1,11	0,83	0,64	0,50	0,40	0,33	0,27	0,23	0,19	0,16	0,14
0,88		SGN	35,76	18,85	11,70	7,99	5,69	4,22	3,25	2,58	2,10	1,74	1,47	1,26	1,09	0,95	0,83	0,74	0,66	0,59	0,54
	12,67	L/150	35,76	18,85	11,70	7,99	5,69	4,22	3,25	2,58	2,10	1,74	1,39	1,10	0,89	0,72	0,60	0,50	0,42	0,36	0,31
	15,14	L/200	35,76	18,85	11,70	7,99	5,69	4,22	3,25	2,46	1,81	1,37	1,06	0,83	0,67	0,54	0,45	0,37	0,31	0,27	0,23
		L/300	35,76	18,85	11,70	7,99	5,48	3,51	2,37	1,67	1,22	0,92	0,71	0,56	0,44	0,36	0,30	0,25	0,21	0,18	0,15
1,00		SGN	43,40	22,78	14,10	9,61	6,77	5,02	3,87	3,07	2,50	2,07	1,75	1,49	1,29	1,13	0,99	0,88	0,79	0,71	0,64
	15,15	L/150	43,40	22,78	14,10	9,61	6,77	5,02	3,87	3,07	2,50	2,07	1,60	1,26	1,01	0,82	0,68	0,56	0,48	0,40	0,35
	17,20	L/200	43,40	22,78	14,10	9,61	6,77	5,02	3,87	2,85	2,08	1,56	1,20	0,95	0,76	0,62	0,51	0,42	0,36	0,30	0,26
		L/300	43,40	22,78	14,10	9,61	6,36	4,02	2,70	1,90	1,38	1,04	0,80	0,63	0,51	0,41	0,34	0,28	0,24	0,20	0,17
Liczba przęseł:		**3**	**podparcie 40 - 120 - 120 - 40**																		
Grubość	*Jx [cm4]*	*Przypadek*	*0,50*	*0,75*	*1,00*	*1,25*	*1,50*	*1,75*	*2,00*	*2,25*	*2,50*	*2,75*	*3,00*	*3,25*	*3,50*	*3,75*	*4,00*	*4,25*	*4,50*	*4,75*	*5,00*
0,50	min/max	SGN	17,20	9,29	5,86	4,05	2,97	2,27	1,76	1,40	1,14	0,94	0,80	0,68	0,59	0,51	0,45	0,40	0,36	0,32	0,29
	5,57	L/150	17,20	9,29	5,86	4,05	2,97	2,24	1,57	1,15	0,87	0,67	0,53	0,42	0,34	0,28	0,23	0,20	0,17	0,14	0,12
	7,78	L/200	17,20	9,29	5,86	4,05	2,73	1,85	1,29	0,94	0,70	0,53	0,41	0,33	0,26	0,22	0,18	0,15	0,13	0,11	0,09
		L/300	17,20	9,29	5,86	3,36	2,07	1,36	0,93	0,66	0,48	0,37	0,29	0,23	0,18	0,15	0,12	0,10	0,09	0,07	0,06
0,60		SGN	23,17	12,44	7,82	5,39	3,94	2,99	2,31	1,83	1,49	1,24	1,04	0,89	0,77	0,67	0,59	0,53	0,47	0,42	0,38
	7,29	L/150	23,17	12,44	7,82	5,39	3,94	2,96	2,06	1,51	1,14	0,87	0,68	0,54	0,43	0,36	0,29	0,25	0,21	0,18	0,15
	9,78	L/200	23,17	12,44	7,82	5,39	3,61	2,42	1,68	1,20	0,89	0,67	0,52	0,41	0,33	0,27	0,23	0,19	0,16	0,14	0,12
		L/300	23,17	12,44	7,77	4,41	2,68	1,72	1,17	0,83	0,61	0,46	0,36	0,28	0,23	0,19	0,15	0,13	0,11	0,09	0,08
0,63		SGN	25,08	13,45	8,45	5,82	4,25	3,22	2,48	1,97	1,60	1,33	1,12	0,96	0,83	0,72	0,64	0,57	0,51	0,45	0,41
	7,83	L/150	25,08	13,45	8,45	5,82	4,25	3,18	2,22	1,62	1,22	0,93	0,72	0,57	0,46	0,38	0,31	0,26	0,22	0,19	0,16
	10,38	L/200	25,08	13,45	8,45	5,82	3,88	2,60	1,80	1,28	0,94	0,72	0,56	0,44	0,35	0,29	0,24	0,20	0,17	0,14	0,12
		L/300	25,08	13,45	8,37	4,74	2,86	1,83	1,24	0,88	0,65	0,49	0,38	0,30	0,24	0,20	0,16	0,14	0,12	0,10	0,08
0,70		SGN	29,75	15,91	9,97	6,85	5,01	3,76	2,90	2,30	1,88	1,56	1,31	1,12	0,97	0,85	0,75	0,66	0,59	0,53	0,48
	9,14	L/150	29,75	15,91	9,97	6,85	5,01	3,71	2,59	1,88	1,40	1,06	0,83	0,65	0,53	0,43	0,36	0,30	0,25	0,22	0,19
	11,80	L/200	29,75	15,91	9,97	6,85	4,54	3,02	2,06	1,46	1,08	0,82	0,63	0,50	0,40	0,33	0,27	0,23	0,19	0,16	0,14
		L/300	29,75	15,91	9,81	5,50	3,26	2,09	1,42	1,01	0,74	0,56	0,43	0,34	0,27	0,22	0,19	0,15	0,13	0,11	0,10
0,75		SGN	33,24	17,74	11,11	7,63	5,57	4,16	3,21	2,55	2,08	1,72	1,45	1,24	1,07	0,94	0,83	0,73	0,65	0,59	0,53
	10,09	L/150	33,24	17,74	11,11	7,63	5,57	4,10	2,86	2,07	1,53	1,16	0,90	0,71	0,57	0,47	0,39	0,33	0,27	0,23	0,20
	12,79	L/200	33,24	17,74	11,11	7,63	5,02	3,30	2,24	1,59	1,17	0,89	0,69	0,55	0,44	0,36	0,30	0,25	0,21	0,18	0,15
		L/300	33,24	17,74	10,85	6,00	3,56	2,28	1,54	1,09	0,80	0,61	0,47	0,37	0,30	0,24	0,20	0,17	0,14	0,12	0,10
0,80		SGN	36,86	19,64	12,28	8,43	6,15	4,58	3,53	2,80	2,28	1,89	1,60	1,36	1,18	1,03	0,91	0,80	0,72	0,65	0,58
	11,07	L/150	36,86	19,64	12,28	8,43	6,15	4,50	3,14	2,25	1,66	1,26	0,97	0,77	0,62	0,51	0,42	0,35	0,30	0,25	0,22
	13,76	L/200	36,86	19,64	12,28	8,43	5,51	3,58	2,43	1,73	1,27	0,96	0,74	0,59	0,47	0,39	0,32	0,27	0,22	0,19	0,16
		L/300	36,86	19,64	11,93	6,50	3,85	2,46	1,67	1,18	0,87	0,65	0,50	0,40	0,32	0,26	0,21	0,18	0,15	0,13	0,11
0,88		SGN	42,89	22,79	14,23	9,75	7,09	5,26	4,05	3,22	2,62	2,18	1,83	1,57	1,35	1,18	1,04	0,92	0,83	0,74	0,67
	12,67	L/150	42,89	22,79	14,23	9,75	7,09	5,15	3,55	2,53	1,86	1,41	1,09	0,86	0,69	0,57	0,47	0,39	0,33	0,28	0,24
	15,14	L/200	42,89	22,79	14,23	9,75	6,27	4,02	2,73	1,94	1,42	1,07	0,83	0,66	0,52	0,43	0,35	0,29	0,25	0,21	0,18
		L/300	42,89	22,79	13,69	7,31	4,32	2,76	1,86	1,31	0,96	0,72	0,56	0,44	0,35	0,28	0,23	0,20	0,16	0,14	0,12
1,00		SGN	52,11	27,57	17,16	11,74	8,44	6,26	4,82	3,83	3,12	2,59	2,18	1,86	1,61	1,41	1,24	1,10	0,98	0,88	0,80
	15,15	L/150	52,11	27,57	17,16	11,74	8,44	6,10	4,15	2,94	2,16	1,64	1,26	0,99	0,79	0,65	0,53	0,44	0,37	0,32	0,27
	17,20	L/200	52,11	27,57	17,16	11,74	7,32	4,68	3,17	2,24	1,63	1,23	0,95	0,74	0,60	0,48	0,40	0,33	0,28	0,24	0,20
		L/300	52,11	27,57	16,09	8,52	5,01	3,16	2,12	1,49	1,09	0,82	0,63	0,50	0,40	0,32	0,27	0,22	0,19	0,16	0,14

S320 GD

T35ECO		Negatyw																				
Liczba przęseł:		**1**	**podparcie 40 - 40**																			
Grubość	*Jx [cm4]*	*Przypadek*	*0,50*	*0,75*	*1,00*	*1,25*	*1,50*	*1,75*	*2,00*	*2,25*	*2,50*	*2,75*	*3,00*	*3,25*	*3,50*	*3,75*	*4,00*	*4,25*	*4,50*	*4,75*	*5,00*
0,50	min/max	SGN	10,35	6,90	5,17	3,78	2,63	1,93	1,48	1,17	0,95	0,78	0,66	0,56	0,48	0,42	0,37	0,33	0,29	0,26	0,24
	7,32	L/150	10,35	6,90	5,17	3,78	2,29	1,47	1,00	0,71	0,52	0,40	0,31	0,24	0,20	0,16	0,13	0,11	0,09	0,08	0,07
	8,35	L/200	10,35	6,90	5,17	3,00	1,77	1,14	0,77	0,55	0,40	0,30	0,24	0,19	0,15	0,12	0,10	0,09	0,07	0,06	0,05
		L/300	10,35	6,90	3,94	2,08	1,23	0,78	0,53	0,38	0,28	0,21	0,16	0,13	0,10	0,08	0,07	0,06	0,05	0,04	0,04
0,60		SGN	14,69	9,79	7,35	4,95	3,44	2,53	1,94	1,53	1,24	1,03	0,86	0,73	0,63	0,55	0,49	0,43	0,38	0,34	0,31
	9,07	L/150	14,69	9,79	7,35	4,88	2,90	1,86	1,27	0,90	0,66	0,50	0,39	0,31	0,25	0,20	0,17	0,14	0,12	0,10	0,09
	10,32	L/200	14,69	9,79	7,11	3,80	2,24	1,43	0,97	0,69	0,51	0,38	0,30	0,23	0,19	0,15	0,13	0,11	0,09	0,08	0,06
		L/300	14,69	9,79	5,00	2,63	1,55	0,99	0,67	0,47	0,35	0,26	0,20	0,16	0,13	0,10	0,08	0,07	0,06	0,05	0,04
0,63		SGN	16,14	10,76	8,07	5,33	3,70	2,72	2,08	1,65	1,33	1,10	0,93	0,79	0,68	0,59	0,52	0,46	0,41	0,37	0,33
	9,66	L/150	16,14	10,76	8,07	5,19	3,08	1,98	1,35	0,96	0,70	0,53	0,41	0,33	0,26	0,21	0,18	0,15	0,12	0,11	0,09
	10,84	L/200	16,14	10,76	7,59	4,04	2,39	1,53	1,03	0,73	0,54	0,41	0,32	0,25	0,20	0,16	0,13	0,11	0,09	0,08	0,07
		L/300	16,14	10,76	5,32	2,79	1,64	1,05	0,71	0,50	0,36	0,27	0,21	0,17	0,13	0,11	0,09	0,07	0,06	0,05	0,05
0,70		SGN	19,79	13,19	9,71	6,22	4,33	3,18	2,44	1,92	1,56	1,29	1,08	0,92	0,80	0,69	0,61	0,54	0,48	0,43	0,39
	11,07	L/150	19,79	13,19	9,71	5,95	3,53	2,27	1,54	1,09	0,80	0,61	0,47	0,37	0,29	0,24	0,20	0,16	0,14	0,12	0,10
	12,04	L/200	19,79	13,19	8,72	4,62	2,73	1,74	1,18	0,83	0,60	0,45	0,35	0,28	0,22	0,18	0,15	0,12	0,10	0,09	0,08
		L/300	19,79	13,19	6,08	3,18	1,86	1,17	0,79	0,55	0,40	0,30	0,23	0,18	0,15	0,12	0,10	0,08	0,07	0,06	0,05
0,75		SGN	22,63	15,09	10,74	6,89	4,79	3,52	2,70	2,13	1,73	1,43	1,20	1,02	0,88	0,77	0,67	0,60	0,53	0,48	0,43
	12,09	L/150	22,63	15,09	10,74	6,50	3,87	2,47	1,68	1,18	0,86	0,65	0,50	0,39	0,32	0,26	0,21	0,18	0,15	0,13	0,11
	12,90	L/200	22,63	15,09	9,56	5,04	2,97	1,88	1,26	0,89	0,65	0,49	0,38	0,30	0,24	0,19	0,16	0,13	0,11	0,09	0,08
		L/300	22,63	14,71	6,63	3,43	1,99	1,26	0,84	0,59	0,43	0,32	0,25	0,20	0,16	0,13	0,11	0,09	0,07	0,06	0,05
0,80		SGN	25,68	17,12	11,81	7,57	5,26	3,87	2,96	2,34	1,90	1,57	1,32	1,12	0,97	0,84	0,74	0,66	0,59	0,53	0,47
	13,12	L/150	25,68	17,12	11,81	7,05	4,19	2,68	1,80	1,26	0,92	0,69	0,53	0,42	0,34	0,27	0,23	0,19	0,16	0,13	0,12
	13,76	L/200	25,68	17,12	10,38	5,46	3,19	2,01	1,35	0,95	0,69	0,52	0,40	0,32	0,25	0,21	0,17	0,14	0,12	0,10	0,09
		L/300	25,68	16,01	7,10	3,66	2,12	1,34	0,90	0,63	0,46	0,35	0,27	0,21	0,17	0,14	0,11	0,09	0,08	0,07	0,06
0,88		SGN	30,97	20,65	13,56	8,70	6,04	4,44	3,40	2,69	2,18	1,80	1,51	1,29	1,11	0,97	0,85	0,75	0,67	0,60	0,55
	14,79	L/150	30,97	20,65	13,56	7,95	4,67	2,95	1,98	1,39	1,01	0,76	0,59	0,46	0,37	0,30	0,25	0,21	0,17	0,15	0,13
	15,14	L/200	30,97	20,65	11,68	6,04	3,50	2,21	1,48	1,04	0,76	0,57	0,44	0,35	0,28	0,23	0,19	0,16	0,13	0,11	0,10
		L/300	30,97	18,27	7,81	4,02	2,34	1,47	0,99	0,70	0,51	0,38	0,29	0,23	0,19	0,15	0,12	0,10	0,09	0,07	0,06
1,00		SGN	39,95	26,63	16,13	10,34	7,19	5,29	4,04	3,19	2,59	2,14	1,80	1,53	1,32	1,15	1,01	0,90	0,80	0,72	0,65
	17,02	L/150	39,95	26,63	16,13	9,15	5,31	3,35	2,25	1,58	1,15	0,87	0,67	0,53	0,42	0,34	0,28	0,23	0,20	0,17	0,14
	17,20	L/200	39,95	26,63	13,32	6,86	3,98	2,51	1,69	1,18	0,86	0,65	0,50	0,39	0,32	0,26	0,21	0,18	0,15	0,13	0,11
		L/300	39,95	20,78	8,88	4,57	2,65	1,68	1,12	0,79	0,58	0,43	0,33	0,26	0,21	0,17	0,14	0,12	0,10	0,08	0,07

Liczba przęseł:		**2**	**podparcie 40 - 120 - 40**																		
Grubość	*Jx [cm4]*	*Przypadek*	*0,50*	*0,75*	*1,00*	*1,25*	*1,50*	*1,75*	*2,00*	*2,25*	*2,50*	*2,75*	*3,00*	*3,25*	*3,50*	*3,75*	*4,00*	*4,25*	*4,50*	*4,75*	*5,00*
0,50	min/max	SGN	12,65	7,03	4,55	3,21	2,40	1,86	1,50	1,22	1,01	0,85	0,72	0,61	0,53	0,46	0,41	0,36	0,32	0,29	0,26
	7,32	L/150	12,65	7,03	4,55	3,21	2,40	1,86	1,50	1,22	1,01	0,85	0,72	0,58	0,47	0,39	0,32	0,27	0,23	0,20	0,17
	8,35	L/200	12,65	7,03	4,55	3,21	2,40	1,86	1,50	1,22	0,96	0,73	0,57	0,45	0,37	0,30	0,25	0,21	0,18	0,15	0,13
		L/300	12,65	7,03	4,55	3,21	2,40	1,85	1,27	0,91	0,67	0,51	0,39	0,31	0,25	0,21	0,17	0,14	0,12	0,10	0,09
0,60		SGN	17,31	9,63	6,21	4,32	3,19	2,46	1,95	1,59	1,31	1,08	0,91	0,78	0,68	0,59	0,52	0,46	0,41	0,37	0,33
	9,07	L/150	17,31	9,63	6,21	4,32	3,19	2,46	1,95	1,59	1,31	1,08	0,91	0,73	0,59	0,49	0,40	0,34	0,29	0,24	0,21
	10,32	L/200	17,31	9,63	6,21	4,32	3,19	2,46	1,95	1,59	1,21	0,92	0,72	0,57	0,45	0,37	0,30	0,25	0,21	0,18	0,16
		L/300	17,31	9,63	6,21	4,32	3,19	2,33	1,60	1,14	0,83	0,62	0,48	0,38	0,30	0,25	0,20	0,17	0,14	0,12	0,10
0,63		SGN	18,83	10,48	6,68	4,65	3,43	2,64	2,09	1,70	1,40	1,16	0,98	0,83	0,72	0,63	0,55	0,49	0,44	0,40	0,36
	9,66	L/150	18,83	10,48	6,68	4,65	3,43	2,64	2,09	1,70	1,40	1,16	0,98	0,78	0,63	0,52	0,43	0,36	0,30	0,25	0,22
	10,84	L/200	18,83	10,48	6,68	4,65	3,43	2,64	2,09	1,70	1,28	0,98	0,76	0,60	0,48	0,39	0,32	0,27	0,22	0,19	0,16
		L/300	18,83	10,48	6,68	4,65	3,43	2,48	1,70	1,19	0,87	0,66	0,50	0,40	0,32	0,26	0,21	0,18	0,15	0,13	0,11
0,70		SGN	22,61	12,34	7,83	5,43	4,00	3,07	2,44	1,98	1,61	1,33	1,12	0,96	0,83	0,72	0,64	0,57	0,51	0,45	0,41
	11,07	L/150	22,61	12,34	7,83	5,43	4,00	3,07	2,44	1,98	1,61	1,33	1,12	0,88	0,71	0,58	0,47	0,40	0,33	0,28	0,24
	12,04	L/200	22,61	12,34	7,83	5,43	4,00	3,07	2,44	1,98	1,45	1,09	0,84	0,66	0,53	0,43	0,36	0,30	0,25	0,21	0,18
		L/300	22,61	12,34	7,83	5,43	4,00	2,81	1,89	1,33	0,97	0,73	0,56	0,44	0,35	0,29	0,24	0,20	0,17	0,14	0,12
0,75		SGN	25,34	13,72	8,68	6,02	4,43	3,40	2,69	2,17	1,76	1,46	1,23	1,05	0,91	0,79	0,70	0,62	0,55	0,50	0,45
	12,09	L/150	25,34	13,72	8,68	6,02	4,43	3,40	2,69	2,17	1,76	1,46	1,20	0,95	0,76	0,62	0,51	0,42	0,36	0,30	0,26
	12,90	L/200	25,34	13,72	8,68	6,02	4,43	3,40	2,69	2,13	1,56	1,17	0,90	0,71	0,57	0,46	0,38	0,32	0,27	0,23	0,20
		L/300	25,34	13,72	8,68	6,02	4,43	3,01	2,02	1,42	1,04	0,78	0,60	0,47	0,38	0,31	0,25	0,21	0,18	0,15	0,13
0,80		SGN	28,05	15,15	9,57	6,62	4,86	3,73	2,95	2,36	1,92	1,59	1,34	1,15	0,99	0,86	0,76	0,67	0,60	0,54	0,49
	13,12	L/150	28,05	15,15	9,57	6,62	4,86	3,73	2,95	2,36	1,92	1,59	1,28	1,01	0,81	0,66	0,54	0,45	0,38	0,32	0,28
	13,76	L/200	28,05	15,15	9,57	6,62	4,86	3,73	2,95	2,27	1,66	1,25	0,96	0,76	0,61	0,49	0,41	0,34	0,29	0,24	0,21
		L/300	28,05	15,15	9,57	6,62	4,86	3,21	2,15	1,52	1,11	0,83	0,64	0,50	0,40	0,33	0,27	0,23	0,19	0,16	0,14
0,88		SGN	32,57	17,52	11,04	7,62	5,59	4,28	3,37	2,67	2,17	1,80	1,52	1,30	1,12	0,98	0,86	0,76	0,68	0,61	0,55
	14,79	L/150	32,57	17,52	11,04	7,62	5,59	4,28	3,37	2,67	2,17	1,80	1,41	1,11	0,89	0,72	0,60	0,50	0,42	0,36	0,31
	15,14	L/200	32,57	17,52	11,04	7,62	5,59	4,28	3,37	2,50	1,83	1,37	1,06	0,83	0,67	0,54	0,45	0,37	0,31	0,27	0,23
		L/300	32,57	17,52	11,04	7,62	5,59	3,53	2,37	1,67	1,22	0,92	0,71	0,55	0,44	0,36	0,30	0,25	0,21	0,18	0,15
1,00		SGN	39,77	21,26	13,35	9,18	6,71	5,13	3,99	3,16	2,57	2,13	1,80	1,53	1,33	1,16	1,02	0,90	0,81	0,73	0,66
	17,02	L/150	39,77	21,26	13,35	9,18	6,71	5,13	3,99	3,16	2,57	2,08	1,60	1,26	1,01	0,82	0,68	0,56	0,48	0,40	0,35
	17,20	L/200	39,77	21,26	13,35	9,18	6,71	5,13	3,99	2,84	2,07	1,56	1,20	0,95	0,76	0,62	0,51	0,42	0,36	0,30	0,26
		L/300	39,77	21,26	13,35	9,18	6,35	4,01	2,69	1,89	1,38	1,04	0,80	0,63	0,51	0,41	0,34	0,28	0,24	0,20	0,17

Liczba przęseł:		**3**	**podparcie 40 - 120 - 120 - 40**																		
Grubość	*Jx [cm4]*	*Przypadek*	*0,50*	*0,75*	*1,00*	*1,25*	*1,50*	*1,75*	*2,00*	*2,25*	*2,50*	*2,75*	*3,00*	*3,25*	*3,50*	*3,75*	*4,00*	*4,25*	*4,50*	*4,75*	*5,00*
0,50	min/max	SGN	12,93	8,39	5,46	3,87	2,90	2,26	1,82	1,49	1,24	1,05	0,89	0,76	0,66	0,58	0,51	0,45	0,40	0,36	0,33
	7,32	L/150	12,93	8,39	5,46	3,87	2,90	2,26	1,82	1,33	0,99	0,75	0,58	0,46	0,37	0,30	0,25	0,21	0,18	0,15	0,13
	8,35	L/200	12,93	8,39	5,46	3,87	2,90	2,09	1,44	1,03	0,76	0,58	0,45	0,35	0,29	0,23	0,19	0,16	0,14	0,12	0,10
		L/300	12,93	8,39	5,46	3,76	2,27	1,46	1,00	0,71	0,52	0,40	0,31	0,24	0,20	0,16	0,13	0,11	0,09	0,08	0,07
0,60		SGN	18,36	11,49	7,47	5,23	3,87	2,99	2,38	1,94	1,61	1,35	1,14	0,97	0,84	0,74	0,65	0,58	0,51	0,46	0,42
	9,07	L/150	18,36	11,49	7,47	5,23	3,87	2,99	2,34	1,68	1,24	0,94	0,73	0,58	0,47	0,38	0,32	0,27	0,22	0,19	0,16
	10,32	L/200	18,36	11,49	7,47	5,23	3,87	2,66	1,82	1,30	0,96	0,72	0,56	0,44	0,36	0,29	0,24	0,20	0,17	0,14	0,12
		L/300	18,36	11,49	7,47	4,77	2,87	1,85	1,25	0,89	0,65	0,49	0,38	0,30	0,24	0,19	0,16	0,13	0,11	0,10	0,08
0,63		SGN	20,18	12,51	8,05	5,62	4,16	3,21	2,55	2,08	1,73	1,44	1,22	1,04	0,90	0,79	0,69	0,61	0,55	0,49	0,45
	9,66	L/150	20,18	12,51	8,05	5,62	4,16	3,21	2,49	1,78	1,32	1,00	0,78	0,62	0,50	0,41	0,34	0,28	0,24	0,20	0,17
	10,84	L/200	20,18	12,51	8,05	5,62	4,16	2,83	1,94	1,38	1,02	0,77	0,60	0,47	0,38	0,31	0,25	0,21	0,18	0,15	0,13
		L/300	20,18	12,51	8,05	5,10	3,05	1,96	1,33	0,94	0,69	0,52	0,40	0,31	0,25	0,20	0,17	0,14	0,12	0,10	0,09
0,70		SGN	24,74	14,79	9,44	6,58	4,86	3,75	2,98	2,42	2,01	1,66	1,40	1,20	1,04	0,90	0,80	0,71	0,63	0,57	0,51
	11,07	L/150	24,74	14,79	9,44	6,58	4,86	3,75	2,84	2,04	1,51	1,14	0,88	0,69	0,56	0,45	0,37	0,31	0,26	0,22	0,19
	12,04	L/200	24,74	14,79	9,44	6,58	4,86	3,23	2,21	1,57	1,14	0,86	0,66	0,52	0,42	0,34	0,28	0,23	0,20	0,17	0,14
		L/300	24,74	14,79	9,44	5,84	3,48	2,21	1,48	1,04	0,76	0,57	0,44	0,35	0,28	0,23	0,19	0,16	0,13	0,11	0,10
0,75		SGN	28,29	16,45	10,48	7,29	5,38	4,14	3,29	2,68	2,20	1,82	1,54	1,31	1,14	0,99	0,87	0,77	0,69	0,62	0,56
	12,09	L/150	28,29	16,45	10,48	7,29	5,38	4,14	3,10	2,22	1,63	1,23	0,95	0,74	0,60	0,48	0,40	0,33	0,28	0,24	0,20
	12,90	L/200	28,29	16,45	10,48	7,29	5,38	3,52	2,38	1,68	1,22	0,92	0,71	0,56	0,45	0,36	0,30	0,25	0,21	0,18	0,15
		L/300	28,29	16,45	10,48	6,37	3,75	2,37	1,59	1,12	0,82	0,61	0,47	0,37	0,30	0,24	0,20	0,17	0,14	0,12	0,10
0,80		SGN	32,10	18,18	11,55	8,03	5,92	4,55	3,61	2,93	2,40	1,99	1,67	1,43	1,24	1,08	0,95	0,84	0,75	0,68	0,61
	13,12	L/150	32,10	18,18	11,55	8,03	5,92	4,55	3,36	2,39	1,74	1,31	1,01	0,79	0,64	0,52	0,43	0,36	0,30	0,25	0,22
	13,76	L/200	32,10	18,18	11,55	8,03	5,91	3,79	2,54	1,79	1,31	0,98	0,76	0,60	0,48	0,39	0,32	0,27	0,22	0,19	0,16
		L/300	32,10	18,18	11,55	6,88	4,00	2,53	1,70	1,19	0,87	0,65	0,50	0,40	0,32	0,26	0,21	0,18	0,15	0,13	0,11
0,88		SGN	38,72	21,05	13,34	9,25	6,80	5,22	4,14	3,34	2,71	2,25	1,90	1,62	1,40	1,22	1,08	0,95	0,85	0,77	0,69
	14,79	L/150	38,72	21,05	13,34	9,25	6,80	5,22	3,73	2,62	1,91	1,44	1,11	0,87	0,70	0,57	0,47	0,39	0,33	0,28	0,24
	15,14	L/200	38,72	21,05	13,34	9,25	6,60	4,17	2,80	1,97	1,44	1,08	0,83	0,65	0,52	0,43	0,35	0,29	0,25	0,21	0,18
		L/300	38,72	21,05	13,34	7,61	4,40	2,78	1,87	1,31	0,96	0,72	0,55	0,44	0,35	0,28	0,23	0,20	0,16	0,14	0,12
1,00		SGN	47,44	25,57	16,15	11,16	8,19	6,27	4,96	3,95	3,21	2,66	2,24	1,91	1,65	1,44	1,27	1,13	1,01	0,91	0,82
	17,02	L/150	47,44	25,57	16,15	11,16	8,19	6,27	4,24	2,98	2,18	1,64	1,26	0,99	0,79	0,65	0,53	0,44	0,37	0,32	0,27
	17,20	L/200	47,44	25,57	16,15	11,16	7,50	4,74	3,18	2,24	1,63	1,23	0,95	0,74	0,60	0,48	0,40	0,33	0,28	0,24	0,20
		L/300	47,44	25,57	16,15	8,60	5,00	3,16	2,12	1,49	1,09	0,82	0,63	0,50	0,40	0,32	0,27	0,22	0,19	0,16	0,14

S320 GD

T35ECO		Pozytyw																			
Liczba przęseł:		**1**	**podparcie 40 - 40**																		
Grubość	*Jx [cm4]*	*Przypadek*	*0,50*	*0,75*	*1,00*	*1,25*	*1,50*	*1,75*	*2,00*	*2,25*	*2,50*	*2,75*	*3,00*	*3,25*	*3,50*	*3,75*	*4,00*	*4,25*	*4,50*	*4,75*	*5,00*
0,50	min/max	SGN	14,48	9,66	6,62	4,25	2,96	2,17	1,66	1,32	1,07	0,88	0,74	0,63	0,54	0,47	0,42	0,37	0,33	0,30	0,27
	5,57	L/150	14,48	9,66	5,88	3,23	1,97	1,30	0,90	0,65	0,49	0,37	0,29	0,23	0,18	0,15	0,12	0,10	0,09	0,08	0,06
	7,78	L/200	14,48	9,66	4,80	2,62	1,60	1,04	0,72	0,51	0,38	0,29	0,22	0,18	0,14	0,12	0,10	0,08	0,07	0,06	0,05
		L/300	14,48	7,54	3,57	1,93	1,15	0,73	0,50	0,35	0,26	0,20	0,15	0,12	0,10	0,08	0,06	0,05	0,05	0,04	0,03
0,60		SGN	20,64	13,76	8,46	5,43	3,77	2,77	2,12	1,68	1,36	1,12	0,95	0,81	0,69	0,61	0,53	0,47	0,42	0,38	0,34
	7,29	L/150	20,64	13,76	7,65	4,23	2,58	1,69	1,17	0,84	0,62	0,47	0,36	0,29	0,23	0,19	0,16	0,13	0,11	0,09	0,08
	9,78	L/200	20,64	13,15	6,28	3,42	2,07	1,34	0,91	0,65	0,48	0,36	0,28	0,22	0,18	0,14	0,12	0,10	0,08	0,07	0,06
		L/300	20,64	10,14	4,63	2,46	1,45	0,93	0,63	0,44	0,33	0,25	0,19	0,15	0,12	0,10	0,08	0,07	0,06	0,05	0,04
0,63		SGN	22,68	15,12	9,03	5,79	4,03	2,96	2,27	1,79	1,45	1,20	1,01	0,86	0,74	0,65	0,57	0,50	0,45	0,40	0,36
	7,83	L/150	22,68	15,12	8,22	4,53	2,76	1,81	1,25	0,90	0,66	0,50	0,39	0,31	0,25	0,20	0,17	0,14	0,12	0,10	0,09
	10,38	L/200	22,68	14,24	6,73	3,66	2,22	1,43	0,97	0,69	0,51	0,38	0,30	0,23	0,19	0,15	0,13	0,11	0,09	0,08	0,07
		L/300	22,68	10,88	4,96	2,62	1,54	0,98	0,67	0,47	0,35	0,26	0,20	0,16	0,13	0,10	0,09	0,07	0,06	0,05	0,04
0,70		SGN	27,79	18,38	10,38	6,66	4,63	3,40	2,61	2,06	1,67	1,38	1,16	0,99	0,85	0,74	0,65	0,58	0,52	0,46	0,42
	9,14	L/150	27,79	18,38	9,59	5,27	3,21	2,10	1,44	1,02	0,75	0,57	0,44	0,35	0,28	0,23	0,19	0,16	0,13	0,11	0,10
	11,80	L/200	27,79	16,87	7,83	4,25	2,56	1,63	1,11	0,78	0,58	0,44	0,34	0,27	0,21	0,17	0,14	0,12	0,10	0,09	0,07
		L/300	27,79	12,63	5,69	2,99	1,76	1,12	0,76	0,54	0,39	0,30	0,23	0,18	0,15	0,12	0,10	0,08	0,07	0,06	0,05
0,75		SGN	31,72	20,10	11,35	7,28	5,06	3,72	2,85	2,25	1,83	1,51	1,27	1,08	0,93	0,81	0,71	0,63	0,56	0,51	0,46
	10,09	L/150	31,72	20,10	10,59	5,82	3,53	2,31	1,57	1,12	0,82	0,62	0,48	0,38	0,31	0,25	0,21	0,17	0,15	0,12	0,11
	12,79	L/200	31,72	18,65	8,63	4,68	2,78	1,78	1,20	0,85	0,63	0,47	0,37	0,29	0,23	0,19	0,16	0,13	0,11	0,09	0,08
		L/300	31,72	13,92	6,20	3,25	1,91	1,22	0,82	0,58	0,43	0,32	0,25	0,20	0,16	0,13	0,11	0,09	0,07	0,06	0,05
0,80		SGN	35,89	21,88	12,36	7,93	5,51	4,05	3,10	2,45	1,99	1,64	1,38	1,18	1,01	0,88	0,78	0,69	0,61	0,55	0,50
	11,07	L/150	35,89	21,88	11,62	6,37	3,86	2,51	1,70	1,21	0,89	0,67	0,52	0,41	0,33	0,27	0,22	0,19	0,16	0,13	0,12
	13,76	L/200	35,89	20,46	9,45	5,12	3,02	1,92	1,30	0,92	0,68	0,51	0,40	0,31	0,25	0,20	0,17	0,14	0,12	0,10	0,09
		L/300	35,89	15,23	6,72	3,52	2,07	1,32	0,89	0,63	0,46	0,35	0,27	0,21	0,17	0,14	0,11	0,09	0,08	0,07	0,06
0,88		SGN	43,06	24,80	14,00	8,98	6,24	4,59	3,52	2,78	2,25	1,86	1,56	1,33	1,15	1,00	0,88	0,78	0,70	0,62	0,56
	12,67	L/150	43,06	24,80	13,30	7,25	4,40	2,82	1,91	1,36	1,00	0,75	0,58	0,46	0,37	0,30	0,25	0,21	0,17	0,15	0,13
	15,14	L/200	43,06	23,43	10,78	5,75	3,39	2,16	1,46	1,03	0,76	0,57	0,44	0,35	0,28	0,23	0,19	0,16	0,13	0,11	0,10
		L/300	43,06	17,26	7,55	3,95	2,32	1,47	0,99	0,70	0,51	0,38	0,29	0,23	0,19	0,15	0,12	0,10	0,09	0,07	0,06
1,00		SGN	54,94	29,27	16,53	10,59	7,36	5,41	4,15	3,28	2,65	2,19	1,84	1,57	1,36	1,18	1,04	0,92	0,82	0,74	0,66
	15,15	L/150	54,94	29,27	15,90	8,64	5,16	3,29	2,23	1,57	1,15	0,87	0,67	0,53	0,42	0,34	0,28	0,24	0,20	0,17	0,14
	17,20	L/200	54,94	28,03	12,81	6,71	3,95	2,51	1,69	1,19	0,86	0,65	0,50	0,39	0,32	0,26	0,21	0,18	0,15	0,13	0,11
		L/300	54,94	20,17	8,80	4,58	2,66	1,68	1,12	0,79	0,58	0,43	0,33	0,26	0,21	0,17	0,14	0,12	0,10	0,08	0,07

Liczba przęseł:		**2**	**podparcie 40 - 160 - 40**																		
Grubość	*Jx [cm4]*	*Przypadek*	*0,50*	*0,75*	*1,00*	*1,25*	*1,50*	*1,75*	*2,00*	*2,25*	*2,50*	*2,75*	*3,00*	*3,25*	*3,50*	*3,75*	*4,00*	*4,25*	*4,50*	*4,75*	*5,00*
0,50	min/max	SGN	15,10	8,01	4,99	3,42	2,47	1,83	1,41	1,12	0,91	0,76	0,64	0,55	0,47	0,41	0,36	0,32	0,29	0,26	0,23
	5,57	L/150	15,10	8,01	4,99	3,42	2,47	1,83	1,41	1,12	0,91	0,76	0,64	0,54	0,44	0,36	0,30	0,25	0,21	0,18	0,16
	7,78	L/200	15,10	8,01	4,99	3,42	2,47	1,83	1,41	1,12	0,89	0,68	0,53	0,42	0,34	0,28	0,23	0,19	0,16	0,14	0,12
		L/300	15,10	8,01	4,99	3,42	2,47	1,73	1,18	0,84	0,62	0,47	0,37	0,29	0,23	0,19	0,16	0,13	0,11	0,10	0,08
0,60		SGN	20,27	10,70	6,64	4,54	3,24	2,40	1,85	1,47	1,20	0,99	0,84	0,72	0,62	0,54	0,48	0,42	0,38	0,34	0,31
	7,29	L/150	20,27	10,70	6,64	4,54	3,24	2,40	1,85	1,47	1,20	0,99	0,84	0,69	0,55	0,45	0,38	0,32	0,27	0,23	0,20
	9,78	L/200	20,27	10,70	6,64	4,54	3,24	2,40	1,85	1,47	1,13	0,86	0,67	0,53	0,43	0,35	0,29	0,24	0,21	0,18	0,15
		L/300	20,27	10,70	6,64	4,54	3,24	2,19	1,50	1,06	0,78	0,59	0,46	0,36	0,29	0,24	0,20	0,17	0,14	0,12	0,10
0,63		SGN	21,92	11,55	7,17	4,89	3,48	2,58	1,99	1,58	1,29	1,07	0,90	0,77	0,66	0,58	0,51	0,45	0,41	0,36	0,33
	7,83	L/150	21,92	11,55	7,17	4,89	3,48	2,58	1,99	1,58	1,29	1,07	0,90	0,73	0,59	0,48	0,40	0,34	0,28	0,24	0,21
	10,38	L/200	21,92	11,55	7,17	4,89	3,48	2,58	1,99	1,58	1,20	0,91	0,71	0,56	0,45	0,37	0,31	0,26	0,22	0,19	0,16
		L/300	21,92	11,55	7,17	4,89	3,48	2,33	1,59	1,13	0,83	0,63	0,49	0,39	0,31	0,25	0,21	0,18	0,15	0,13	0,11
0,70		SGN	25,95	13,64	8,45	5,76	4,07	3,02	2,33	1,85	1,50	1,25	1,05	0,90	0,78	0,68	0,60	0,53	0,47	0,43	0,38
	9,14	L/150	25,95	13,64	8,45	5,76	4,07	3,02	2,33	1,85	1,50	1,25	1,05	0,83	0,67	0,55	0,46	0,38	0,32	0,28	0,24
	11,80	L/200	25,95	13,64	8,45	5,76	4,07	3,02	2,33	1,85	1,37	1,04	0,81	0,64	0,52	0,42	0,35	0,29	0,25	0,21	0,18
		L/300	25,95	13,64	8,45	5,76	4,07	2,66	1,81	1,29	0,95	0,72	0,55	0,44	0,35	0,29	0,24	0,20	0,17	0,14	0,12
0,75		SGN	28,96	15,19	9,40	6,41	4,50	3,34	2,57	2,05	1,66	1,38	1,16	0,99	0,86	0,75	0,66	0,59	0,52	0,47	0,43
	10,09	L/150	28,96	15,19	9,40	6,41	4,50	3,34	2,57	2,05	1,66	1,38	1,14	0,91	0,73	0,60	0,50	0,42	0,35	0,30	0,26
	12,79	L/200	28,96	15,19	9,40	6,41	4,50	3,34	2,57	2,03	1,49	1,13	0,88	0,70	0,56	0,46	0,38	0,32	0,27	0,23	0,20
		L/300	28,96	15,19	9,40	6,41	4,50	2,90	1,97	1,40	1,03	0,78	0,60	0,47	0,38	0,31	0,25	0,21	0,18	0,15	0,13
0,80		SGN	32,08	16,80	10,39	7,04	4,95	3,67	2,83	2,25	1,83	1,52	1,28	1,09	0,95	0,83	0,73	0,64	0,58	0,52	0,47
	11,07	L/150	32,08	16,80	10,39	7,04	4,95	3,67	2,83	2,25	1,83	1,52	1,24	0,98	0,79	0,65	0,54	0,45	0,38	0,32	0,28
	13,76	L/200	32,08	16,80	10,39	7,04	4,95	3,67	2,83	2,19	1,62	1,23	0,95	0,75	0,61	0,49	0,41	0,34	0,29	0,24	0,21
		L/300	32,08	16,80	10,39	7,04	4,89	3,13	2,13	1,51	1,11	0,83	0,64	0,50	0,40	0,33	0,27	0,23	0,19	0,16	0,14
0,88		SGN	37,25	19,46	12,01	8,09	5,69	4,22	3,25	2,58	2,10	1,74	1,47	1,26	1,09	0,95	0,83	0,74	0,66	0,59	0,54
	12,67	L/150	37,25	19,46	12,01	8,09	5,69	4,22	3,25	2,58	2,10	1,74	1,39	1,10	0,89	0,72	0,60	0,50	0,42	0,36	0,31
	15,14	L/200	37,25	19,46	12,01	8,09	5,69	4,22	3,25	2,46	1,81	1,37	1,06	0,83	0,67	0,54	0,45	0,37	0,31	0,27	0,23
		L/300	37,25	19,46	12,01	8,09	5,48	3,51	2,37	1,67	1,22	0,92	0,71	0,56	0,44	0,36	0,30	0,25	0,21	0,18	0,15
1,00		SGN	45,13	23,48	14,46	9,63	6,77	5,02	3,87	3,07	2,50	2,07	1,75	1,49	1,29	1,13	0,99	0,88	0,79	0,71	0,64
	15,15	L/150	45,13	23,48	14,46	9,63	6,77	5,02	3,87	3,07	2,50	2,07	1,60	1,26	1,01	0,82	0,68	0,56	0,48	0,40	0,35
	17,20	L/200	45,13	23,48	14,46	9,63	6,77	5,02	3,87	2,85	2,08	1,56	1,20	0,95	0,76	0,62	0,51	0,42	0,36	0,30	0,26
		L/300	45,13	23,48	14,46	9,63	6,36	4,02	2,70	1,90	1,38	1,04	0,80	0,63	0,51	0,41	0,34	0,28	0,24	0,20	0,17

Liczba przęseł:		**3**	**podparcie 40 - 160 - 160 - 40**																		
Grubość	*Jx [cm4]*	*Przypadek*	*0,50*	*0,75*	*1,00*	*1,25*	*1,50*	*1,75*	*2,00*	*2,25*	*2,50*	*2,75*	*3,00*	*3,25*	*3,50*	*3,75*	*4,00*	*4,25*	*4,50*	*4,75*	*5,00*
0,50	min/max	SGN	18,09	9,67	6,06	4,17	3,05	2,28	1,76	1,40	1,14	0,94	0,80	0,68	0,59	0,51	0,45	0,40	0,36	0,32	0,29
	5,57	L/150	18,09	9,67	6,06	4,17	3,05	2,24	1,57	1,15	0,87	0,67	0,53	0,42	0,34	0,28	0,23	0,20	0,17	0,14	0,12
	7,78	L/200	18,09	9,67	6,06	4,17	2,75	1,85	1,29	0,94	0,70	0,53	0,41	0,33	0,26	0,22	0,18	0,15	0,13	0,11	0,09
		L/300	18,09	9,67	5,92	3,38	2,08	1,36	0,93	0,66	0,48	0,37	0,29	0,23	0,18	0,15	0,12	0,10	0,09	0,07	0,06
0,60		SGN	24,31	12,93	8,08	5,54	4,03	2,99	2,31	1,83	1,49	1,24	1,04	0,89	0,77	0,67	0,59	0,53	0,47	0,42	0,38
	7,29	L/150	24,31	12,93	8,08	5,54	4,03	2,96	2,06	1,51	1,14	0,87	0,68	0,54	0,43	0,36	0,29	0,25	0,21	0,18	0,15
	9,78	L/200	24,31	12,93	8,08	5,54	3,63	2,42	1,68	1,20	0,89	0,67	0,52	0,41	0,33	0,27	0,23	0,19	0,16	0,14	0,12
		L/300	24,31	12,93	7,84	4,44	2,68	1,72	1,17	0,83	0,61	0,46	0,36	0,28	0,23	0,19	0,15	0,13	0,11	0,09	0,08
0,63		SGN	26,30	13,97	8,72	5,98	4,33	3,22	2,48	1,97	1,60	1,33	1,12	0,96	0,83	0,72	0,64	0,57	0,51	0,45	0,41
	7,83	L/150	26,30	13,97	8,72	5,98	4,33	3,18	2,22	1,62	1,22	0,93	0,72	0,57	0,46	0,38	0,31	0,26	0,22	0,19	0,16
	10,38	L/200	26,30	13,97	8,72	5,98	3,90	2,60	1,80	1,28	0,94	0,72	0,56	0,44	0,35	0,29	0,24	0,20	0,17	0,14	0,12
		L/300	26,30	13,97	8,44	4,77	2,86	1,83	1,24	0,88	0,65	0,49	0,38	0,30	0,24	0,20	0,16	0,14	0,12	0,10	0,08
0,70		SGN	31,15	16,50	10,28	7,04	5,07	3,76	2,90	2,30	1,88	1,56	1,31	1,12	0,97	0,85	0,75	0,66	0,59	0,53	0,48
	9,14	L/150	31,15	16,50	10,28	7,04	5,07	3,71	2,59	1,88	1,40	1,06	0,83	0,65	0,53	0,43	0,36	0,30	0,25	0,22	0,19
	11,80	L/200	31,15	16,50	10,28	7,04	4,55	3,02	2,06	1,46	1,08	0,82	0,63	0,50	0,40	0,33	0,27	0,23	0,19	0,16	0,14
		L/300	31,15	16,50	9,88	5,51	3,26	2,09	1,42	1,01	0,74	0,56	0,43	0,34	0,27	0,22	0,19	0,15	0,13	0,11	0,10
0,75		SGN	34,78	18,39	11,45	7,83	5,61	4,16	3,21	2,55	2,08	1,72	1,45	1,24	1,07	0,94	0,83	0,73	0,65	0,59	0,53
	10,09	L/150	34,78	18,39	11,45	7,83	5,61	4,10	2,86	2,07	1,53	1,16	0,90	0,71	0,57	0,47	0,39	0,33	0,27	0,23	0,20
	12,79	L/200	34,78	18,39	11,45	7,83	5,02	3,30	2,24	1,59	1,17	0,89	0,69	0,55	0,44	0,36	0,30	0,25	0,21	0,18	0,15
		L/300	34,78	18,39	10,94	6,01	3,56	2,28	1,54	1,09	0,80	0,61	0,47	0,37	0,30	0,24	0,20	0,17	0,14	0,12	0,10
0,80		SGN	38,54	20,35	12,65	8,64	6,17	4,58	3,53	2,80	2,28	1,89	1,60	1,36	1,18	1,03	0,91	0,80	0,72	0,65	0,58
	11,07	L/150	38,54	20,35	12,65	8,64	6,17	4,50	3,14	2,25	1,66	1,26	0,97	0,77	0,62	0,51	0,42	0,35	0,30	0,25	0,22
	13,76	L/200	38,54	20,35	12,65	8,64	5,51	3,58	2,43	1,73	1,27	0,96	0,74	0,59	0,47	0,39	0,32	0,27	0,22	0,19	0,16
		L/300	38,54	20,35	12,01	6,52	3,85	2,46	1,67	1,18	0,87	0,65	0,50	0,40	0,32	0,26	0,21	0,18	0,15	0,13	0,11
0,88		SGN	44,78	23,59	14,64	9,99	7,09	5,26	4,05	3,22	2,62	2,18	1,83	1,57	1,35	1,18	1,04	0,92	0,83	0,74	0,67
	12,67	L/150	44,78	23,59	14,64	9,99	7,09	5,15	3,55	2,53	1,86	1,41	1,09	0,86	0,69	0,57	0,47	0,39	0,33	0,28	0,24
	15,14	L/200	44,78	23,59	14,64	9,99	6,27	4,02	2,73	1,94	1,42	1,07	0,83	0,66	0,52	0,43	0,35	0,29	0,25	0,21	0,18
		L/300	44,78	23,59	13,77	7,32	4,32	2,76	1,86	1,31	0,96	0,72	0,56	0,44	0,35	0,28	0,23	0,20	0,16	0,14	0,12
1,00		SGN	54,31	28,48	17,63	12,00	8,44	6,26	4,82	3,83	3,12	2,59	2,18	1,86	1,61	1,41	1,24	1,10	0,98	0,88	0,80
	15,15	L/150	54,31	28,48	17,63	12,00	8,44	6,10	4,15	2,94	2,16	1,64	1,26	0,99	0,79	0,65	0,53	0,44	0,37	0,32	0,27
	17,20	L/200	54,31	28,48	17,63	12,00	7,32	4,68	3,17	2,24	1,63	1,23	0,95	0,74	0,60	0,48	0,40	0,33	0,28	0,24	0,20
		L/300	54,31	28,48	16,12	8,52	5,01	3,16	2,12	1,49	1,09	0,82	0,63	0,50	0,40	0,32	0,27	0,22	0,19	0,16	0,14

S320 GD

T35ECO		Negatyw																			
Liczba przęseł:		**1**	**podparcie 40 - 40**																		
Grubość	*Jx [cm4]*	*Przypadek*	*0,50*	*0,75*	*1,00*	*1,25*	*1,50*	*1,75*	*2,00*	*2,25*	*2,50*	*2,75*	*3,00*	*3,25*	*3,50*	*3,75*	*4,00*	*4,25*	*4,50*	*4,75*	*5,00*
0,50	min/max	SGN	10,35	6,90	5,17	3,78	2,63	1,93	1,48	1,17	0,95	0,78	0,66	0,56	0,48	0,42	0,37	0,33	0,29	0,26	0,24
	7,32	L/150	10,35	6,90	5,17	3,78	2,29	1,47	1,00	0,71	0,52	0,40	0,31	0,24	0,20	0,16	0,13	0,11	0,09	0,08	0,07
	8,35	L/200	10,35	6,90	5,17	3,00	1,77	1,14	0,77	0,55	0,40	0,30	0,24	0,19	0,15	0,12	0,10	0,09	0,07	0,06	0,05
		L/300	10,35	6,90	3,94	2,08	1,23	0,78	0,53	0,38	0,28	0,21	0,16	0,13	0,10	0,08	0,07	0,06	0,05	0,04	0,04
0,60		SGN	14,69	9,79	7,35	4,95	3,44	2,53	1,94	1,53	1,24	1,03	0,86	0,73	0,63	0,55	0,49	0,43	0,38	0,34	0,31
	9,07	L/150	14,69	9,79	7,35	4,88	2,90	1,86	1,27	0,90	0,66	0,50	0,39	0,31	0,25	0,20	0,17	0,14	0,12	0,10	0,09
	10,32	L/200	14,69	9,79	7,11	3,80	2,24	1,43	0,97	0,69	0,51	0,38	0,30	0,23	0,19	0,15	0,13	0,11	0,09	0,08	0,06
		L/300	14,69	9,79	5,00	2,63	1,55	0,99	0,67	0,47	0,35	0,26	0,20	0,16	0,13	0,10	0,08	0,07	0,06	0,05	0,04
0,63		SGN	16,14	10,76	8,07	5,33	3,70	2,72	2,08	1,65	1,33	1,10	0,93	0,79	0,68	0,59	0,52	0,46	0,41	0,37	0,33
	9,66	L/150	16,14	10,76	8,07	5,19	3,08	1,98	1,35	0,96	0,70	0,53	0,41	0,33	0,26	0,21	0,18	0,15	0,12	0,11	0,09
	10,84	L/200	16,14	10,76	7,59	4,04	2,39	1,53	1,03	0,73	0,54	0,41	0,32	0,25	0,20	0,16	0,13	0,11	0,09	0,08	0,07
		L/300	16,14	10,76	5,32	2,79	1,64	1,05	0,71	0,50	0,36	0,27	0,21	0,17	0,13	0,11	0,09	0,07	0,06	0,05	0,05
0,70		SGN	19,79	13,19	9,71	6,22	4,33	3,18	2,44	1,92	1,56	1,29	1,08	0,92	0,80	0,69	0,61	0,54	0,48	0,43	0,39
	11,07	L/150	19,79	13,19	9,71	5,95	3,53	2,27	1,54	1,09	0,80	0,61	0,47	0,37	0,29	0,24	0,20	0,16	0,14	0,12	0,10
	12,04	L/200	19,79	13,19	8,72	4,62	2,73	1,74	1,18	0,83	0,60	0,45	0,35	0,28	0,22	0,18	0,15	0,12	0,10	0,09	0,08
		L/300	19,79	13,19	6,08	3,18	1,86	1,17	0,79	0,55	0,40	0,30	0,23	0,18	0,15	0,12	0,10	0,08	0,07	0,06	0,05
0,75		SGN	22,63	15,09	10,74	6,89	4,79	3,52	2,70	2,13	1,73	1,43	1,20	1,02	0,88	0,77	0,67	0,60	0,53	0,48	0,43
	12,09	L/150	22,63	15,09	10,74	6,50	3,87	2,47	1,68	1,18	0,86	0,65	0,50	0,39	0,32	0,26	0,21	0,18	0,15	0,13	0,11
	12,90	L/200	22,63	15,09	9,56	5,04	2,97	1,88	1,26	0,89	0,65	0,49	0,38	0,30	0,24	0,19	0,16	0,13	0,11	0,09	0,08
		L/300	22,63	14,71	6,63	3,43	1,99	1,26	0,84	0,59	0,43	0,32	0,25	0,20	0,16	0,13	0,11	0,09	0,07	0,06	0,05
0,80		SGN	25,68	17,12	11,81	7,57	5,26	3,87	2,96	2,34	1,90	1,57	1,32	1,12	0,97	0,84	0,74	0,66	0,59	0,53	0,47
	13,12	L/150	25,68	17,12	11,81	7,05	4,19	2,68	1,80	1,26	0,92	0,69	0,53	0,42	0,34	0,27	0,23	0,19	0,16	0,13	0,12
	13,76	L/200	25,68	17,12	10,38	5,46	3,19	2,01	1,35	0,95	0,69	0,52	0,40	0,32	0,25	0,21	0,17	0,14	0,12	0,10	0,09
		L/300	25,68	16,01	7,10	3,66	2,12	1,34	0,90	0,63	0,46	0,35	0,27	0,21	0,17	0,14	0,11	0,09	0,08	0,07	0,06
0,88		SGN	30,97	20,65	13,56	8,70	6,04	4,44	3,40	2,69	2,18	1,80	1,51	1,29	1,11	0,97	0,85	0,75	0,67	0,60	0,55
	14,79	L/150	30,97	20,65	13,56	7,95	4,67	2,95	1,98	1,39	1,01	0,76	0,59	0,46	0,37	0,30	0,25	0,21	0,17	0,15	0,13
	15,14	L/200	30,97	20,65	11,68	6,04	3,50	2,21	1,48	1,04	0,76	0,57	0,44	0,35	0,28	0,23	0,19	0,16	0,13	0,11	0,10
		L/300	30,97	18,27	7,81	4,02	2,34	1,47	0,99	0,70	0,51	0,38	0,29	0,23	0,19	0,15	0,12	0,10	0,09	0,07	0,06
1,00		SGN	39,95	26,63	16,13	10,34	7,19	5,29	4,04	3,19	2,59	2,14	1,80	1,53	1,32	1,15	1,01	0,90	0,80	0,72	0,65
	17,02	L/150	39,95	26,63	16,13	9,15	5,31	3,35	2,25	1,58	1,15	0,87	0,67	0,53	0,42	0,34	0,28	0,23	0,20	0,17	0,14
	17,20	L/200	39,95	26,63	13,32	6,86	3,98	2,51	1,69	1,18	0,86	0,65	0,50	0,39	0,32	0,26	0,21	0,18	0,15	0,13	0,11
		L/300	39,95	20,78	8,88	4,57	2,65	1,68	1,12	0,79	0,58	0,43	0,33	0,26	0,21	0,17	0,14	0,12	0,10	0,08	0,07
Liczba przęseł:		**2**	**podparcie 40 - 160 - 40**																		
Grubość	*Jx [cm4]*	*Przypadek*	*0,50*	*0,75*	*1,00*	*1,25*	*1,50*	*1,75*	*2,00*	*2,25*	*2,50*	*2,75*	*3,00*	*3,25*	*3,50*	*3,75*	*4,00*	*4,25*	*4,50*	*4,75*	*5,00*
0,50	min/max	SGN	13,42	7,38	4,74	3,33	2,48	1,92	1,54	1,25	1,02	0,85	0,72	0,61	0,53	0,46	0,41	0,36	0,32	0,29	0,26
	7,32	L/150	13,42	7,38	4,74	3,33	2,48	1,92	1,54	1,25	1,02	0,85	0,72	0,58	0,47	0,39	0,32	0,27	0,23	0,20	0,17
	8,35	L/200	13,42	7,38	4,74	3,33	2,48	1,92	1,54	1,25	0,96	0,73	0,57	0,45	0,37	0,30	0,25	0,21	0,18	0,15	0,13
		L/300	13,42	7,38	4,74	3,33	2,48	1,85	1,27	0,91	0,67	0,51	0,39	0,31	0,25	0,21	0,17	0,14	0,12	0,10	0,09
0,60		SGN	18,34	10,10	6,47	4,48	3,29	2,53	2,00	1,61	1,31	1,08	0,91	0,78	0,68	0,59	0,52	0,46	0,41	0,37	0,33
	9,07	L/150	18,34	10,10	6,47	4,48	3,29	2,53	2,00	1,61	1,31	1,08	0,91	0,73	0,59	0,49	0,40	0,34	0,29	0,24	0,21
	10,32	L/200	18,34	10,10	6,47	4,48	3,29	2,53	2,00	1,61	1,21	0,92	0,72	0,57	0,45	0,37	0,30	0,25	0,21	0,18	0,16
		L/300	18,34	10,10	6,47	4,48	3,29	2,34	1,61	1,14	0,83	0,62	0,48	0,38	0,30	0,25	0,20	0,17	0,14	0,12	0,10
0,63		SGN	19,93	10,98	6,96	4,81	3,54	2,71	2,15	1,72	1,40	1,16	0,98	0,83	0,72	0,63	0,55	0,49	0,44	0,40	0,36
	9,66	L/150	19,93	10,98	6,96	4,81	3,54	2,71	2,15	1,72	1,40	1,16	0,98	0,78	0,63	0,52	0,43	0,36	0,30	0,25	0,22
	10,84	L/200	19,93	10,98	6,96	4,81	3,54	2,71	2,15	1,72	1,28	0,98	0,76	0,60	0,48	0,39	0,32	0,27	0,22	0,19	0,16
		L/300	19,93	10,98	6,96	4,81	3,54	2,49	1,70	1,19	0,87	0,66	0,50	0,40	0,32	0,26	0,21	0,18	0,15	0,13	0,11
0,70		SGN	23,92	12,92	8,14	5,62	4,12	3,16	2,49	1,98	1,61	1,33	1,12	0,96	0,83	0,72	0,64	0,57	0,51	0,45	0,41
	11,07	L/150	23,92	12,92	8,14	5,62	4,12	3,16	2,49	1,98	1,61	1,33	1,12	0,88	0,71	0,58	0,47	0,40	0,33	0,28	0,24
	12,04	L/200	23,92	12,92	8,14	5,62	4,12	3,16	2,49	1,98	1,45	1,09	0,84	0,66	0,53	0,43	0,36	0,30	0,25	0,21	0,18
		L/300	23,92	12,92	8,14	5,62	4,12	2,81	1,89	1,33	0,97	0,73	0,56	0,44	0,35	0,29	0,24	0,20	0,17	0,14	0,12
0,75		SGN	26,77	14,34	9,02	6,22	4,55	3,48	2,73	2,17	1,76	1,46	1,23	1,05	0,91	0,79	0,70	0,62	0,55	0,50	0,45
	12,09	L/150	26,77	14,34	9,02	6,22	4,55	3,48	2,73	2,17	1,76	1,46	1,20	0,95	0,76	0,62	0,51	0,42	0,36	0,30	0,26
	12,90	L/200	26,77	14,34	9,02	6,22	4,55	3,48	2,73	2,13	1,56	1,17	0,90	0,71	0,57	0,46	0,38	0,32	0,27	0,23	0,20
		L/300	26,77	14,34	9,02	6,22	4,55	3,01	2,02	1,42	1,04	0,78	0,60	0,47	0,38	0,31	0,25	0,21	0,18	0,15	0,13
0,80		SGN	29,60	15,82	9,92	6,83	5,00	3,82	2,97	2,36	1,92	1,59	1,34	1,15	0,99	0,86	0,76	0,67	0,60	0,54	0,49
	13,12	L/150	29,60	15,82	9,92	6,83	5,00	3,82	2,97	2,36	1,92	1,59	1,28	1,01	0,81	0,66	0,54	0,45	0,38	0,32	0,28
	13,76	L/200	29,60	15,82	9,92	6,83	5,00	3,82	2,97	2,27	1,66	1,25	0,96	0,76	0,61	0,49	0,41	0,34	0,29	0,24	0,21
		L/300	29,60	15,82	9,92	6,83	5,00	3,21	2,15	1,52	1,11	0,83	0,64	0,50	0,40	0,33	0,27	0,23	0,19	0,16	0,14
0,88		SGN	34,30	18,27	11,43	7,85	5,74	4,38	3,37	2,67	2,17	1,80	1,52	1,30	1,12	0,98	0,86	0,76	0,68	0,61	0,55
	14,79	L/150	34,30	18,27	11,43	7,85	5,74	4,38	3,37	2,67	2,17	1,80	1,41	1,11	0,89	0,72	0,60	0,50	0,42	0,36	0,31
	15,14	L/200	34,30	18,27	11,43	7,85	5,74	4,38	3,37	2,50	1,83	1,37	1,06	0,83	0,67	0,54	0,45	0,37	0,31	0,27	0,23
		L/300	34,30	18,27	11,43	7,85	5,59	3,53	2,37	1,67	1,22	0,92	0,71	0,55	0,44	0,36	0,30	0,25	0,21	0,18	0,15
1,00		SGN	41,78	22,11	13,79	9,45	6,88	5,18	3,99	3,16	2,57	2,13	1,80	1,53	1,33	1,16	1,02	0,90	0,81	0,73	0,66
	17,02	L/150	41,78	22,11	13,79	9,45	6,88	5,18	3,99	3,16	2,57	2,08	1,60	1,26	1,01	0,82	0,68	0,56	0,48	0,40	0,35
	17,20	L/200	41,78	22,11	13,79	9,45	6,88	5,18	3,99	2,84	2,07	1,56	1,20	0,95	0,76	0,62	0,51	0,42	0,36	0,30	0,26
		L/300	41,78	22,11	13,79	9,45	6,35	4,01	2,69	1,89	1,38	1,04	0,80	0,63	0,51	0,41	0,34	0,28	0,24	0,20	0,17
Liczba przęseł:		**3**	**podparcie 40 - 160 - 160 - 40**																		
Grubość	*Jx [cm4]*	*Przypadek*	*0,50*	*0,75*	*1,00*	*1,25*	*1,50*	*1,75*	*2,00*	*2,25*	*2,50*	*2,75*	*3,00*	*3,25*	*3,50*	*3,75*	*4,00*	*4,25*	*4,50*	*4,75*	*5,00*
0,50	min/max	SGN	12,93	8,62	5,71	4,02	3,00	2,34	1,87	1,53	1,27	1,06	0,89	0,76	0,66	0,58	0,51	0,45	0,40	0,36	0,33
	7,32	L/150	12,93	8,62	5,71	4,02	3,00	2,34	1,85	1,33	0,99	0,75	0,58	0,46	0,37	0,30	0,25	0,21	0,18	0,15	0,13
	8,35	L/200	12,93	8,62	5,71	4,02	3,00	2,11	1,45	1,03	0,76	0,58	0,45	0,35	0,29	0,23	0,19	0,16	0,14	0,12	0,10
		L/300	12,93	8,62	5,71	3,78	2,28	1,47	1,00	0,71	0,52	0,40	0,31	0,24	0,20	0,16	0,13	0,11	0,09	0,08	0,07
0,60		SGN	18,36	12,08	7,81	5,43	4,01	3,08	2,45	1,99	1,63	1,35	1,14	0,97	0,84	0,74	0,65	0,58	0,51	0,46	0,42
	9,07	L/150	18,36	12,08	7,81	5,43	4,01	3,08	2,34	1,68	1,24	0,94	0,73	0,58	0,47	0,38	0,32	0,27	0,22	0,19	0,16
	10,32	L/200	18,36	12,08	7,81	5,43	4,01	2,66	1,82	1,30	0,96	0,72	0,56	0,44	0,36	0,29	0,24	0,20	0,17	0,14	0,12
		L/300	18,36	12,08	7,81	4,82	2,88	1,85	1,26	0,89	0,65	0,49	0,38	0,30	0,24	0,19	0,16	0,13	0,11	0,10	0,08
0,63		SGN	20,18	13,15	8,40	5,84	4,30	3,31	2,62	2,13	1,74	1,44	1,22	1,04	0,90	0,79	0,69	0,61	0,55	0,49	0,45
	9,66	L/150	20,18	13,15	8,40	5,84	4,30	3,31	2,49	1,79	1,32	1,00	0,78	0,62	0,50	0,41	0,34	0,28	0,24	0,20	0,17
	10,84	L/200	20,18	13,15	8,40	5,84	4,30	2,83	1,94	1,38	1,02	0,77	0,60	0,47	0,38	0,31	0,25	0,21	0,18	0,15	0,13
		L/300	20,18	13,15	8,40	5,13	3,06	1,97	1,34	0,94	0,69	0,52	0,40	0,31	0,25	0,20	0,17	0,14	0,12	0,10	0,09
0,70		SGN	24,74	15,52	9,83	6,82	5,02	3,85	3,05	2,46	2,01	1,66	1,40	1,20	1,04	0,90	0,80	0,71	0,63	0,57	0,51
	11,07	L/150	24,74	15,52	9,83	6,82	5,02	3,85	2,85	2,04	1,51	1,14	0,88	0,69	0,56	0,45	0,37	0,31	0,26	0,22	0,19
	12,04	L/200	24,74	15,52	9,83	6,82	5,01	3,24	2,21	1,57	1,14	0,86	0,66	0,52	0,42	0,34	0,28	0,23	0,20	0,17	0,14
		L/300	24,74	15,52	9,83	5,86	3,49	2,21	1,48	1,04	0,76	0,57	0,44	0,35	0,28	0,23	0,19	0,16	0,13	0,11	0,10
0,75		SGN	28,29	17,25	10,90	7,55	5,55	4,26	3,37	2,70	2,20	1,82	1,54	1,31	1,14	0,99	0,87	0,77	0,69	0,62	0,56
	12,09	L/150	28,29	17,25	10,90	7,55	5,55	4,26	3,11	2,22	1,63	1,23	0,95	0,74	0,60	0,48	0,40	0,33	0,28	0,24	0,20
	12,90	L/200	28,29	17,25	10,90	7,55	5,46	3,53	2,38	1,68	1,22	0,92	0,71	0,56	0,45	0,36	0,30	0,25	0,21	0,18	0,15
		L/300	28,29	17,25	10,90	6,39	3,75	2,37	1,59	1,12	0,82	0,61	0,47	0,37	0,30	0,24	0,20	0,17	0,14	0,12	0,10
0,80		SGN	32,10	19,03	12,01	8,30	6,10	4,67	3,70	2,95	2,40	1,99	1,67	1,43	1,24	1,08	0,95	0,84	0,75	0,68	0,61
	13,12	L/150	32,10	19,03	12,01	8,30	6,10	4,67	3,37	2,39	1,74	1,31	1,01	0,79	0,64	0,52	0,43	0,36	0,30	0,25	0,22
	13,76	L/200	32,10	19,03	12,01	8,30	5,92	3,79	2,54	1,79	1,31	0,98	0,76	0,60	0,48	0,39	0,32	0,27	0,22	0,19	0,16
		L/300	32,10	19,03	12,01	6,88	4,00	2,53	1,70	1,19	0,87	0,65	0,50	0,40	0,32	0,26	0,21	0,18	0,15	0,13	0,11
0,88		SGN	38,72	22,00	13,84	9,55	7,00	5,36	4,21	3,34	2,71	2,25	1,90	1,62	1,40	1,22	1,08	0,95	0,85	0,77	0,69
	14,79	L/150	38,72	22,00	13,84	9,55	7,00	5,36	3,73	2,62	1,91	1,44	1,11	0,87	0,70	0,57	0,47	0,39	0,33	0,28	0,24
	15,14	L/200	38,72	22,00	13,84	9,55	6,60	4,17	2,80	1,97	1,44	1,08	0,83	0,65	0,52	0,43	0,35	0,29	0,25	0,21	0,18
		L/300	38,72	22,00	13,84	7,56	4,40	2,78	1,87	1,31	0,96	0,72	0,55	0,44	0,35	0,28	0,23	0,20	0,16	0,14	0,12
1,00		SGN	49,93	26,66	16,73	11,51	8,41	6,42	4,97	3,95	3,21	2,66	2,24	1,91	1,65	1,44	1,27	1,13	1,01	0,91	0,82
	17,02	L/150	49,93	26,66	16,73	11,51	8,41	6,32	4,24	2,98	2,18	1,64	1,26	0,99	0,79	0,65	0,53	0,44	0,37	0,32	0,27
	17,20	L/200	49,93	26,66	16,73	11,51	7,52	4,74	3,18	2,24	1,63	1,23	0,95	0,74	0,60	0,48	0,40	0,33	0,28	0,24	0,20
		L/300	49,93	26,66	16,73	8,60	5,00	3,16	2,12	1,49	1,09	0,82	0,63	0,50	0,40	0,32	0,27	0,22	0,19	0,16	0,14

S320 GD

T35ECO		Pozytyw																			
Liczba przęseł:		**1**	**podparcie 40 - 40**																		
Grubość	*Jx [cm4]*	*Przypadek*	*0,50*	*0,75*	*1,00*	*1,25*	*1,50*	*1,75*	*2,00*	*2,25*	*2,50*	*2,75*	*3,00*	*3,25*	*3,50*	*3,75*	*4,00*	*4,25*	*4,50*	*4,75*	*5,00*
0,50	min/max	SGN	14,48	9,66	6,62	4,25	2,96	2,17	1,66	1,32	1,07	0,88	0,74	0,63	0,54	0,47	0,42	0,37	0,33	0,30	0,27
	5,57	L/150	14,48	9,66	5,88	3,23	1,97	1,30	0,90	0,65	0,49	0,37	0,29	0,23	0,18	0,15	0,12	0,10	0,09	0,08	0,06
	7,78	L/200	14,48	9,66	4,80	2,62	1,60	1,04	0,72	0,51	0,38	0,29	0,22	0,18	0,14	0,12	0,10	0,08	0,07	0,06	0,05
		L/300	14,48	7,54	3,57	1,93	1,15	0,73	0,50	0,35	0,26	0,20	0,15	0,12	0,10	0,08	0,06	0,05	0,05	0,04	0,03
0,60		SGN	20,64	13,76	8,46	5,43	3,77	2,77	2,12	1,68	1,36	1,12	0,95	0,81	0,69	0,61	0,53	0,47	0,42	0,38	0,34
	7,29	L/150	20,64	13,76	7,65	4,23	2,58	1,69	1,17	0,84	0,62	0,47	0,36	0,29	0,23	0,19	0,16	0,13	0,11	0,09	0,08
	9,78	L/200	20,64	13,15	6,28	3,42	2,07	1,34	0,91	0,65	0,48	0,36	0,28	0,22	0,18	0,14	0,12	0,10	0,08	0,07	0,06
		L/300	20,64	10,14	4,63	2,46	1,45	0,93	0,63	0,44	0,33	0,25	0,19	0,15	0,12	0,10	0,08	0,07	0,06	0,05	0,04
0,63		SGN	22,68	15,12	9,03	5,79	4,03	2,96	2,27	1,79	1,45	1,20	1,01	0,86	0,74	0,65	0,57	0,50	0,45	0,40	0,36
	7,83	L/150	22,68	15,12	8,22	4,53	2,76	1,81	1,25	0,90	0,66	0,50	0,39	0,31	0,25	0,20	0,17	0,14	0,12	0,10	0,09
	10,38	L/200	22,68	14,24	6,73	3,66	2,22	1,43	0,97	0,69	0,51	0,38	0,30	0,23	0,19	0,15	0,13	0,11	0,09	0,08	0,07
		L/300	22,68	10,88	4,96	2,62	1,54	0,98	0,67	0,47	0,35	0,26	0,20	0,16	0,13	0,10	0,09	0,07	0,06	0,05	0,04
0,70		SGN	27,79	18,38	10,38	6,66	4,63	3,40	2,61	2,06	1,67	1,38	1,16	0,99	0,85	0,74	0,65	0,58	0,52	0,46	0,42
	9,14	L/150	27,79	18,38	9,59	5,27	3,21	2,10	1,44	1,02	0,75	0,57	0,44	0,35	0,28	0,23	0,19	0,16	0,13	0,11	0,10
	11,80	L/200	27,79	16,87	7,83	4,25	2,56	1,63	1,11	0,78	0,58	0,44	0,34	0,27	0,21	0,17	0,14	0,12	0,10	0,09	0,07
		L/300	27,79	12,63	5,69	2,99	1,76	1,12	0,76	0,54	0,39	0,30	0,23	0,18	0,15	0,12	0,10	0,08	0,07	0,06	0,05
0,75		SGN	31,72	20,10	11,35	7,28	5,06	3,72	2,85	2,25	1,83	1,51	1,27	1,08	0,93	0,81	0,71	0,63	0,56	0,51	0,46
	10,09	L/150	31,72	20,10	10,59	5,82	3,53	2,31	1,57	1,12	0,82	0,62	0,48	0,38	0,31	0,25	0,21	0,17	0,15	0,12	0,11
	12,79	L/200	31,72	18,65	8,63	4,68	2,78	1,78	1,20	0,85	0,63	0,47	0,37	0,29	0,23	0,19	0,16	0,13	0,11	0,09	0,08
		L/300	31,72	13,92	6,20	3,25	1,91	1,22	0,82	0,58	0,43	0,32	0,25	0,20	0,16	0,13	0,11	0,09	0,07	0,06	0,05
0,80		SGN	35,89	21,88	12,36	7,93	5,51	4,05	3,10	2,45	1,99	1,64	1,38	1,18	1,01	0,88	0,78	0,69	0,61	0,55	0,50
	11,07	L/150	35,89	21,88	11,62	6,37	3,86	2,51	1,70	1,21	0,89	0,67	0,52	0,41	0,33	0,27	0,22	0,19	0,16	0,13	0,12
	13,76	L/200	35,89	20,46	9,45	5,12	3,02	1,92	1,30	0,92	0,68	0,51	0,40	0,31	0,25	0,20	0,17	0,14	0,12	0,10	0,09
		L/300	35,89	15,23	6,72	3,52	2,07	1,32	0,89	0,63	0,46	0,35	0,27	0,21	0,17	0,14	0,11	0,09	0,08	0,07	0,06
0,88		SGN	43,06	24,80	14,00	8,98	6,24	4,59	3,52	2,78	2,25	1,86	1,56	1,33	1,15	1,00	0,88	0,78	0,70	0,62	0,56
	12,67	L/150	43,06	24,80	13,30	7,25	4,40	2,82	1,91	1,36	1,00	0,75	0,58	0,46	0,37	0,30	0,25	0,21	0,17	0,15	0,13
	15,14	L/200	43,06	23,43	10,78	5,75	3,39	2,16	1,46	1,03	0,76	0,57	0,44	0,35	0,28	0,23	0,19	0,16	0,13	0,11	0,10
		L/300	43,06	17,26	7,55	3,95	2,32	1,47	0,99	0,70	0,51	0,38	0,29	0,23	0,19	0,15	0,12	0,10	0,09	0,07	0,06
1,00		SGN	54,94	29,27	16,53	10,59	7,36	5,41	4,15	3,28	2,65	2,19	1,84	1,57	1,36	1,18	1,04	0,92	0,82	0,74	0,66
	15,15	L/150	54,94	29,27	15,90	8,64	5,16	3,29	2,23	1,57	1,15	0,87	0,67	0,53	0,42	0,34	0,28	0,24	0,20	0,17	0,14
	17,20	L/200	54,94	28,03	12,81	6,71	3,95	2,51	1,69	1,19	0,86	0,65	0,50	0,39	0,32	0,26	0,21	0,18	0,15	0,13	0,11
		L/300	54,94	20,17	8,80	4,58	2,66	1,68	1,12	0,79	0,58	0,43	0,33	0,26	0,21	0,17	0,14	0,12	0,10	0,08	0,07

Liczba przęseł:		**2**	**podparcie 40 - 300 - 40**																		
Grubość	*Jx [cm4]*	*Przypadek*	*0,50*	*0,75*	*1,00*	*1,25*	*1,50*	*1,75*	*2,00*	*2,25*	*2,50*	*2,75*	*3,00*	*3,25*	*3,50*	*3,75*	*4,00*	*4,25*	*4,50*	*4,75*	*5,00*
0,50	min/max	SGN	16,63	8,64	5,32	3,51	2,47	1,83	1,41	1,12	0,91	0,76	0,64	0,55	0,47	0,41	0,36	0,32	0,29	0,26	0,23
	5,57	L/150	16,63	8,64	5,32	3,51	2,47	1,83	1,41	1,12	0,91	0,76	0,64	0,54	0,44	0,36	0,30	0,25	0,21	0,18	0,16
	7,78	L/200	16,63	8,64	5,32	3,51	2,47	1,83	1,41	1,12	0,89	0,68	0,53	0,42	0,34	0,28	0,23	0,19	0,16	0,14	0,12
		L/300	16,63	8,64	5,32	3,51	2,47	1,73	1,18	0,84	0,62	0,47	0,37	0,29	0,23	0,19	0,16	0,13	0,11	0,10	0,08
0,60		SGN	22,22	11,49	7,05	4,60	3,24	2,40	1,85	1,47	1,20	0,99	0,84	0,72	0,62	0,54	0,48	0,42	0,38	0,34	0,31
	7,29	L/150	22,22	11,49	7,05	4,60	3,24	2,40	1,85	1,47	1,20	0,99	0,84	0,69	0,55	0,45	0,38	0,32	0,27	0,23	0,20
	9,78	L/200	22,22	11,49	7,05	4,60	3,24	2,40	1,85	1,47	1,13	0,86	0,67	0,53	0,43	0,35	0,29	0,24	0,21	0,18	0,15
		L/300	22,22	11,49	7,05	4,60	3,24	2,19	1,50	1,06	0,78	0,59	0,46	0,36	0,29	0,24	0,20	0,17	0,14	0,12	0,10
0,63		SGN	24,00	12,40	7,59	4,95	3,48	2,58	1,99	1,58	1,29	1,07	0,90	0,77	0,66	0,58	0,51	0,45	0,41	0,36	0,33
	7,83	L/150	24,00	12,40	7,59	4,95	3,48	2,58	1,99	1,58	1,29	1,07	0,90	0,73	0,59	0,48	0,40	0,34	0,28	0,24	0,21
	10,38	L/200	24,00	12,40	7,59	4,95	3,48	2,58	1,99	1,58	1,20	0,91	0,71	0,56	0,45	0,37	0,31	0,26	0,22	0,19	0,16
		L/300	24,00	12,40	7,59	4,95	3,48	2,33	1,59	1,13	0,83	0,63	0,49	0,39	0,31	0,25	0,21	0,18	0,15	0,13	0,11
0,70		SGN	28,34	14,61	8,88	5,78	4,07	3,02	2,33	1,85	1,50	1,25	1,05	0,90	0,78	0,68	0,60	0,53	0,47	0,43	0,38
	9,14	L/150	28,34	14,61	8,88	5,78	4,07	3,02	2,33	1,85	1,50	1,25	1,05	0,83	0,67	0,55	0,46	0,38	0,32	0,28	0,24
	11,80	L/200	28,34	14,61	8,88	5,78	4,07	3,02	2,33	1,85	1,37	1,04	0,81	0,64	0,52	0,42	0,35	0,29	0,25	0,21	0,18
		L/300	28,34	14,61	8,88	5,78	4,07	2,66	1,81	1,29	0,95	0,72	0,55	0,44	0,35	0,29	0,24	0,20	0,17	0,14	0,12
0,75		SGN	31,58	16,25	9,83	6,41	4,50	3,34	2,57	2,05	1,66	1,38	1,16	0,99	0,86	0,75	0,66	0,59	0,52	0,47	0,43
	10,09	L/150	31,58	16,25	9,83	6,41	4,50	3,34	2,57	2,05	1,66	1,38	1,14	0,91	0,73	0,60	0,50	0,42	0,35	0,30	0,26
	12,79	L/200	31,58	16,25	9,83	6,41	4,50	3,34	2,57	2,03	1,49	1,13	0,88	0,70	0,56	0,46	0,38	0,32	0,27	0,23	0,20
		L/300	31,58	16,25	9,83	6,41	4,50	2,90	1,97	1,40	1,03	0,78	0,60	0,47	0,38	0,31	0,25	0,21	0,18	0,15	0,13
0,80		SGN	34,92	17,95	10,81	7,04	4,95	3,67	2,83	2,25	1,83	1,52	1,28	1,09	0,95	0,83	0,73	0,64	0,58	0,52	0,47
	11,07	L/150	34,92	17,95	10,81	7,04	4,95	3,67	2,83	2,25	1,83	1,52	1,24	0,98	0,79	0,65	0,54	0,45	0,38	0,32	0,28
	13,76	L/200	34,92	17,95	10,81	7,04	4,95	3,67	2,83	2,19	1,62	1,23	0,95	0,75	0,61	0,49	0,41	0,34	0,29	0,24	0,21
		L/300	34,92	17,95	10,81	7,04	4,89	3,13	2,13	1,51	1,11	0,83	0,64	0,50	0,40	0,33	0,27	0,23	0,19	0,16	0,14
0,88		SGN	40,47	20,75	12,42	8,09	5,69	4,22	3,25	2,58	2,10	1,74	1,47	1,26	1,09	0,95	0,83	0,74	0,66	0,59	0,54
	12,67	L/150	40,47	20,75	12,42	8,09	5,69	4,22	3,25	2,58	2,10	1,74	1,39	1,10	0,89	0,72	0,60	0,50	0,42	0,36	0,31
	15,14	L/200	40,47	20,75	12,42	8,09	5,69	4,22	3,25	2,46	1,81	1,37	1,06	0,83	0,67	0,54	0,45	0,37	0,31	0,27	0,23
		L/300	40,47	20,75	12,42	8,09	5,48	3,51	2,37	1,67	1,22	0,92	0,71	0,56	0,44	0,36	0,30	0,25	0,21	0,18	0,15
1,00		SGN	48,85	24,97	14,79	9,63	6,77	5,02	3,87	3,07	2,50	2,07	1,75	1,49	1,29	1,13	0,99	0,88	0,79	0,71	0,64
	15,15	L/150	48,85	24,97	14,79	9,63	6,77	5,02	3,87	3,07	2,50	2,07	1,60	1,26	1,01	0,82	0,68	0,56	0,48	0,40	0,35
	17,20	L/200	48,85	24,97	14,79	9,63	6,77	5,02	3,87	2,85	2,08	1,56	1,20	0,95	0,76	0,62	0,51	0,42	0,36	0,30	0,26
		L/300	48,85	24,97	14,79	9,63	6,36	4,02	2,70	1,90	1,38	1,04	0,80	0,63	0,51	0,41	0,34	0,28	0,24	0,20	0,17

Liczba przęseł:		**3**	**podparcie 40 - 300 - 300 - 40**																		
Grubość	*Jx [cm4]*	*Przypadek*	*0,50*	*0,75*	*1,00*	*1,25*	*1,50*	*1,75*	*2,00*	*2,25*	*2,50*	*2,75*	*3,00*	*3,25*	*3,50*	*3,75*	*4,00*	*4,25*	*4,50*	*4,75*	*5,00*
0,50	min/max	SGN	18,10	10,49	6,48	4,37	3,07	2,28	1,76	1,40	1,14	0,94	0,80	0,68	0,59	0,51	0,45	0,40	0,36	0,32	0,29
	5,57	L/150	18,10	10,49	6,48	4,37	3,07	2,24	1,57	1,15	0,87	0,67	0,53	0,42	0,34	0,28	0,23	0,20	0,17	0,14	0,12
	7,78	L/200	18,10	10,49	6,48	4,37	2,76	1,85	1,29	0,94	0,70	0,53	0,41	0,33	0,26	0,22	0,18	0,15	0,13	0,11	0,09
		L/300	18,10	10,49	6,04	3,41	2,08	1,36	0,93	0,66	0,48	0,37	0,29	0,23	0,18	0,15	0,12	0,10	0,09	0,07	0,06
0,60		SGN	25,80	13,96	8,61	5,73	4,03	2,99	2,31	1,83	1,49	1,24	1,04	0,89	0,77	0,67	0,59	0,53	0,47	0,42	0,38
	7,29	L/150	25,80	13,96	8,61	5,73	4,03	2,96	2,06	1,51	1,14	0,87	0,68	0,54	0,43	0,36	0,29	0,25	0,21	0,18	0,15
	9,78	L/200	25,80	13,96	8,61	5,73	3,63	2,42	1,68	1,20	0,89	0,67	0,52	0,41	0,33	0,27	0,23	0,19	0,16	0,14	0,12
		L/300	25,80	13,96	7,98	4,46	2,68	1,72	1,17	0,83	0,61	0,46	0,36	0,28	0,23	0,19	0,15	0,13	0,11	0,09	0,08
0,63		SGN	28,35	15,07	9,28	6,16	4,33	3,22	2,48	1,97	1,60	1,33	1,12	0,96	0,83	0,72	0,64	0,57	0,51	0,45	0,41
	7,83	L/150	28,35	15,07	9,28	6,16	4,33	3,18	2,22	1,62	1,22	0,93	0,72	0,57	0,46	0,38	0,31	0,26	0,22	0,19	0,16
	10,38	L/200	28,35	15,07	9,28	6,16	3,90	2,60	1,80	1,28	0,94	0,72	0,56	0,44	0,35	0,29	0,24	0,20	0,17	0,14	0,12
		L/300	28,35	15,07	8,59	4,78	2,86	1,83	1,24	0,88	0,65	0,49	0,38	0,30	0,24	0,20	0,16	0,14	0,12	0,10	0,08
0,70		SGN	34,20	17,76	10,92	7,20	5,07	3,76	2,90	2,30	1,88	1,56	1,31	1,12	0,97	0,85	0,75	0,66	0,59	0,53	0,48
	9,14	L/150	34,20	17,76	10,92	7,20	5,07	3,71	2,59	1,88	1,40	1,06	0,83	0,65	0,53	0,43	0,36	0,30	0,25	0,22	0,19
	11,80	L/200	34,20	17,76	10,92	7,20	4,55	3,02	2,06	1,46	1,08	0,82	0,63	0,50	0,40	0,33	0,27	0,23	0,19	0,16	0,14
		L/300	34,20	17,76	10,04	5,51	3,26	2,09	1,42	1,01	0,74	0,56	0,43	0,34	0,27	0,22	0,19	0,15	0,13	0,11	0,10
0,75		SGN	38,12	19,77	12,15	7,98	5,61	4,16	3,21	2,55	2,08	1,72	1,45	1,24	1,07	0,94	0,83	0,73	0,65	0,59	0,53
	10,09	L/150	38,12	19,77	12,15	7,98	5,61	4,10	2,86	2,07	1,53	1,16	0,90	0,71	0,57	0,47	0,39	0,33	0,27	0,23	0,20
	12,79	L/200	38,12	19,77	12,15	7,98	5,02	3,30	2,24	1,59	1,17	0,89	0,69	0,55	0,44	0,36	0,30	0,25	0,21	0,18	0,15
		L/300	38,12	19,77	11,10	6,01	3,56	2,28	1,54	1,09	0,80	0,61	0,47	0,37	0,30	0,24	0,20	0,17	0,14	0,12	0,10
0,80		SGN	42,17	21,84	13,40	8,77	6,17	4,58	3,53	2,80	2,28	1,89	1,60	1,36	1,18	1,03	0,91	0,80	0,72	0,65	0,58
	11,07	L/150	42,17	21,84	13,40	8,77	6,17	4,50	3,14	2,25	1,66	1,26	0,97	0,77	0,62	0,51	0,42	0,35	0,30	0,25	0,22
	13,76	L/200	42,17	21,84	13,40	8,77	5,51	3,58	2,43	1,73	1,27	0,96	0,74	0,59	0,47	0,39	0,32	0,27	0,22	0,19	0,16
		L/300	42,17	21,84	12,18	6,52	3,85	2,46	1,67	1,18	0,87	0,65	0,50	0,40	0,32	0,26	0,21	0,18	0,15	0,13	0,11
0,88		SGN	48,89	25,26	15,46	10,08	7,09	5,26	4,05	3,22	2,62	2,18	1,83	1,57	1,35	1,18	1,04	0,92	0,83	0,74	0,67
	12,67	L/150	48,89	25,26	15,46	10,08	7,09	5,15	3,55	2,53	1,86	1,41	1,09	0,86	0,69	0,57	0,47	0,39	0,33	0,28	0,24
	15,14	L/200	48,89	25,26	15,46	10,08	6,27	4,02	2,73	1,94	1,42	1,07	0,83	0,66	0,52	0,43	0,35	0,29	0,25	0,21	0,18
		L/300	48,89	25,26	13,84	7,32	4,32	2,76	1,86	1,31	0,96	0,72	0,56	0,44	0,35	0,28	0,23	0,20	0,16	0,14	0,12
1,00		SGN	59,07	30,41	18,41	12,00	8,44	6,26	4,82	3,83	3,12	2,59	2,18	1,86	1,61	1,41	1,24	1,10	0,98	0,88	0,80
	15,15	L/150	59,07	30,41	18,41	12,00	8,44	6,10	4,15	2,94	2,16	1,64	1,26	0,99	0,79	0,65	0,53	0,44	0,37	0,32	0,27
	17,20	L/200	59,07	30,41	18,41	12,00	7,32	4,68	3,17	2,24	1,63	1,23	0,95	0,74	0,60	0,48	0,40	0,33	0,28	0,24	0,20
		L/300	59,07	30,41	16,18	8,52	5,01	3,16	2,12	1,49	1,09	0,82	0,63	0,50	0,40	0,32	0,27	0,22	0,19	0,16	0,14

S320 GD

T35ECO		Negatyw																			
Liczba przęseł:		**1**	**podparcie 40 - 40**																		
Grubość	*Jx [cm4]*	*Przypadek*	*0,50*	*0,75*	*1,00*	*1,25*	*1,50*	*1,75*	*2,00*	*2,25*	*2,50*	*2,75*	*3,00*	*3,25*	*3,50*	*3,75*	*4,00*	*4,25*	*4,50*	*4,75*	*5,00*
0,50	min/max	SGN	10,35	6,90	5,17	3,78	2,63	1,93	1,48	1,17	0,95	0,78	0,66	0,56	0,48	0,42	0,37	0,33	0,29	0,26	0,24
	7,32	L/150	10,35	6,90	5,17	3,78	2,29	1,47	1,00	0,71	0,52	0,40	0,31	0,24	0,20	0,16	0,13	0,11	0,09	0,08	0,07
	8,35	L/200	10,35	6,90	5,17	3,00	1,77	1,14	0,77	0,55	0,40	0,30	0,24	0,19	0,15	0,12	0,10	0,09	0,07	0,06	0,05
		L/300	10,35	6,90	3,94	2,08	1,23	0,78	0,53	0,38	0,28	0,21	0,16	0,13	0,10	0,08	0,07	0,06	0,05	0,04	0,04
0,60		SGN	14,69	9,79	7,35	4,95	3,44	2,53	1,94	1,53	1,24	1,03	0,86	0,73	0,63	0,55	0,49	0,43	0,38	0,34	0,31
	9,07	L/150	14,69	9,79	7,35	4,88	2,90	1,86	1,27	0,90	0,66	0,50	0,39	0,31	0,25	0,20	0,17	0,14	0,12	0,10	0,09
	10,32	L/200	14,69	9,79	7,11	3,80	2,24	1,43	0,97	0,69	0,51	0,38	0,30	0,23	0,19	0,15	0,13	0,11	0,09	0,08	0,06
		L/300	14,69	9,79	5,00	2,63	1,55	0,99	0,67	0,47	0,35	0,26	0,20	0,16	0,13	0,10	0,08	0,07	0,06	0,05	0,04
0,63		SGN	16,14	10,76	8,07	5,33	3,70	2,72	2,08	1,65	1,33	1,10	0,93	0,79	0,68	0,59	0,52	0,46	0,41	0,37	0,33
	9,66	L/150	16,14	10,76	8,07	5,19	3,08	1,98	1,35	0,96	0,70	0,53	0,41	0,33	0,26	0,21	0,18	0,15	0,12	0,11	0,09
	10,84	L/200	16,14	10,76	7,59	4,04	2,39	1,53	1,03	0,73	0,54	0,41	0,32	0,25	0,20	0,16	0,13	0,11	0,09	0,08	0,07
		L/300	16,14	10,76	5,32	2,79	1,64	1,05	0,71	0,50	0,36	0,27	0,21	0,17	0,13	0,11	0,09	0,07	0,06	0,05	0,05
0,70		SGN	19,79	13,19	9,71	6,22	4,33	3,18	2,44	1,92	1,56	1,29	1,08	0,92	0,80	0,69	0,61	0,54	0,48	0,43	0,39
	11,07	L/150	19,79	13,19	9,71	5,95	3,53	2,27	1,54	1,09	0,80	0,61	0,47	0,37	0,29	0,24	0,20	0,16	0,14	0,12	0,10
	12,04	L/200	19,79	13,19	8,72	4,62	2,73	1,74	1,18	0,83	0,60	0,45	0,35	0,28	0,22	0,18	0,15	0,12	0,10	0,09	0,08
		L/300	19,79	13,19	6,08	3,18	1,86	1,17	0,79	0,55	0,40	0,30	0,23	0,18	0,15	0,12	0,10	0,08	0,07	0,06	0,05
0,75		SGN	22,63	15,09	10,74	6,89	4,79	3,52	2,70	2,13	1,73	1,43	1,20	1,02	0,88	0,77	0,67	0,60	0,53	0,48	0,43
	12,09	L/150	22,63	15,09	10,74	6,50	3,87	2,47	1,68	1,18	0,86	0,65	0,50	0,39	0,32	0,26	0,21	0,18	0,15	0,13	0,11
	12,90	L/200	22,63	15,09	9,56	5,04	2,97	1,88	1,26	0,89	0,65	0,49	0,38	0,30	0,24	0,19	0,16	0,13	0,11	0,09	0,08
		L/300	22,63	14,71	6,63	3,43	1,99	1,26	0,84	0,59	0,43	0,32	0,25	0,20	0,16	0,13	0,11	0,09	0,07	0,06	0,05
0,80		SGN	25,68	17,12	11,81	7,57	5,26	3,87	2,96	2,34	1,90	1,57	1,32	1,12	0,97	0,84	0,74	0,66	0,59	0,53	0,47
	13,12	L/150	25,68	17,12	11,81	7,05	4,19	2,68	1,80	1,26	0,92	0,69	0,53	0,42	0,34	0,27	0,23	0,19	0,16	0,13	0,12
	13,76	L/200	25,68	17,12	10,38	5,46	3,19	2,01	1,35	0,95	0,69	0,52	0,40	0,32	0,25	0,21	0,17	0,14	0,12	0,10	0,09
		L/300	25,68	16,01	7,10	3,66	2,12	1,34	0,90	0,63	0,46	0,35	0,27	0,21	0,17	0,14	0,11	0,09	0,08	0,07	0,06
0,88		SGN	30,97	20,65	13,56	8,70	6,04	4,44	3,40	2,69	2,18	1,80	1,51	1,29	1,11	0,97	0,85	0,75	0,67	0,60	0,55
	14,79	L/150	30,97	20,65	13,56	7,95	4,67	2,95	1,98	1,39	1,01	0,76	0,59	0,46	0,37	0,30	0,25	0,21	0,17	0,15	0,13
	15,14	L/200	30,97	20,65	11,68	6,04	3,50	2,21	1,48	1,04	0,76	0,57	0,44	0,35	0,28	0,23	0,19	0,16	0,13	0,11	0,10
		L/300	30,97	18,27	7,81	4,02	2,34	1,47	0,99	0,70	0,51	0,38	0,29	0,23	0,19	0,15	0,12	0,10	0,09	0,07	0,06
1,00		SGN	39,95	26,63	16,13	10,34	7,19	5,29	4,04	3,19	2,59	2,14	1,80	1,53	1,32	1,15	1,01	0,90	0,80	0,72	0,65
	17,02	L/150	39,95	26,63	16,13	9,15	5,31	3,35	2,25	1,58	1,15	0,87	0,67	0,53	0,42	0,34	0,28	0,23	0,20	0,17	0,14
	17,20	L/200	39,95	26,63	13,32	6,86	3,98	2,51	1,69	1,18	0,86	0,65	0,50	0,39	0,32	0,26	0,21	0,18	0,15	0,13	0,11
		L/300	39,95	20,78	8,88	4,57	2,65	1,68	1,12	0,79	0,58	0,43	0,33	0,26	0,21	0,17	0,14	0,12	0,10	0,08	0,07

Liczba przęseł:		**2**	**podparcie 40 - 300 - 40**																		
Grubość	*Jx [cm4]*	*Przypadek*	*0,50*	*0,75*	*1,00*	*1,25*	*1,50*	*1,75*	*2,00*	*2,25*	*2,50*	*2,75*	*3,00*	*3,25*	*3,50*	*3,75*	*4,00*	*4,25*	*4,50*	*4,75*	*5,00*
0,50	min/max	SGN	13,80	8,15	5,16	3,58	2,65	2,03	1,58	1,26	1,02	0,85	0,72	0,61	0,53	0,46	0,41	0,36	0,32	0,29	0,26
	7,32	L/150	13,80	8,15	5,16	3,58	2,65	2,03	1,58	1,26	1,02	0,85	0,72	0,58	0,47	0,39	0,32	0,27	0,23	0,20	0,17
	8,35	L/200	13,80	8,15	5,16	3,58	2,65	2,03	1,58	1,26	0,96	0,73	0,57	0,45	0,37	0,30	0,25	0,21	0,18	0,15	0,13
		L/300	13,80	8,15	5,16	3,58	2,65	1,86	1,28	0,91	0,67	0,51	0,39	0,31	0,25	0,21	0,17	0,14	0,12	0,10	0,09
0,60		SGN	19,59	11,13	7,02	4,81	3,50	2,63	2,02	1,61	1,31	1,08	0,91	0,78	0,68	0,59	0,52	0,46	0,41	0,37	0,33
	9,07	L/150	19,59	11,13	7,02	4,81	3,50	2,63	2,02	1,61	1,31	1,08	0,91	0,73	0,59	0,49	0,40	0,34	0,29	0,24	0,21
	10,32	L/200	19,59	11,13	7,02	4,81	3,50	2,63	2,02	1,61	1,21	0,92	0,72	0,57	0,45	0,37	0,30	0,25	0,21	0,18	0,16
		L/300	19,59	11,13	7,02	4,81	3,50	2,35	1,61	1,14	0,83	0,62	0,48	0,38	0,30	0,25	0,20	0,17	0,14	0,12	0,10
0,63		SGN	21,52	12,09	7,54	5,16	3,76	2,81	2,16	1,72	1,40	1,16	0,98	0,83	0,72	0,63	0,55	0,49	0,44	0,40	0,36
	9,66	L/150	21,52	12,09	7,54	5,16	3,76	2,81	2,16	1,72	1,40	1,16	0,98	0,78	0,63	0,52	0,43	0,36	0,30	0,25	0,22
	10,84	L/200	21,52	12,09	7,54	5,16	3,76	2,81	2,16	1,72	1,28	0,98	0,76	0,60	0,48	0,39	0,32	0,27	0,22	0,19	0,16
		L/300	21,52	12,09	7,54	5,16	3,76	2,50	1,70	1,19	0,87	0,66	0,50	0,40	0,32	0,26	0,21	0,18	0,15	0,13	0,11
0,70		SGN	26,39	14,17	8,79	6,00	4,37	3,23	2,49	1,98	1,61	1,33	1,12	0,96	0,83	0,72	0,64	0,57	0,51	0,45	0,41
	11,07	L/150	26,39	14,17	8,79	6,00	4,37	3,23	2,49	1,98	1,61	1,33	1,12	0,88	0,71	0,58	0,47	0,40	0,33	0,28	0,24
	12,04	L/200	26,39	14,17	8,79	6,00	4,37	3,23	2,49	1,98	1,45	1,09	0,84	0,66	0,53	0,43	0,36	0,30	0,25	0,21	0,18
		L/300	26,39	14,17	8,79	6,00	4,37	2,81	1,89	1,33	0,97	0,73	0,56	0,44	0,35	0,29	0,24	0,20	0,17	0,14	0,12
0,75		SGN	30,00	15,70	9,72	6,63	4,79	3,54	2,73	2,17	1,76	1,46	1,23	1,05	0,91	0,79	0,70	0,62	0,55	0,50	0,45
	12,09	L/150	30,00	15,70	9,72	6,63	4,79	3,54	2,73	2,17	1,76	1,46	1,20	0,95	0,76	0,62	0,51	0,42	0,36	0,30	0,26
	12,90	L/200	30,00	15,70	9,72	6,63	4,79	3,54	2,73	2,13	1,56	1,17	0,90	0,71	0,57	0,46	0,38	0,32	0,27	0,23	0,20
		L/300	30,00	15,70	9,72	6,63	4,76	3,01	2,02	1,42	1,04	0,78	0,60	0,47	0,38	0,31	0,25	0,21	0,18	0,15	0,13
0,80		SGN	33,08	17,27	10,68	7,27	5,22	3,86	2,97	2,36	1,92	1,59	1,34	1,15	0,99	0,86	0,76	0,67	0,60	0,54	0,49
	13,12	L/150	33,08	17,27	10,68	7,27	5,22	3,86	2,97	2,36	1,92	1,59	1,28	1,01	0,81	0,66	0,54	0,45	0,38	0,32	0,28
	13,76	L/200	33,08	17,27	10,68	7,27	5,22	3,86	2,97	2,27	1,66	1,25	0,96	0,76	0,61	0,49	0,41	0,34	0,29	0,24	0,21
		L/300	33,08	17,27	10,68	7,27	5,08	3,21	2,15	1,52	1,11	0,83	0,64	0,50	0,40	0,33	0,27	0,23	0,19	0,16	0,14
0,88		SGN	38,19	19,89	12,26	8,34	5,92	4,38	3,37	2,67	2,17	1,80	1,52	1,30	1,12	0,98	0,86	0,76	0,68	0,61	0,55
	14,79	L/150	38,19	19,89	12,26	8,34	5,92	4,38	3,37	2,67	2,17	1,80	1,41	1,11	0,89	0,72	0,60	0,50	0,42	0,36	0,31
	15,14	L/200	38,19	19,89	12,26	8,34	5,92	4,38	3,37	2,50	1,83	1,37	1,06	0,83	0,67	0,54	0,45	0,37	0,31	0,27	0,23
		L/300	38,19	19,89	12,26	8,34	5,59	3,53	2,37	1,67	1,22	0,92	0,71	0,55	0,44	0,36	0,30	0,25	0,21	0,18	0,15
1,00		SGN	46,26	23,95	14,74	9,99	7,00	5,18	3,99	3,16	2,57	2,13	1,80	1,53	1,33	1,16	1,02	0,90	0,81	0,73	0,66
	17,02	L/150	46,26	23,95	14,74	9,99	7,00	5,18	3,99	3,16	2,57	2,08	1,60	1,26	1,01	0,82	0,68	0,56	0,48	0,40	0,35
	17,20	L/200	46,26	23,95	14,74	9,99	7,00	5,18	3,99	2,84	2,07	1,56	1,20	0,95	0,76	0,62	0,51	0,42	0,36	0,30	0,26
		L/300	46,26	23,95	14,74	9,99	6,35	4,01	2,69	1,89	1,38	1,04	0,80	0,63	0,51	0,41	0,34	0,28	0,24	0,20	0,17

Liczba przęseł:		**3**	**podparcie 40 - 300 - 300 - 40**																		
Grubość	*Jx [cm4]*	*Przypadek*	*0,50*	*0,75*	*1,00*	*1,25*	*1,50*	*1,75*	*2,00*	*2,25*	*2,50*	*2,75*	*3,00*	*3,25*	*3,50*	*3,75*	*4,00*	*4,25*	*4,50*	*4,75*	*5,00*
0,50	min/max	SGN	12,93	8,62	6,24	4,35	3,22	2,49	1,96	1,57	1,28	1,06	0,89	0,76	0,66	0,58	0,51	0,45	0,40	0,36	0,33
	7,32	L/150	12,93	8,62	6,24	4,35	3,22	2,49	1,86	1,33	0,99	0,75	0,58	0,46	0,37	0,30	0,25	0,21	0,18	0,15	0,13
	8,35	L/200	12,93	8,62	6,24	4,35	3,22	2,12	1,45	1,03	0,76	0,58	0,45	0,35	0,29	0,23	0,19	0,16	0,14	0,12	0,10
		L/300	12,93	8,62	6,24	3,84	2,30	1,48	1,00	0,71	0,52	0,40	0,31	0,24	0,20	0,16	0,13	0,11	0,09	0,08	0,07
0,60		SGN	18,36	12,24	8,52	5,85	4,28	3,27	2,52	2,00	1,63	1,35	1,14	0,97	0,84	0,74	0,65	0,58	0,51	0,46	0,42
	9,07	L/150	18,36	12,24	8,52	5,85	4,28	3,27	2,35	1,68	1,24	0,94	0,73	0,58	0,47	0,38	0,32	0,27	0,22	0,19	0,16
	10,32	L/200	18,36	12,24	8,52	5,85	4,14	2,68	1,83	1,30	0,96	0,72	0,56	0,44	0,36	0,29	0,24	0,20	0,17	0,14	0,12
		L/300	18,36	12,24	8,52	4,85	2,90	1,86	1,26	0,89	0,65	0,49	0,38	0,30	0,24	0,19	0,16	0,13	0,11	0,10	0,08
0,63		SGN	20,18	13,45	9,15	6,28	4,59	3,50	2,70	2,14	1,74	1,44	1,22	1,04	0,90	0,79	0,69	0,61	0,55	0,49	0,45
	9,66	L/150	20,18	13,45	9,15	6,28	4,59	3,50	2,50	1,79	1,32	1,00	0,78	0,62	0,50	0,41	0,34	0,28	0,24	0,20	0,17
	10,84	L/200	20,18	13,45	9,15	6,28	4,41	2,85	1,94	1,38	1,02	0,77	0,60	0,47	0,38	0,31	0,25	0,21	0,18	0,15	0,13
		L/300	20,18	13,45	9,15	5,19	3,08	1,97	1,34	0,94	0,69	0,52	0,40	0,31	0,25	0,20	0,17	0,14	0,12	0,10	0,09
0,70		SGN	24,74	16,49	10,68	7,32	5,34	4,03	3,10	2,46	2,01	1,66	1,40	1,20	1,04	0,90	0,80	0,71	0,63	0,57	0,51
	11,07	L/150	24,74	16,49	10,68	7,32	5,34	4,03	2,86	2,04	1,51	1,14	0,88	0,69	0,56	0,45	0,37	0,31	0,26	0,22	0,19
	12,04	L/200	24,74	16,49	10,68	7,32	5,04	3,26	2,21	1,57	1,14	0,86	0,66	0,52	0,42	0,34	0,28	0,23	0,20	0,17	0,14
		L/300	24,74	16,49	10,68	5,92	3,50	2,21	1,48	1,04	0,76	0,57	0,44	0,35	0,28	0,23	0,19	0,16	0,13	0,11	0,10
0,75		SGN	28,29	18,86	11,81	8,09	5,90	4,42	3,40	2,70	2,20	1,82	1,54	1,31	1,14	0,99	0,87	0,77	0,69	0,62	0,56
	12,09	L/150	28,29	18,86	11,81	8,09	5,90	4,42	3,11	2,22	1,63	1,23	0,95	0,74	0,60	0,48	0,40	0,33	0,28	0,24	0,20
	12,90	L/200	28,29	18,86	11,81	8,09	5,49	3,55	2,38	1,68	1,22	0,92	0,71	0,56	0,45	0,36	0,30	0,25	0,21	0,18	0,15
		L/300	28,29	18,86	11,81	6,45	3,75	2,37	1,59	1,12	0,82	0,61	0,47	0,37	0,30	0,24	0,20	0,17	0,14	0,12	0,10
0,80		SGN	32,10	20,89	12,98	8,88	6,47	4,82	3,71	2,95	2,40	1,99	1,67	1,43	1,24	1,08	0,95	0,84	0,75	0,68	0,61
	13,12	L/150	32,10	20,89	12,98	8,88	6,47	4,82	3,37	2,39	1,74	1,31	1,01	0,79	0,64	0,52	0,43	0,36	0,30	0,25	0,22
	13,76	L/200	32,10	20,89	12,98	8,88	5,95	3,79	2,54	1,79	1,31	0,98	0,76	0,60	0,48	0,39	0,32	0,27	0,22	0,19	0,16
		L/300	32,10	20,89	12,98	6,88	4,00	2,53	1,70	1,19	0,87	0,65	0,50	0,40	0,32	0,26	0,21	0,18	0,15	0,13	0,11
0,88		SGN	38,72	24,08	14,92	10,18	7,39	5,47	4,21	3,34	2,71	2,25	1,90	1,62	1,40	1,22	1,08	0,95	0,85	0,77	0,69
	14,79	L/150	38,72	24,08	14,92	10,18	7,39	5,47	3,73	2,62	1,91	1,44	1,11	0,87	0,70	0,57	0,47	0,39	0,33	0,28	0,24
	15,14	L/200	38,72	24,08	14,92	10,18	6,60	4,17	2,80	1,97	1,44	1,08	0,83	0,65	0,52	0,43	0,35	0,29	0,25	0,21	0,18
		L/300	38,72	24,08	14,64	7,56	4,40	2,78	1,87	1,31	0,96	0,72	0,55	0,44	0,35	0,28	0,23	0,20	0,16	0,14	0,12
1,00		SGN	49,93	29,03	17,95	12,22	8,74	6,46	4,97	3,95	3,21	2,66	2,24	1,91	1,65	1,44	1,27	1,13	1,01	0,91	0,82
	17,02	L/150	49,93	29,03	17,95	12,22	8,74	6,32	4,24	2,98	2,18	1,64	1,26	0,99	0,79	0,65	0,53	0,44	0,37	0,32	0,27
	17,20	L/200	49,93	29,03	17,95	12,22	7,50	4,74	3,18	2,24	1,63	1,23	0,95	0,74	0,60	0,48	0,40	0,33	0,28	0,24	0,20
		L/300	49,93	29,03	16,63	8,60	5,00	3,16	2,12	1,49	1,09	0,82	0,63	0,50	0,40	0,32	0,27	0,22	0,19	0,16	0,14

BLACHPROFIL 2 Sp. z o.o.

Centrum produkcyjno-logistyczne
Manufacturing and Logistics Centre

32-566 **Alwernia**
Grojec, ul. Grojecka 39

Produkcja
Manufacturing

41-303 **Dąbrowa Górnicza**
ul. Budowlanych 10